FAC SRL®

CATALOGO 2011

ACCESSORI PER CANCELLI E PORTONI

GATE ACCESSORIES

www.facsrl.com

FAC SRL

PRODUCIAMO QUALITA'

Da quarant'anni FAC rappresenta l'essenza del Made in Italy, un punto di riferimento per il mercato internazionale nel campo degli accessori meccanici per cancelli e portoni a uso residenziale e industriale.

La particolare attenzione ai bisogni della propria clientela, del mercato in generale e la capacità di interpretarne le necessità hanno contribuito ad una crescita costante negli anni e a rafforzare la propria esperienza a vantaggio di un'eccellente qualità dei prodotti e dei servizi offerti al cliente.

La passione per il nostro lavoro si rispecchia negli accessori tecnici sicuri e duraturi nel tempo, negli standard qualitativi elevati, nell'innovazione dei processes produttivi e nei rapporti con il cliente.

L'eccellente qualità di FAC è al fianco del consumatore in tutto il mondo.

QUALITY FOR EXPORT

For over than forty years FAC means "Made in Italy", it is the benchmark for the market as a leader in supplying top quality mechanical components for residential and industrial gates and doorways.

The special attention it dedicates to the needs of its customers and of the market in general and its ability to interpret their requests have allowed a constant growth over the years and reinforced its experience… all to benefit the excellent quality of the products and services provided to customers.

You can see the passion for our job through safe technical accessories over the time, in high quality standards, in innovation of manufacturing processes and in customers' relationship.

The top quality of FAC takes care of its customers all over the world.

MISSION

“costruire accessori performanti, per applicazioni sicure e affidabili nel tempo”

La soddisfazione del cliente è per FAC un elemento fondamentale della propria Mission Aziendale.
FAC desidera essere per il cliente l’interlocutore in grado di fornire con professionalità, affidabilità e flessibilità i giusti consigli e le giuste soluzioni nel più breve tempo possibile.

Si impegna a proporre alla clientela le soluzioni adatte alle specifiche esigenze al fine di garantire vantaggi a lungo termine utilizzando prodotti che rispondono ai più elevati standard qualitativi e nel rispetto delle normative.

Crediamo fermamente che creare un “gioco di squadra” con il cliente aiuti a raggiungere un miglioramento continuo per entrambi.

La filosofia che accompagna FAC nella sua operosità è cercare di essere sempre propositiva con nuove idee in linea con lo sviluppo e l’evoluzione del mercato.

“manufacturing high-performance accessories for safe applications which remain reliable over time”

For FAC, customer satisfaction is a fundamental element of its Company Mission. FAC wishes to be an interlocutor that can provide its customers the right advices and the right solutions in the briefest time possible with competence, reliability and flexibility.

Offering customers the most suitable solutions for their specific needs in order to guarantee long-term advantages by means of products at the highest quality levels and in compliance with the standards.

We firmly believe that creating “team play” with the customer helps to achieve continuous improvement for both.

The philosophy underlying FAC’s endeavours is always to be proactive with the proposal of new ideas in line with the development and evolution of the market.

FORMAZIONE E ASSISTENZA

DET NORSKE VERITAS
QUALITY MANAGEMENT SYSTEM CERTIFICATE
FAC S.r.l.
SINCERT

Fac opera nella convinzione che il successo di business aziendale sia strettamente legato alla soddisfazione del cliente e alla qualità dei prodotti offerti.

A garanzia di uno standard qualitativo di ottimo livello e di una maggiore efficienza interna, l'azienda è certificata secondo la normativa UNI EN ISO 9001.
Il servizio di assistenza clienti è seguito da un apposito Ufficio Tecnico per dare risposta ai quesiti di carattere tecnico e da un Ufficio Commerciale per aiutarVi nella scelta del prodotto più adatto anche dal punto di vista economico.

Periodicamente vengono organizzati dei seminari di formazione gratuiti con argomento a tema per collaboratori e clienti, inoltre FAC offre anche un facile supporto per la marcatura CE dei cancelli secondo la Norma UNI EN 13241-1.

Professionalità e pluridecennale esperienza al Vostro servizio.

TRAINING AND ASSISTANCE

FAC thinks that the success of its own business is strictly related to customer satisfaction and to products' quality.

As guarantee of high level quality standard and a better efficiency of internal organization, FAC enjoys the ISO 9001 certification for its quality management system.

FAC customer service is supported by a dedicated Technical Department for technical requirements and a Commercial Department that can help you in choosing the best solution even from the economical point of view.

Competence and expertise at your service.

PRODUZIONE

PRODUCTION

Sin dalla fase di progettazione FAC dedica una speciale cura ai particolari per garantire prodotti affidabili, sicuri e duraturi:

- Utilizzo di acciaio di prima qualità.
- Zincatura conforme alle normative europee.
- Speciali cuscinetti a tenuta stagna: doppio schermo, canalino interno, ingrassati.
- Rintracciabilità dei prodotti / lotti.
- Test di durata e resistenza.
- Prodotti semplici da installare grazie alle schede tecniche in dotazione.

Right from the design, FAC articles are carefully studied in order to offer the market reliable products with the right quality/price ratio guaranteed by:

- *Use of the best raw materials.*
- *Galvanization according to European regulations.*
- *Special watertight bearings.*
- *Traceability of products and supplies.*
- *Duration and tolerance tests.*
- *Products easy to fit thanks to the technical data sheets.*

INDICE
INDEX

11 ACCESSORI PER CANCELLI SCORREVOLI
ACCESSORIES FOR SLIDING GATES

43 ACCESSORI PER PORTONI SOSPESI
ACCESSORIES FOR HANGING DOORS

55 ACCESSORI PER CANCELLI AD ANTA
ACCESSORIES FOR SWING GATES

93 ACCESSORI PER CANCELLI AUTOPORTANTI
ACCESSORIES FOR CANTILEVER SYSTEMS

107 ACCESSORI PER CANCELLI IN ACCIAIO INOX
ACCESSORIES FOR STAINLESS STEEL GATES

127 ACCESSORI VARI
SUNDRY ACCESSORIES

INDICE NUMERICO PROGRESSIVO DEGLI ARTICOLI
INDEX

COD.	PAG.	
100.60	148	24
100.80	148	24
100.100	148	24
100.120	148	24
100.140	148	24
100.140R	148	12
100.170	148	12
100.200	148	12
101	19	6
101.60	19	10
101.60/12	19	10
101/16	19	6
101/20	19	6
102	19	6
102.60	19	10
103	15	6
103/16	15	6
103/20	15	6
104	15	6
105	15	2
105.80	148	24
105.100	148	24
105.120	148	24
105.140	148	24
105.140R	148	12
105.170	148	12
105.200	148	12
105/20	15	2
106	15	2
107	16	6
107/16	16	6
107/20	16	6
109	16	6
110	32	30
110.60	149	24
110.80	149	24
110.100	149	24
110.120	149	24
110.140	149	24
110.140R	149	12
110.170	149	12
110.200	149	12
111	32	30
112	32	30
113	32	30
114	32	10
114.1	33	10
114.2	33	10
115	36	20
115.90	151	8
115.180	151	4
115P	37	10
116	36	10
116A	37	4
116AP	37	4
116GP	37	10
116P	37	10
117	32	30
117C	35	8
118	32	10
118C	35	4
118.4	34	10
118.5	34	6
118.6	34	10

COD.	PAG.	
119	33	4
119C	35	2
120	65	20
120.90	151	8
120.180	151	4
120/Z	65	20
121	65	12
121/Z	65	12
122	65	20
122/Z	65	20
122P	66	10
123	65	12
123/Z	65	12
123P	66	6
124	65	6
124/Z	65	6
125	65	6
125.180	151	4
125/Z	65	6
125P	66	4
127	19	6
127/16	19	6
127/20	19	6
128	19	6
130.180	152	4
131.18	63	8
131.18C	63	8
131.20	63	8
131.20C	63	8
131.22	63	6
131.22C	63	6
131.24	63	6
131.24C	63	6
132.18	63	8
132.18C	64	8
132.20	63	8
132.20C	64	8
132.22	63	6
132.22C	64	6
132.24	63	6
132.24C	64	6
133.18C	64	8
133.20C	64	8
133.22C	64	4
133.24C	64	4
135.180	152	4
138	144	120
138/Z	144	120
139	144	50
139/Z	144	50
140	144	20
140.180	152	4
140/Z	144	20
141	144	20
141.18	78	6
141.18D	82	6
141.22	78	4
141.22D	82	4
141/Z	144	20
142	144	50
142.18	78	6
142.18D	82	6
142.22	78	4
142.22D	82	4

COD.	PAG.	
142/Z	144	50
145	87	40
145.90	153	12
145.180	153	6
145F	87	20
145FSP	87	8
145P	88	10
145SP	88	10
146	87	20
146F	87	10
146FSP	87	8
146P	88	4
146SP	88	4
150	89	4
150.90	153	12
150.180	153	6
150P	89	2
151.30	89	6
151.30P	90	4
151.35	89	6
151.35P	90	4
151.40	89	6
151.40P	90	2
151.50	89	4
151.50P	90	2
151.60	89	4
151.60P	90	2
★ 152.30	90	6
★ 152.35	90	6
★ 152.40	90	6
★ 152.50	90	4
155.180	153	6
156	141	100
157	141	100
158	141	100
159	41	24
159C	41	24
160	41	12
160.180	154	6
160C	41	12
161	41	12
161C	41	12
163	15	6
163/20	15	6
164	15	6
165	15	4
165.180	154	6
165/20	15	4
166	15	4
166.1	34	4
166.2	34	4
166.S	33	4
167	15	2
167/20	15	2
168	15	2
169	15	2
169/20	15	2
170	15	2
170.180	154	6
171	15	1
171/20	15	1
172	15	1
173	15	1
173/20	15	1

COD.	PAG.	
174	15	1
175.90	155	12
175.180	155	6
180.90	155	12
180.180	155	6
184	144	160
184/Z	144	160
185	144	100
185.180	155	6
185/Z	144	100
186	144	60
186/Z	144	60
187	144	50
187/Z	144	50
187A	145	50
188	144	50
188/Z	144	50
188A	145	50
189	144	30
189/Z	144	30
189A	145	30
190	144	20
190.180	156	6
190/Z	144	20
190A	145	20
191	144	20
191/Z	144	20
191A	145	20
192	144	30
192/Z	144	30
192A	145	30
193	144	25
193.200	144	20
193.200/Z	144	20
193.200A	145	20
193/Z	144	25
194	129	20
195	129	20
195.180	156	6
196	129	10
197	129	10
198	129	10
1010	96	2
★ 1010L	96	2
1020	100	2
★ 1021	99	2
1025	100	10
1030	100	2
★ 1035	99	2
1040	98	1
1100.60	119	24
1100.80	119	24
1100.100	119	24
1100.120	119	24
1100.140	119	24
1101	110	6
1101/16	111	6
1107	110	6
1107/16	110	6
1110.80	119	24
1110.100	119	24
1110.120	119	24
1110.140	119	24
1114	113	10

★ Novità 2011 - *News 2011*

COD.	PAG.	
1115	114	10
1116	114	10
1117	113	10
1119	113	4
1120	115	10
1121	115	10
1122	115	10
1123	115	10
1145	117	10
1145P	117	10
1146	117	10
1146F	117	10
1146P	117	4
1185	118	100
1186	118	60
1187	118	50
1188	118	50
1189	118	30
1190	118	20
1191	118	20
1192	118	10
1193.200	118	20
1207	110	2
1207/16	110	2
1207/20	110	2
1214	112	2
1217	112	2
1222	112	8
1222L	112	6
1223	112	4
1223L	112	3
1230	118	50
1260.40	116	12
1260.50	116	8
1260.60	116	4
1265.40	116	12
1265.50	116	8
1265.60	116	4
1267	118	25
1300	118	5
1301	109	10
1303	109	10
1305	109	6
1305/16	109	6
1307	109	4
1309	109	4
1317	109	4
1405	109	6
1405/16	109	6
1407	109	2
1409	109	4
1409/20	109	4
1412	113	10
1413	109	4
1413/20	109	4
1430	116	10
1431	115	10
1432	115	10
1433	116	6
1434	115	10
1435	115	10
1436	115	6
1454	109	2
1455	109	2

COD.	PAG.	
1456	109	4
1630	114	10
1635	114	30
1716	111	20
1716/3	111	20
1716/3F	111	20
1716F	111	20
1720	111	20
1720/3	111	20
1720/3F	111	20
1720F	111	20
1910	120	2
1920	122	2
1925	122	10
1930	122	2
1940	121	1
11010	120	2
11020	122	2
11025	122	10
11030	122	2
11040	121	1
12050	121	2
2RC/45	53	20
2RC/55	53	8
2RF/24	52	20
2RF/45	52	20
2RF/55	52	8
2RS	51	20
24.1	50	20
24.2	50	20
24.3	50	20
200.40	145	60
200.40/Z	145	60
200.50	145	50
200.50/Z	145	50
200.60	145	50
200.60/Z	145	50
200.80	145	30
200.80/Z	145	30
200.100	145	20
200.100/Z	145	20
200.120	145	20
200.120/Z	145	20
200.150	145	30
200.150/Z	145	30
200.180	156	6
205.130	134	10
205.300	134	10
207	16	2
207/16	16	2
207/16R	16	2
207/20	16	2
207/R	16	2
209	16	2
210.300	134	10
210.600	134	10
212	30	12
212L	30	6
214	30	3
214L	30	2
217	30	8
217L	30	6
218	30	3
218L	30	2

	COD.	PAG.	
	220	29	14
	221	30	14
	222	31	8
	222L	31	6
	223	31	4
	223L	31	3
★	224L	28	4
	225	137	50
★	225.2.17	29	4
★	225.2.18	29	4
★	225.4.17	29	4
★	225.4.18	29	4
★	226.14	28	6
★	226.17	28	6
★	226.18	28	4
★	226.19	28	4
★	227.14	28	4
★	227.17	28	4
★	227.18	28	4
★	227.19	28	4
	230	137	50
	230.18	59	20
	230.18C	61	10
	230.20	59	10
	230.20C	61	10
	230.22	59	12
	230.22C	61	12
	230.24	59	6
	230.24C	61	6
	230.27	59	6
	230.27C	61	6
	231	137	50
	231.18	59	8
	231.18C	61	8
	231.20	59	8
	231.20C	61	8
	231.22	59	6
	231.22C	61	6
	231.24	59	6
	231.24C	61	6
	231.27	59	6
	231.27C	61	6
★	231B.18	59	8
★	231B.18C	61	8
★	231B.20	59	8
★	231B.20C	61	8
★	231B.22	59	6
★	231B.22C	61	6
★	231B.24	59	6
★	231B.24C	61	6
★	231B.27	59	6
★	231B.27C	61	6
	232	138	20
	232.18	60	8
	232.18C	62	8
	232.20	60	8
	232.20C	62	8
	232.22	60	6
	232.22C	62	6
	232.24	60	6
	232.24C	62	6
	232.27	60	6
	232.27C	62	6
★	232B.18	60	8

	COD.	PAG.	
★	232B.18C	62	8
★	232B.20	60	8
★	232B.20C	62	8
★	232B.22	60	6
★	232B.22C	62	6
★	232B.24	60	6
★	232B.24C	62	6
★	232B.27	60	6
★	232B.27C	62	6
	232P	138	20
	233	138	20
	233.18C	62	8
	233.22C	62	4
	233.27C	62	4
	236.18	68	6
	236.18P	68	4
	236.22	68	6
	236.22P	68	2
★	239.404	73	10
★	239.505	73	10
★	239.404B	73	10
★	239.505B	73	10
	240.18	77	10
	240.18D	81	10
	240.22	77	6
	240.22D	81	6
	240.27	77	4
	240.27D	81	4
	240.60D	149	20
	240.60S	149	20
	240.80D	149	20
	240.80S	149	20
	240.100D	149	16
	240.100S	149	16
	240.120D	149	16
	240.120S	149	16
	240.140D	149	16
	240.140S	149	16
	240.160D	149	16
	240.160S	149	16
	241.18	77	6
	241.18D	81	6
	241.22	77	4
	241.22D	81	4
	241.27	77	4
	241.27D	81	4
★	241B.18	77	6
★	241B.18D	81	6
★	241B.22	77	4
★	241B.22D	81	4
★	241B.27	77	4
★	241B.27D	81	4
	242.18	76	6
	242.18D	80	6
	242.22	76	4
	242.22D	80	4
	242.27	76	4
	242.27D	80	4
★	242B.18	76	6
★	242B.18D	80	6
★	242B.22	76	4
★	242B.22D	80	4
★	242B.27	76	4
★	242B.27D	80	4

★ Novità 2011 - *News 2011*

INDICE NUMERICO PROGRESSIVO DEGLI ARTICOLI
INDEX

COD.	PAG.	
243.18	76	10
243.18D	80	10
243.22	76	6
243.22D	80	6
243.27	76	4
243.27D	80	4
245.30	84	10
245.35	84	6
245.40	84	4
245.60D	150	12
245.60S	150	12
245.80D	150	12
245.80S	150	12
245.100D	150	12
245.100S	150	12
245.120D	150	12
245.120S	150	12
245.140D	150	10
245.140S	150	10
245.160D	150	10
245.160S	150	10
246.30	84	10
246.35	84	6
246.40	84	4
246.L	84	6
247.18	83	10
247.18F	83	10
247.22	83	6
247.22F	83	6
247.27	83	4
247.27F	83	4
247.30	84	10
247.30F	83	10
247.35	84	6
247.35F	83	6
247.40	84	4
247.40F	83	4
249.140	150	10
250.30	85	10
250.35	85	6
250.40	85	4
250.110	150	10
250.140	150	10
250.170	150	10
250.200	150	10
251.30	85	10
251.35	85	6
251.40	85	4
251.L	85	6
254.18	157	20
254.20	157	12
254.22	157	12
255.18	157	20
255.20	157	12
255.22	157	12
255.30P	85	10
255.30S	85	10
255.35P	85	6
255.35S	85	6
255.40	157	24
255.40P	85	4
255.40S	85	4
255.60	157	24
255.80	157	24

COD.	PAG.	
255.100	157	24
255.120	157	24
255.140	157	24
256.18	158	20
256.20	158	12
256.22	158	12
256.40	158	24
256.60	158	24
256.80	158	24
256.100	158	24
256.120	158	24
256.140	158	24
257.18	158	20
257.20	158	12
257.22	158	12
258.22	158	12
260.40	69	12
260.50	69	8
260.60	69	4
260.70	69	4
261.60	70	4
261.70	70	4
262.40	71	6
262.50	71	6
262.60	71	4
262.70	71	4
263.60	72	4
263.70	72	2
265	139	20
265.40	69	12
★ 265.40P	73	6
265.40T	74	8
265.50	69	8
★ 265.50P	73	6
265.50T	74	8
265.60	69	4
★ 265.60P	73	4
265.60T	74	4
265.70	69	4
★ 265.70P	73	4
265.70T	74	4
266	140	25
266.60	70	4
266.60T	74	4
266.70	70	4
266.70T	74	4
267	140	25
267.40	71	8
267.50	71	6
267.60	71	4
267.70	71	4
268.60	72	4
268.70	72	2
270	140	40
270.18	78	10
270.18D	82	10
270.22	78	10
270.22D	82	10
270.27	78	6
270.27D	82	6
271	140	100
271.18	79	10
271.22	79	10
271.27	79	6

COD.	PAG.	
272.18	79	10
272.22	79	10
272.27	79	6
275.65	139	20
275.85	139	20
280D	139	12
280S	139	12
280.30	75	12
280.50	75	8
284.130	135	10
284.180	135	10
284.250	135	10
285.30	75	12
285.40	75	12
285.50	75	8
285.60	75	8
285.150	135	10
285.200	135	10
286.30	75	12
286.35	75	12
286.40	75	12
286.50	75	8
286.60	75	8
286.200	135	5
286.300	135	5
286.400	135	5
287.30	86	6
287.30P	86	6
287.40	86	4
287.40P	86	4
287.50	86	4
287.50P	86	4
287.180	134	6
287.220	134	6
287.270	134	6
289.30	66	6
289.30P	66	6
289.40	66	4
289.40P	66	4
289.50	66	4
289.50P	66	4
290.50	136	12
290.80	136	12
290.100	136	12
290.120	136	12
295	129	12
295.150	136	10
295.200	136	10
295.250	136	10
295.300	136	10
295.400	136	10
295.500	136	10
295.700	136	6
296	129	6
297	129	6
298	129	6
299	129	6
2010	97	2
2020	100	2
★ 2021	99	2
2025	100	8
2030	100	2
★ 2031	99	2
2050	98	2

COD.	PAG.	
300.18	67	10
300.18C	67	10
300.22	67	6
300.22C	67	6
300.27	67	4
300.27C	67	4
301	13	20
301/16	14	20
301N	23	20
302	13	20
303	13	10
303/16	14	10
304	13	10
305	13	6
305.2	13	6
305.350	136	10
305.450	136	10
305.600	136	10
305.700	136	10
305/16	14	6
305/16.2	14	6
305/20	14	6
305/20.2	14	6
306	13	6
306.2	13	6
307	13	12
307/16	14	12
308	13	12
309	13	6
310	13	6
310.500	137	10
310.700	137	10
311	13	4
312	13	4
313	13	6
314	13	6
315	13	4
316	13	4
317	13	10
317/16	14	10
318	13	10
320/16	146	10
320/20	146	10
320/24	146	10
321/20	146	10
321/24	146	10
322	146	10
330	159	6
331	159	6
332	159	6
340.20	147	10
340.25	147	10
340.30	147	10
341	147	10
350	40	1
351/40	40	20
351/50	40	20
352/40	40	20
352/50	40	20
355.40	39	10
355.50	39	10
355.60	39	10
355.80	39	10
356.40	39	6

★ Novità 2011 - *News 2011*

	COD.	PAG.	
	356.50	39	6
	356.60	39	6
	356.80	39	6
	357.40	36	10
	357.50	36	10
	357.60	36	10
	357.80	36	10
	370G	141	10
	370P	141	12
	389.200	141	10
	389.280	141	10
	390	138	5
	391	138	5
	3010	97	2
★	3010L	97	2
	3020	100	2
★	3021	99	2
	3030	100	2
★	3031	99	2
	3040	98	1
★	3040L	98	1
	3050	98	2
★	3050L	98	2
	4RC/45	53	10
	4RC/55	53	4
	4RF/24	52	20
	4RF/45	52	10
	4RF/55	52	4
	4RS	51	20
	40/T	22	50
	40/TN	23	50
	40/V	22	50
	40/VN	23	50
	42	129	12
	44	129	6
	402	19	6
	405	13	6
	405.2	13	4
	405/16	14	6
	405/16.2	14	4
	405/20	14	6
	405/20.2	14	4
	406	13	6
	406.2	13	4
	407	13	12
	408	13	12
	409	13	8
	409/20	14	8
	410	13	8
	412	32	30
	413	13	6
	413/20	14	6
	414	13	6
	415	13	4
	416	13	4
	430	57	10
	430.20	57	10
	430.24	57	6
	430C	58	10
	430C.20	58	10
	430C.24	58	6
	431	57	14
	431.20	57	10
	431.24	57	8

COD.	PAG.	
431C	58	14
431C.20	58	10
431C.24	58	8
432	57	20
432.20	57	20
432.24	57	10
432C	58	20
432C.20	58	20
432C.24	58	10
433	57	6
433C	58	6
434	57	10
434C	58	10
435	57	12
435C	58	12
436	57	6
436C	58	6
437	57	6
437C	58	6
438	144	120
438/Z	144	120
439	144	120
439/Z	144	120
441	21	6
441/16	21	6
442	21	6
443	21	8
443/20	21	8
444	21	8
445	21	6
445/20	21	6
446	21	6
453	14	6
454	14	12
455	14	12
456	14	6
457	14	6
458	14	4
461	144	250
461/Z	144	250
462	144	250
462/Z	144	250
463	144	160
463/Z	144	160
464	144	110
464/Z	144	110
465	144	70
465/Z	144	70
466	144	50
466/Z	144	50
467	144	40
467/Z	144	40
468	144	36
468/Z	144	36
469	144	32
469/Z	144	32
481	144	100
481/Z	144	100
482	144	80
482/Z	144	80
483	144	130
483/Z	144	130
484	144	120
484/Z	144	120

	COD.	PAG.	
	485	144	90
	485/Z	144	90
	486	144	100
	486/Z	144	100
	487	144	60
	487/Z	144	60
	491.75	20	6
	491.100	20	6
	491.120	20	6
	492.75	20	6
	492.100	20	6
	492.120	20	6
	493.75	20	6
	493.100	20	6
	493.100.20	20	4
	493.120	20	6
	496.100	20	4
	496.120	20	6
	497.100	20	4
	497.120	20	6
	498.100.16	20	4
	498.100.20	20	4
	498.120	20	6
	50/T	22	30
	50/TN	23	30
	50/V	22	30
	50/VN	23	30
★	50E.12	130	10
★	50E.12VN	130	10
★	50E.16	130	6
★	50E.16VN	130	6
★	50EL.12	130	10
★	50EL.12VN	130	10
★	50EL.16	130	6
★	50EL.16VN	130	6
★	50ES.12	132	10
★	50ES.12VN	132	10
★	50ES.16	132	6
★	50ES.16VN	132	6
★	50ET.12	131	10
★	50ET.12VN	131	10
★	50ET.16	131	6
★	50ET.16VN	131	6
★	50F.12	130	10
★	50F.12VN	130	10
★	50F.16	130	6
★	50F.16VN	130	6
★	50FL.12	130	10
★	50FL.12VN	130	10
★	50FL.16	130	6
★	50FL.16VN	130	6
★	50FS.12	132	10
★	50FS.12VN	132	10
★	50FS.16	132	6
★	50FS.16VN	132	6
★	50FT.12	131	10
★	50FT.12VN	131	10
★	50FT.16	131	6
★	50FT.16VN	131	6
★	51.12	130	10
★	51.16	130	6
★	51L.12	130	10
★	51L.16	130	6
★	51S.12	132	10

	COD.	PAG.	
★	51S.16	132	6
★	51T.12	131	10
★	51T.16	131	6
★	52.16	130	6
★	52L.16	130	6
★	52S.16	132	6
★	52T.16	131	6
★	53.12	133	20
★	53.16	133	20
★	53E.12	133	20
★	53E.12VN	133	20
★	53E.16	133	20
★	53E.16VN	133	20
★	53F.12	133	20
★	53F.12VN	133	20
★	53F.16	133	20
★	53F.16VN	133	20
	501	45	30
	501/F	45	30
	502	114	30
	502/F	114	30
	511	45	20
	511/F	45	20
	512	114	20
	512/F	114	20
	517	35	12
	518	35	8
	519	35	6
	531	45	10
	532	45	10
	534	45	10
	535	45	10
	541	46	10
	542	46	10
	544	46	10
	545	46	10
	551	46	10
	552	46	10
	554	46	10
	555	46	10
	561	47	10
	562	47	10
	563	48	10
	564	47	10
	565	47	6
	566	48	10
	571	47	10
	572	47	10
	573	48	10
	574	47	10
	575	47	6
	576	48	10
	5100.105	157	10
	5100.125	157	10
	5100.150	157	10
	5300.12	67	8
	5300.16	67	4
	5300.20	67	6
	5300.24	67	4
	60/6N	23	20
	60/8N	23	20
	612	32	30
	613	32	30
	614	32	10

★ Novità 2011 - *News 2011*

INDICE NUMERICO PROGRESSIVO DEGLI ARTICOLI
INDEX

COD.	PAG.	
616/G	24	30
616/Z	24	30
616/Z3	24	30
617	32	30
618	32	10
620/G	24	20
620/Z	24	20
620/Z3	24	20
622/N1	38	10
622/N2	38	10
622/Z1	38	10
622/Z2	38	10
622/ZF	38	10
622/ZF2	38	10
625	24	20
630/ZA	38	10
630/ZA2	38	10
630/ZF	38	10
630/ZF2	38	10
630/ZS	38	10
630/ZS2	38	10
635/A	38	30
635/S	38	30
701/Z	25	50
701/Z3	25	50
701/Z3F	25	50
701/ZF	25	50
716/Z	25	50
716/Z3	25	50
716/Z3F	25	50
716/ZF	25	50
720/Z	25	50
720/Z3	25	50
720/Z3F	25	50
720/ZF	25	50
721.75	16	6
721.100	16	4
721.140	16	4
721.160	16	4
721.200	16	2
722.75	16	6
722.100	16	4
722.140	16	4
722.160	16	4
722.200	16	2
723.75	16	6
723.100	16	4
723.100/20	16	4
723.140	16	4
723.160	16	4
723.200	16	2
731.90	17	6
731.120	17	2
732.90	17	6
732.120	17	2
733.90/16	17	6
733.90/20	17	6
733.120/16	17	2
733.120/20	17	2
741.120	18	2
741.160	18	1
741.200	18	1
742.120	18	2
742.160	18	1

COD.	PAG.	
742.200	18	1
743.120	18	2
743.160	18	1
743.200	18	1
750.100	91	1
750.125	91	2
755.100	91	1
755.125	91	2
816/Z	26	50
816/Z3	26	50
816G	26	50
820/Z	26	50
820/Z3	26	50
820G	26	50
820K	27	1
820K3	27	1
830Z	27	1
830Z3	27	1
835	27	1
910	96	2
910.30	53	1
920	100	2
925	100	10
930	100	2
★ 935	99	2
940	98	1
A10	145	500
A12	145	500
B12	145	500
B60/6	22	20
B60/8	22	20
B75/6	22	10
B75/8	22	10
B90/6	22	6
B90/8	22	6
B100/6	22	6
B100/8	22	6
B120/6	22	12
B120/8	22	12
C35054	147	10
★ D01.25.1	142	50
★ D01.25.1N	142	50
★ D01.25.2	142	50
★ D01.25.2N	142	50
★ D01.30.1	142	50
★ D01.30.1N	142	50
★ D01.30.2	142	50
★ D01.30.2N	142	50
★ D01.35.1	142	50
★ D01.35.1N	142	50
★ D01.35.2	142	50
★ D01.35.2N	142	50
★ D02.25.1	142	50
★ D02.25.1N	142	50
★ D02.25.2	142	50
★ D02.25.2N	142	50
★ D02.30.1	142	50
★ D02.30.1N	142	50
★ D02.30.2	142	50
★ D02.30.2N	142	50
★ D02.35.1	142	50
★ D02.35.1N	142	50
★ D02.35.2	142	50
★ D02.35.2N	142	50

COD.	PAG.	
★ D03.30.1	142	50
★ D03.30.1N	142	50
★ D03.35.1	142	50
★ D03.35.1N	142	50
★ D04.25.1	143	50
★ D04.25.1N	143	50
★ D04.30.1	143	50
★ D04.30.1N	143	50
★ D04.35.1	143	50
★ D04.35.1N	143	50
★ D05.30.1	143	50
★ D05.30.1N	143	50
★ D05.35.1	143	50
★ D05.35.1N	143	50
MC/25	38	10
MC/35	38	10
MC/40	38	10
MC/50	38	10
MV/25	38	10
MV/35	38	10
MV/40	38	10
MV/50	38	10
P.53INOX	121	1
P.53/3INOX	121	1
P.53M	98	1
P.53M/3	98	1
P.53MZ	98	1
P.53MZ3	98	1
P.75INOX	121	1
P.75/3INOX	121	1
P.75M	98	1
P.75M/3	98	1
P.75MZ	98	1
P.75MZ3	98	1
P.100LM	98	1
P.100LM/3	98	1
P.100LMZ	98	1
P.100LMZ3	98	1
P.140	98	1
P.140/3	98	1
P.140Z	98	1
P.140Z3	98	1
P.RF/24	49	30
P.RF/24.3	49	30
P.RF/45	49	20
P.RF/45.3	49	20
P.RF/55	49	20
P.RF/55.3	49	20
PM8	51	20
SP24	49	10
SP45	49	10
SP55	49	6
SS24	49	8
SS45	49	6
SS55	49	4

★ Novità 2011
News 2011

ACCESSORI PER CANCELLI SCORREVOLI

ACCESSORIES FOR SLIDING GATES

www.facsrl.com

Tutte le misure sono espresse in mm,
ove non diversamente specificato.

All measures are in mm, if any other measurement unit is not specified.

LEGENDA:

PORTATA
LOAD

N° CUSCINETTI
BEARINGS N.

PZ/CONF.
PIECES FOR BOX

RUOTA ZINCATA CON CUSCINETTO A SFERE
GALVANIZED WHEEL WITH BEARINGS

Gola V
V groove

COD.	D	D1	B	H	F	Kg		
301	60	48	24	17	10	100	1	20
303	75	65	24	18	12	150	1	10
305	90	75	34	20	12	170	1	6
305.2	90	69	34	30	14	300	2	6
405	100	84	34	22	12	200	1	6
405.2	100	79	34	30	14	400	2	4
307	120	104	34	22	12	200	1	12
407	120	99	34	30	14	400	2	12
317	140	123	34	25	14	250	1	10
409	140	119	44	30	14	400	2	8
309	160	142	44	26	16	300	1	6
313	160	139	44	32	16	600	2	6
413	160	139	44	30	14	400	2	6
311	200	182	44	26	16	300	1	4
315	200	179	44	32	16	600	2	4
415	200	179	44	30	14	400	2	4

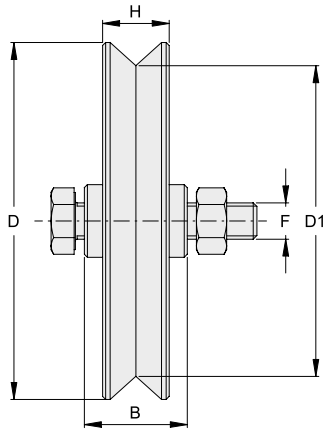

Gola U
U groove

COD.	D	D1	B	G	H	F	Kg		
302	60	48	24	6	17	10	100	1	20
304	75	61	24	7	18	12	150	1	10
306	90	72	34	8	20	12	170	1	6
306.2	90	72	34	21	30	14	300	2	6
406	100	82	34	8	22	12	200	1	6
406.2	100	82	34	21	30	14	400	2	4
308	120	102	34	8	22	12	200	1	12
408	120	102	34	21	30	14	400	2	12
318	140	122	34	16	25	14	250	1	10
410	140	120	44	21	30	14	400	2	8
310	160	140	44	16	26	16	300	1	6
314	160	140	44	21	32	16	600	2	6
414	160	140	44	21	30	14	400	2	6
312	200	180	44	16	26	16	300	1	4
316	200	180	44	21	32	16	600	2	4
416	200	180	44	21	30	14	400	2	4

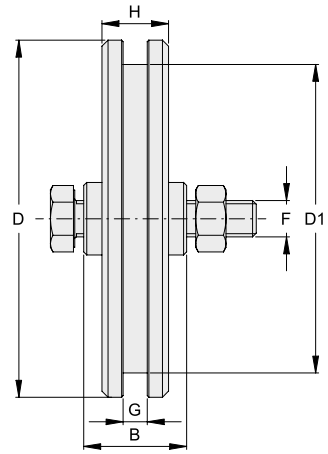

RUOTA ZINCATA CON CUSCINETTO A SFERE
GALVANIZED WHEEL WITH BEARINGS

Gola tonda
Half-round groove

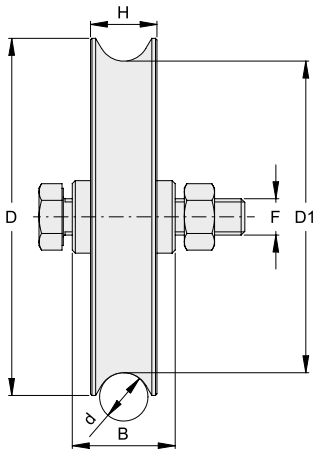

COD.	D	D1	d	B	H	F	Kg		
301/16	60	46	16	24	21	10	100	1	20
303/16	75	60	16	24	21	12	150	1	10
305/16	90	73.5	16	34	21	12	170	1	6
305/16.2	90	75	16	34	30	14	300	2	6
305/20	90	72	20	34	24	12	170	1	6
305/20.2	90	68	20	34	30	14	300	2	6
453	90	73.5	16	34	25	12	200	1	6
405/16	100	84.5	16	34	22	12	200	1	6
405/16.2	100	84.5	16	34	30	14	400	2	4
405/20	100	82	20	34	24	12	200	1	6
405/20.2	100	80	20	34	30	14	400	2	4
307/16	120	103.5	16	34	22	12	220	1	12
454	120	103	16	34	25	14	250	1	12
455	120	100	20	34	30	14	400	2	12
317/16	140	123	16	34	25	14	350	1	10
409/20	140	120	20	44	30	14	500	2	8
413/20	160	140	20	44	30	14	400	2	6
456	160	141	16	44	26	16	400	1	6
457	160	140	20	44	32	16	600	2	6
458	200	178.5	20	44	32	16	700	2	4

Applicazioni
Applications

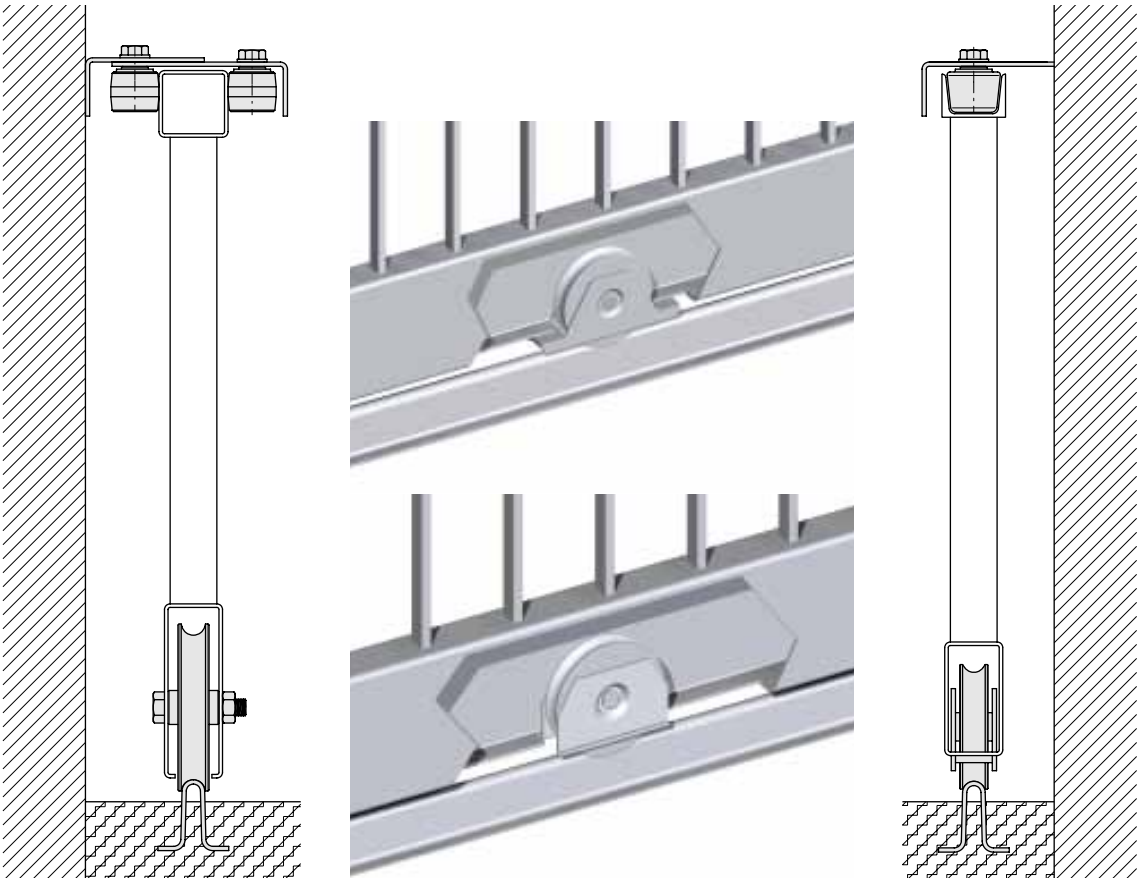

RUOTA ZINCATA CON CUSCINETTO A SFERE E PERNO INGRASSATORE
GALVANIZED WHEEL WITH BEARINGS AND AXLE WITH LUBRICATION POINT

Gola V
V groove

COD.	D	D1	B	H	F	Kg		
103	90	73	34	25	21	200	1	6
105	120	99	44	30	23	400	1	2
163	160	139	44	30	23	500	1	6
165	200	179	44	30	23	600	1	4
167	250	230	54	32	24	800	1	2
169	250	222	74	50	24	1500	2	2
171	300	280	54	32	24	800	1	1
173	300	272	74	50	24	1500	2	1

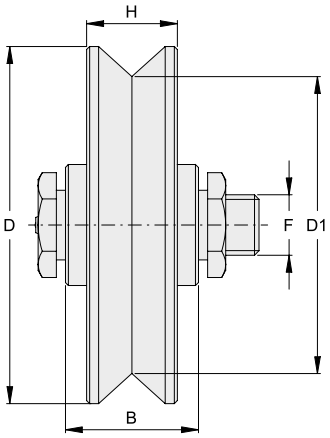

Gola U
U groove

COD.	D	D1	B	G	H	F	Kg		
104	90	72	34	16	25	21	200	1	6
106	120	100	44	21	30	23	400	1	2
164	160	140	44	21	30	23	500	1	6
166	200	180	44	21	30	23	600	1	4
168	250	235	54	22	32	24	800	1	2
170	250	231	74	32	50	24	1500	2	2
172	300	285	54	22	32	24	800	1	1
174	300	281	74	32	50	24	1500	2	1

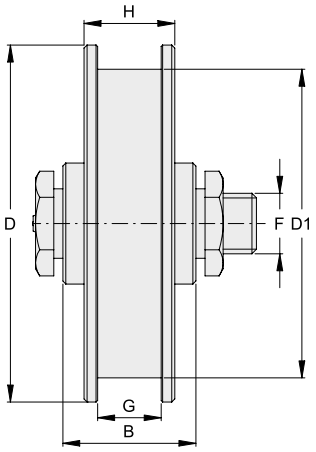

Gola tonda
Half-round groove

COD.	D	D1	B	H	d	F	Kg		
103/16	90	73.5	34	25	16	21	200	1	6
103/20	90	70	34	25	20	21	200	1	6
105/20	120	99	44	30	20	23	400	1	2
163/20	160	140	44	30	20	23	500	1	6
165/20	200	179	44	30	20	23	600	1	4
167/20	250	230	54	32	20	24	800	1	2
169/20	250	229	74	50	20	24	1500	2	2
171/20	300	280	54	32	20	24	800	1	1
173/20	300	279	74	50	20	24	1500	2	1

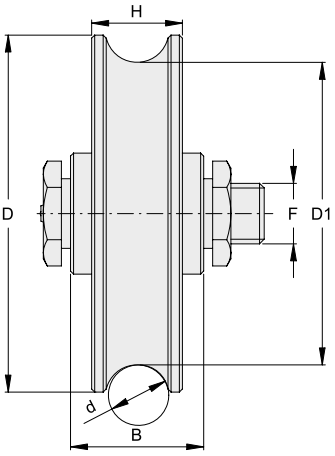

RUOTA ZINCATA A SUPPORTO INTERNO
GALVANIZED WHEEL WITH INTERNAL SUPPORT BRACKET

Gola V
V groove

COD.	D	D1	B	H	E	L	Kg		
721.75	75	65	29	18	15	85	180	1	6
107	90	75	33	20	17	97	200	1	6
207	120	103	38	25	23	130	400	2	2
207/R	120	104	33	22	23	130	250	1	2
721.100	100	84	33	22	20	110	220	1	4
721.140	140	123	38	25	27	152	420	2	4
721.160	160	139	42	30	32	175	450	2	4
721.200	200	179	50	32	42	216	700	2	2

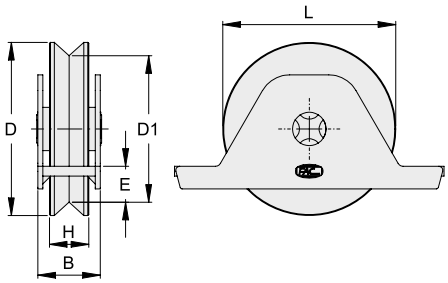

Gola U
U groove

COD.	D	D1	B	H	G	E	L	Kg		
722.75	75	61	29	18	8	15	85	180	1	6
109	90	72	33	20	8	17	97	200	1	6
209	120	102	38	25	16	23	130	400	2	2
722.100	100	82	33	22	8	20	110	220	1	4
722.140	140	122	38	25	16	27	152	420	2	4
722.160	160	140	42	30	21	32	175	450	2	4
722.200	200	180.5	50	32	21	42	216	700	2	2

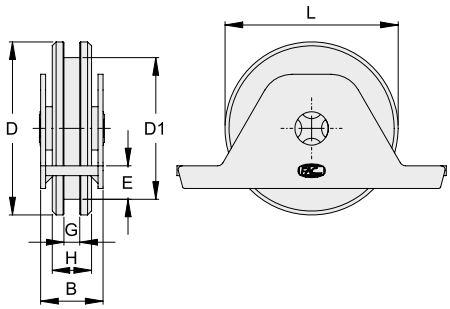

Gola Tonda
Half-round groove

COD.	D	D1	d	B	H	E	L	Kg		
723.75	75	60	16	29	21	15	85	200	1	6
107/16	90	73.5	16	33	21	17	97	200	1	6
107/20	90	72	20	33	24	17	97	200	1	6
723.100	100	84.5	16	33	22	20	110	220	1	4
723.100/20	100	82	20	33	24	20	110	250	1	4
207/16	120	103	16	38	25	23	130	400	2	2
207/16R	120	103.5	16	33	22	23	130	250	1	2
207/20	120	101	20	38	25	23	130	400	2	2
723.140	140	121	20	38	25	27	152	420	2	4
723.160	160	140	20	42	30	32	175	450	2	4
723.200	200	178.5	20	50	32	42	216	700	2	2

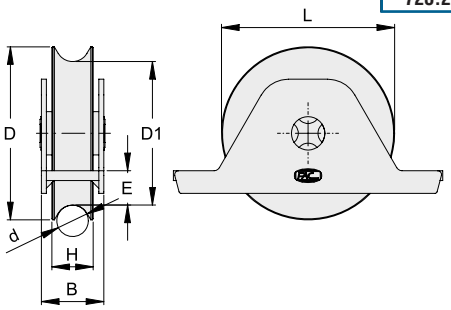

RUOTA ZINCATA CON SUPPORTO INTERNO FORATO
GALVANIZED WHEEL WITH DRILLED INTERNAL SUPPORT BRACKET

Gola V
V groove

COD.	D	D1	B	H	E	L	F	d1	Kg		
731.90	90	75	33	20	18	97	115	6.5	200	1	6
731.120	120	103	38	25	23	130	150	9	400	2	2

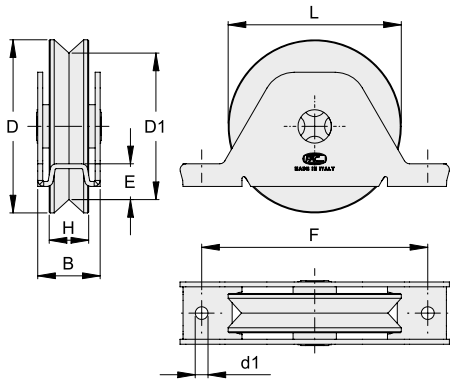

Gola U
U groove

COD.	D	D1	B	H	G	E	L	F	d1	Kg		
732.90	90	72	33	20	8	17	97	115	6.5	200	1	6
732.120	120	102	38	25	16	22.5	130	150	9	400	2	2

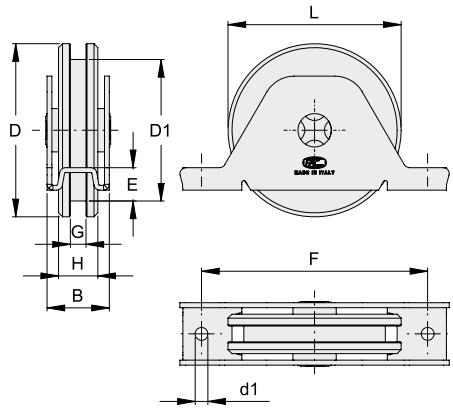

Gola Tonda
Half-round groove

COD.	D	D1	d	B	H	E	L	F	d1	Kg		
733.90/16	90	73	16	33	20	17	97	115	6.5	200	1	6
733.90/20	90	72	20	33	20	17	97	115	6.5	200	1	6
733.120/16	120	103	16	38	25	23	130	150	9	400	2	2
733.120/20	120	101	20	38	25	22	130	150	9	400	2	2

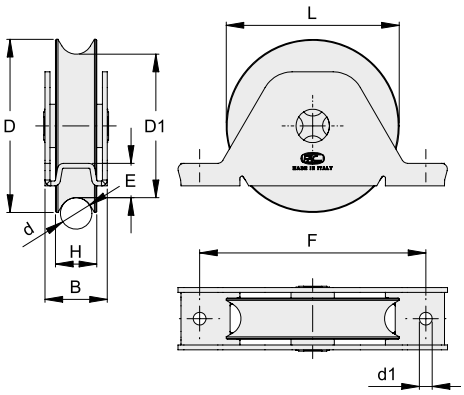

RUOTA DOPPIA ZINCATA A BILANCERE CON PIASTRA FORATA DI FISSAGGIO
GALVANIZED DOUBLE WHEEL WITH ROCKING AND DRILLED FIXING PLATE

Gola V
V groove

COD.	D	D1	C	E	H	I	L	Kg		
741.120	120	98	151	141	30	68	260	900	4	2
741.160	160	138	195	185	32	78	370	1240	4	1
741.200	200	178	236	226	30	78	454	1520	4	1

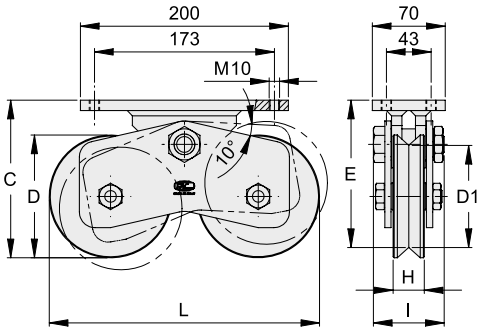

Gola U
U groove

COD.	D	D1	C	E	H	I	L	G	Kg		
742.120	120	102	151	143	30	68	260	21	900	4	2
742.160	160	142	195	187	32	78	370	21	1240	4	1
742.200	200	182	236	228	30	78	454	21	1520	4	1

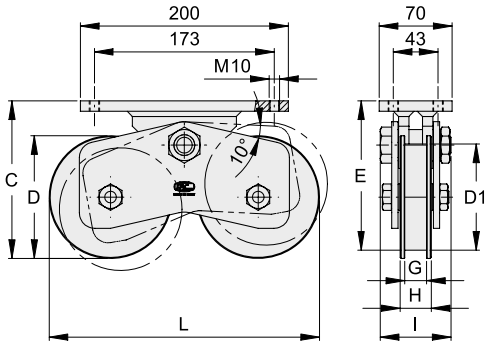

Gola Tonda
Half-round groove

COD.	D	D1	C	E	H	I	L	d	Kg		
743.120	120	100	151	142	30	68	260	20	900	4	2
743.160	160	140	195	186	32	78	370	20	1240	4	1
743.200	200	180	236	227	30	78	454	20	1520	4	1

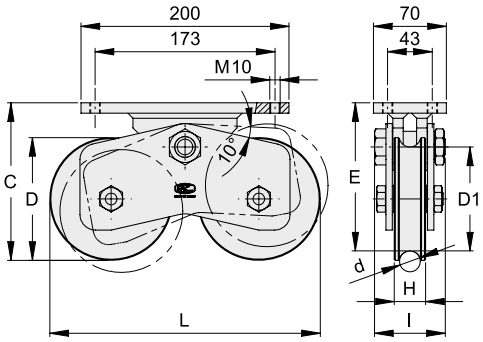

RUOTA ZINCATA A SUPPORTO ESTERNO
GALVANIZED WHEEL WITH EXTERNAL SUPPORT BRACKET

Gola V
V groove

COD.	D	D1	A	B	C	E	d1	F	H	Kg		
101.60	60	46	80	26	66	59	6.5	62	17	100	1	10
101	75	60	120	36	80	74	8.5	90	25	200	1	6
127	100	83	140	38	107	100	8.5	108	25	400	2	6

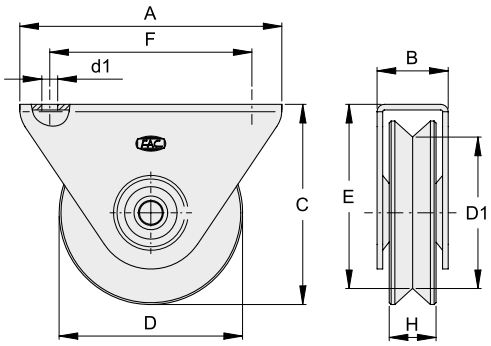

Gola U
U groove

COD.	D	D1	A	B	C	E	d1	F	G	H	Kg		
102.60	60	48	80	26	66	60	6.5	62	6	17	100	1	10
102	75	59	120	36	80	74	8.5	90	8	25	200	1	6
402	75	59	120	36	80	74	8.5	90	16	25	200	1	6
128	100	82	140	38	107	100	8.5	108	16	25	400	2	6

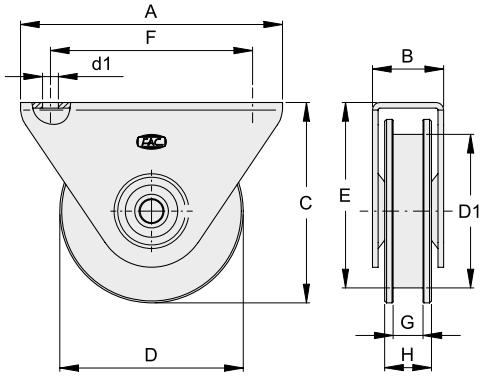

Gola Tonda
Half-round groove

COD.	D	D1	d	A	B	C	E	d1	F	H	Kg		
101.60/12	60	50	12	80	26	66	61	6.5	62	17	100	1	10
101/16	75	60	16	120	36	80	74	8.5	90	25	200	1	6
101/20	75	57	20	120	36	80	74	8.5	90	25	200	1	6
127/16	100	82	16	140	38	107	100	8.5	108	25	400	2	6
127/20	100	80.5	20	140	38	107	100	8.5	108	25	400	2	6

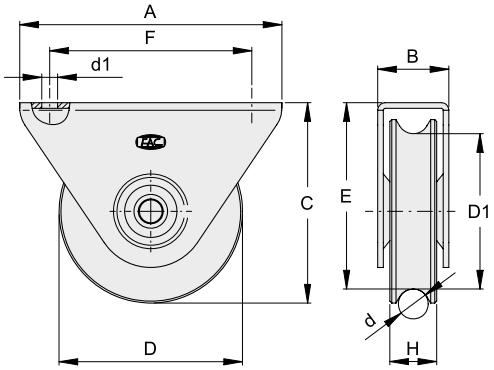

RUOTA ZINCATA CON PIASTRE A SALDARE
GALVANIZED WHEEL WITH WELDING PLATES

Gola V
V groove

COD.	D	D1	B	C	E	H	L	M	Kg		
491.75	75	65	29.5	37	12	18	80	47	150	1	6
491.100	100	84	32.5	40	13.5	22	100	57	200	1	6
491.120	120	104	32.5	40	15	22	120	75	250	1	6
496.100	100	79	44	52	13.5	30	100	57	300	2	4
496.120	120	99	44	52	15	30	120	75	400	2	6

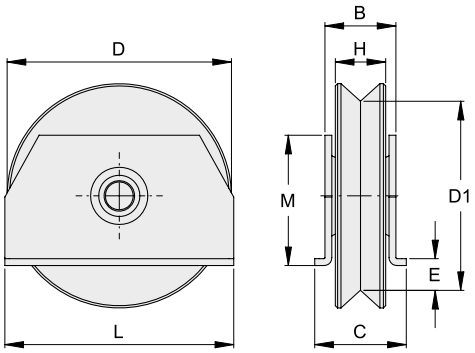

Gola U
U groove

COD.	D	D1	B	C	E	H	G	L	M	Kg		
492.75	75	61	29.5	37	12	18	7	80	47	150	1	6
492.100	100	82	32.5	40	13.5	22	8	100	57	200	1	6
492.120	120	102	32.5	40	15	22	8	120	75	250	1	6
497.100	100	82	44	52	13.5	30	21	100	57	300	2	4
497.120	120	102	44	52	15	30	21	120	75	400	2	6

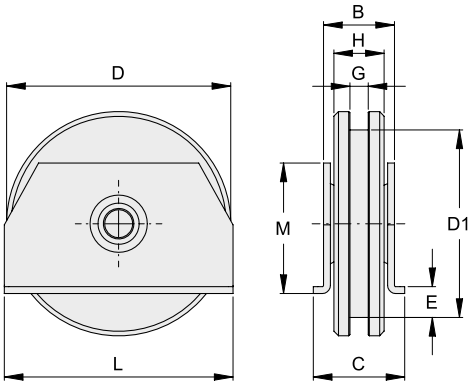

Gola Tonda
Half-round groove

COD.	D	D1	d	B	C	E	H	L	M	Kg		
493.75	75	60	16	29.5	37	12	21	80	47	150	1	6
493.100	100	84.5	16	32.5	40	13.5	22	100	57	200	1	6
493.100.20	100	82	20	32.5	40	13.5	24	100	57	200	1	4
493.120	120	103.5	16	32.5	40	15	22	120	75	250	1	6
498.100.16	100	84.5	16	44	52	13.5	30	100	57	300	2	4
498.100.20	100	80	20	44	52	13.5	30	100	57	300	2	4
498.120	120	100	20	44	52	15	30	120	75	400	2	6

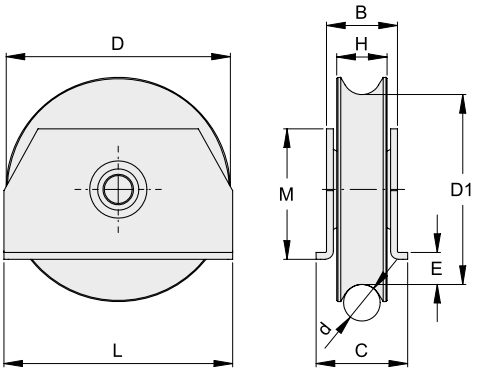

RUOTA ZINCATA CON PIASTRE A SALDARE RIBASSATE
GALVANIZED WHEEL WITH WELDING LOWERED PLATES

Gola V
V groove

COD.	D	D1	B	C	H	E	L	M	Kg		
441	100	84	32	42	22	4	98	68	200	1	6
443	140	119	40	52	30	5	138	96	400	2	8
445	140	119	50	62	30	5	138	96	400	2	6

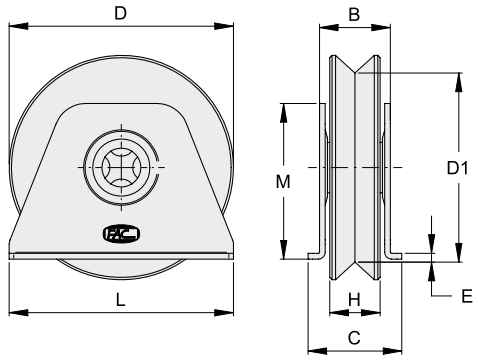

Gola U
U groove

COD.	D	D1	B	C	H	G	E	L	M	Kg		
442	100	82	32	42	22	8	4	98	68	200	1	6
444	140	120	40	52	30	21	5	138	96	400	2	8
446	140	120	50	62	30	21	5	138	96	400	2	6

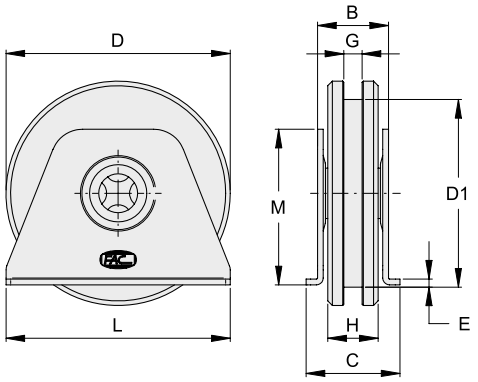

Gola Tonda
Half-round groove

COD.	D	D1	d	B	C	H	E	L	M	Kg		
441/16	100	84.5	16	32	42	22	4	98	68	200	1	6
443/20	140	120	20	40	52	30	5	138	96	400	2	8
445/20	140	120	20	50	62	30	5	138	96	400	2	6

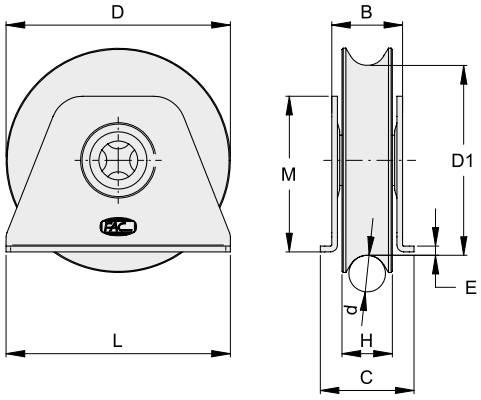

RUOTA ZINCATA PER BASCULANTI
GALVANIZED CABLE PULLEY

COD.	D	D1	d	B	H	F	Kg		
B60/6	60	48	6	20	16	10	100	1	20
B60/8	60	45	8	20	16	10	100	1	20
B75/6	75	61.5	6	20	16	12	150	1	10
B75/8	75	52	8	20	16	12	150	1	10
B90/6	90	75	6	20	16	12	170	1	6
B90/8	90	72	8	20	16	12	170	1	6
B100/6	100	86	6	20	16	12	200	1	6
B100/8	100	82	8	20	16	12	200	1	6
B120/6	120	106	6	20	16	12	220	1	12
B120/8	120	102	8	20	16	12	220	1	12

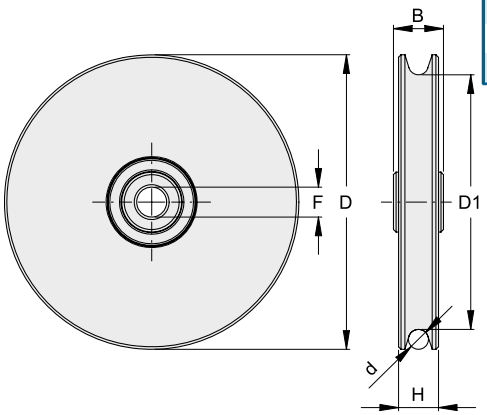

MINIRUOTA ZINCATA
SMALL GALVANIZED WHEEL

Gola V
V groove

COD.	D	D1	B	H	F	Kg		
40/V	40	32	16	12	8	50	1	50
50/V	50	43	16	12	8	60	1	30

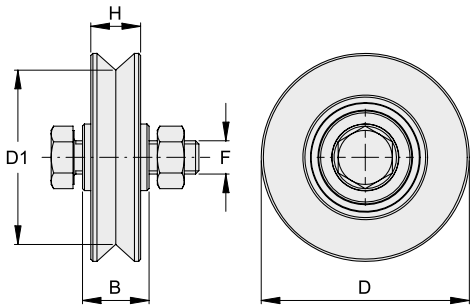

Gola Tonda
Half-round groove

COD.	D	D1	d	B	H	F	Kg		
40/T	40	31.5	8	16	12	8	50	1	50
50/T	50	41	8	16	12	8	60	1	30

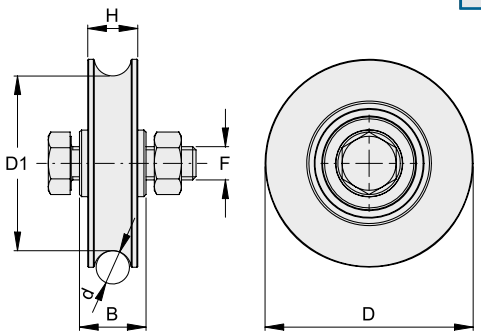

RUOTA IN N- LON
WHEEL IN NYLON

COD.	D	D1	d	B	H	F	Kg		
301N	60	51	---	20	16	10	100	1	20
60/6N	60	48	6	20	16	10	100	1	20
60/8N	60	45	8	20	16	10	100	1	20

301N **60/6N 60/8N**

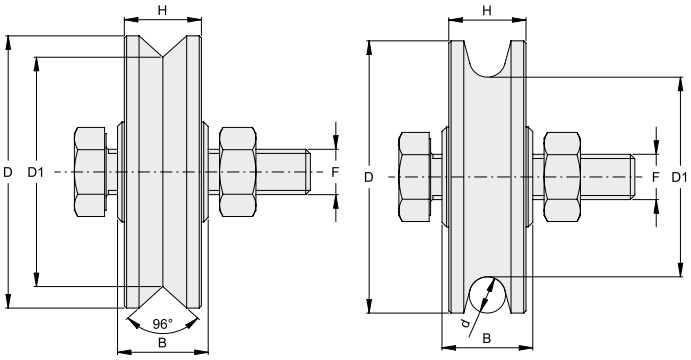

301N **60/6N 60/8N**

MINIRUOTA IN N- LON
SMALL WHEEL IN NYLON

Gola V
V groove

COD.	D	D1	B	H	F	Kg		
40/VN	40	32	16	12	8	50	1	50
50/VN	50	43	16	12	8	60	1	30

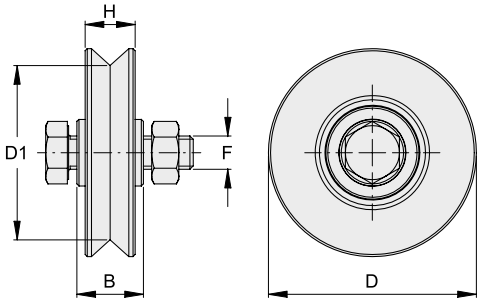

Gola Tonda
Half-round groove

COD.	D	D1	d	B	H	F	Kg		
40/TN	40	31.5	8	16	12	8	50	1	50
50/TN	50	41	8	16	12	8	60	1	30

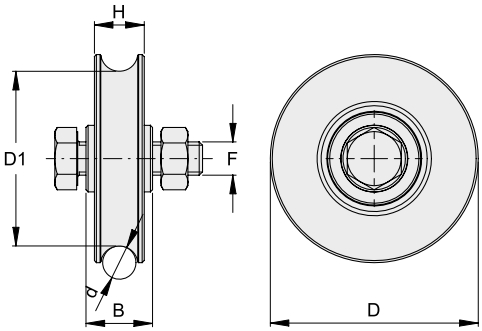

ROTAIA ZINCATA E FORATA PER CANCELLI - A CEMENTARE
GALVANIZED DRILLED RAIL FOR SLIDING GATES - IN CONCRETE

	COD.	A	B	d	F	Sp	L (mm)	
616 serie leggera *light-duty series*	**616/Z3**	50	50	16	6.5	3	3	30
	616/Z	50	50	16	6.5	3	6	30
620 serie pesante *heavy-duty series*	**620/Z3**	60	60	20	6.5	4	3	20
	620/Z	60	60	20	6.5	4	6	20

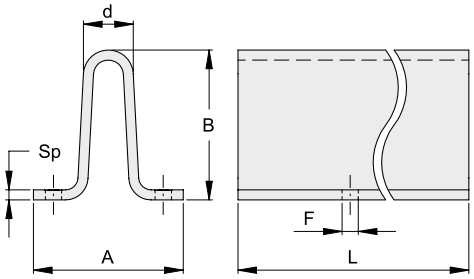

Giunto zincato per rotaie serie 616 e 620
Coupling galvanized plate for guide rail 616 and 620 series

COD.	A	F	Sp	L (mm)	
616/G	50	6.5	3	130	30
620/G	60	6.5	4	140	20

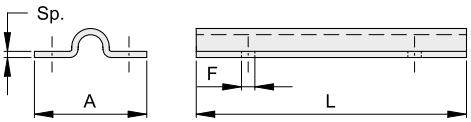

Raschietto universale in legno per pulizia rotaie G.T. 16 20
Universal wooden tamper half-round groove 16 20 mm

COD.	
625	20

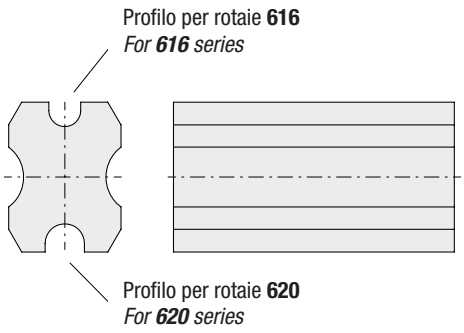

ROTAIE ZINCATE A PAVIMENTO
GALVANIZED FLOOR RAILS

Rotaia a V
V groove rail

COD.	L (m)	
701/Z3	3	50
701/Z	6	50

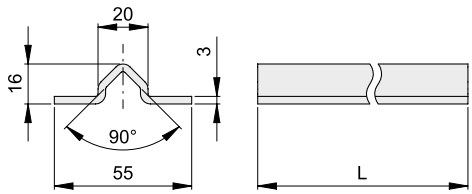

Rotaia a V forata
Drilled V groove rail

COD.	L (m)	
701/Z3F	3	50
701/ZF	6	50

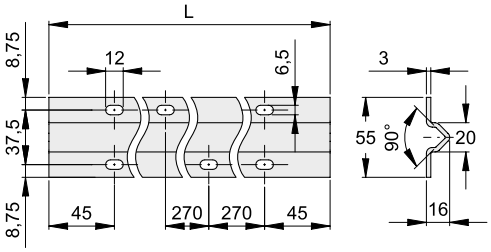

Rotaia mezza tonda
Half-round rail

COD.	A	B	C	R	Sp	L (m)	
716/Z3	16	16	50	8	3	3	50
716/Z	16	16	50	8	3	6	50
720/Z3	20	16	55	10	3.5	3	50
720/Z	20	16	55	10	3.5	6	50

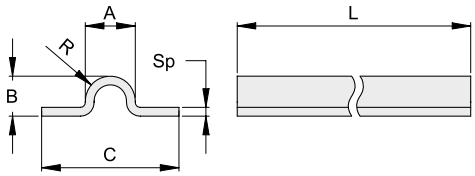

Rotaia mezza tonda forata
Half-round drilled rail

COD.	A	B	C	D	L1	R	Sp	L (m)	
716/Z3F	16	16	50	8.5	33	8	3	3	50
716/ZF	16	16	50	8.5	33	8	3	6	50
720/Z3F	20	16	55	8.7	37.5	10	3.5	3	50
720/ZF	20	16	55	8.7	37.5	10	3.5	6	50

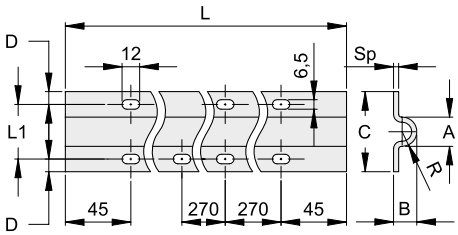

ROTAIA ZINCATA - A CEMENTARE
GALVANIZED RAIL - IN CONCRETE

Rotaia zincata per gola tonda
Galvanized half-round groove rail

COD.	A	B	d	g	Sp	L (m)	
816/Z3	50	50	16	11	2,5	3	50
816/Z	50	50	16	11	2,5	6	50
820/Z3	60	60	20	13	3,5	3	50
820/Z	60	60	20	13	3,5	6	50

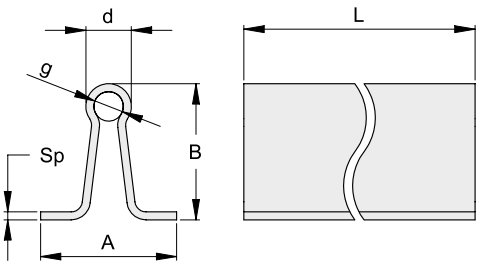

Giunto zincato di collegamento per serie 816 e 820
Galvanized joint pin for 816 and 820 series

COD.	D	
816G	11	50
820G	13	50

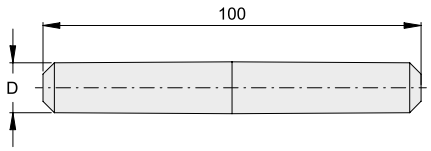

Applicazioni
Applications

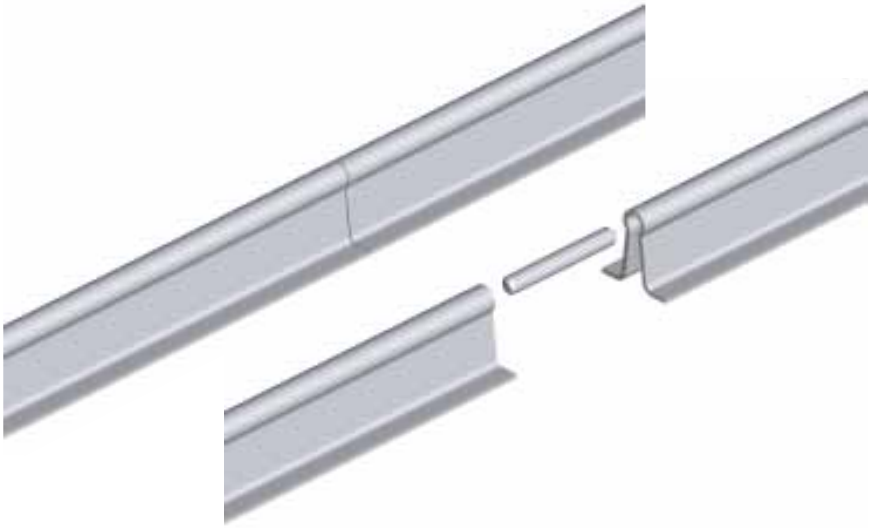

KIT ROTAIA ZINCATA PER INSTALLAZIONE A LIVELLO PAVIMENTO
GALVANIZED RAIL SET FOR INSTALLATION AT THE GROUND LEVEL

Kit completo
Complete kit

COD.	L (m)	n° piastre	
820K3	3	3	1 kit
820K	6	5	1 kit

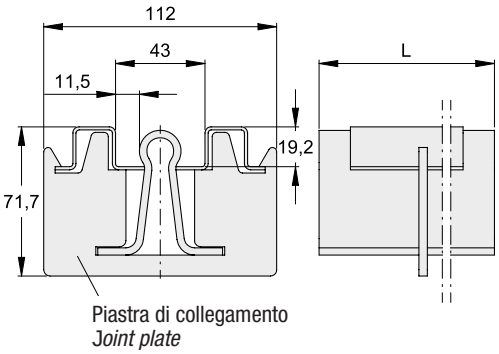

Profilo laterale zincato
Galvanized side profile

COD.	L (m)	
830Z3	3	1
830Z	6	1

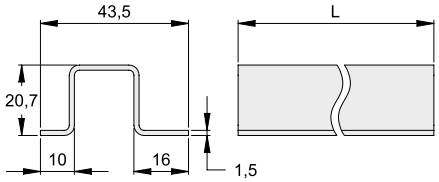

Piastra di collegamento zincata
Galvanized joint plate

COD.	
835	1

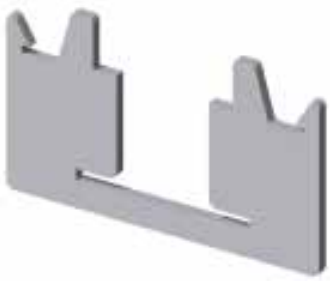

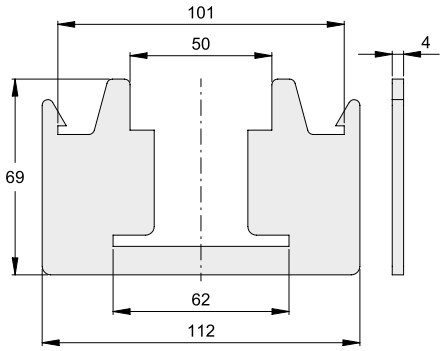

PIASTRA DI GUIDA ZINCATA REGOLABILE AD ASOLA UNICA - FISSAGGIO A MURO
ADJUSTABLE GALVANIZED GUIDE BRACKET WITH ONE HOLE - WALL FIXING

	COD.	
con 2 olive Cod. **118** / *with 2 guide rollers Cod.* ***118***	**224L**	4

NEW

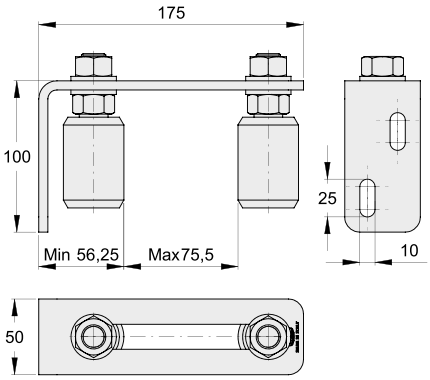

SUPPORTO GUIDA REGOLABILE ZINCATO
ADJUSTABLE GALVANIZED GUIDE SUPPORT

NEW

A murare *To wall*	COD.	A	B	C	D	H	Gmax	
con 2 olive Cod. **117** / *with 2 guide rollers Cod.* ***117***	**226.17**	35	318	110	30	40	120	6
con 2 olive Cod. **114** / *with 2 guide rollers Cod.* ***114***	**226.14**	35	318	110	40	44	110	6
con 2 olive Cod. **118** / *with 2 guide rollers Cod.* ***118***	**226.18**	50	397	120	40	60	150	4
con 2 olive Cod. **119** / *with 2 guide rollers Cod.* ***119***	**226.19**	50	397	120	60	60	130	4

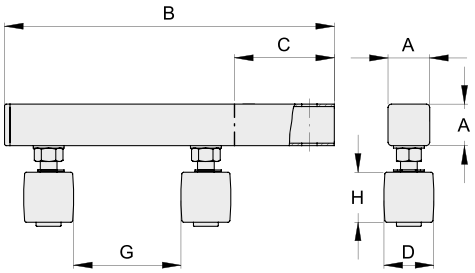

Con piastra di fissaggio *With fixing plate*	COD.	A	B	D	H	Gmax	d	L	M	
con 2 olive Cod. **117** / *with 2 guide rollers Cod.* ***117***	**227.17**	35	213	30	40	120	11	110X110	80X80	4
con 2 olive Cod. **114** / *with 2 guide rollers Cod.* ***114***	**227.14**	35	213	40	44	110	11	110X110	80X80	4
con 2 olive Cod. **118** / *with 2 guide rollers Cod.* ***118***	**227.18**	50	282	40	60	150	13	130X130	90X90	4
con 2 olive Cod. **119** / *with 2 guide rollers Cod.* ***119***	**227.19**	50	282	60	60	130	13	130X130	90X90	4

NEW

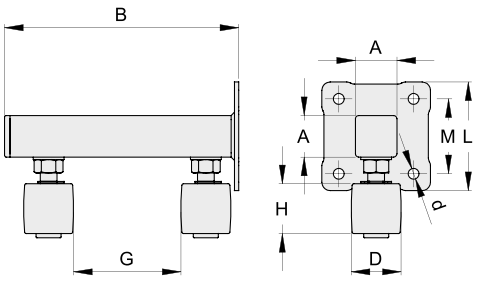

PIASTRE DI GUIDA SUPERIORE ZINCATE REGOLABILI
ADJUSTABLE GALVANIZED UPPER GUIDE BRACKETS

COD.	A	B	C	D	H		
225.2.17	39÷88	4÷102	100	180	62	4	con 2 olive Cod. **117** / *with 2 guide rollers Cod.* ***117***
225.2.18	50÷99	4÷110	120	210	82	4	con 2 olive Cod. **118** / *with 2 guide rollers Cod.* ***118***

NEW

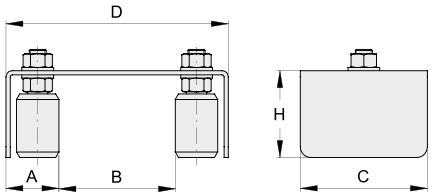

COD.	A	B	C	D	H		
225.4.17	39÷88	4÷102	220	180	62	4	con 4 olive Cod. **117** / *with 4 guide rollers Cod.* ***117***
225.4.18	50÷99	4÷110	300	210	82	4	con 4 olive Cod. **118** / *with 4 guide rollers Cod.* ***118***

NEW

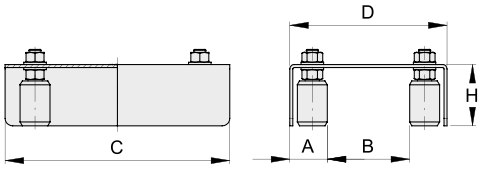

COD.	B	C	D	H		
220	40÷50	60	145	33	14	con 2 olive Cod. **412** / *with 2 guide rollers Cod.* ***412***

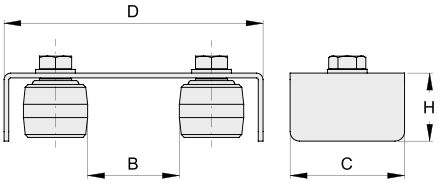

PIASTRE DI GUIDA SUPERIORE ZINCATE REGOLABILI
ADJUSTABLE GALVANIZED UPPER GUIDE BRACKETS

	COD.	B	C	D	H	
con 4 olive Cod. **412** / *with 4 guide rollers Cod.* ***412***	**221**	40÷50	220	138	35	14

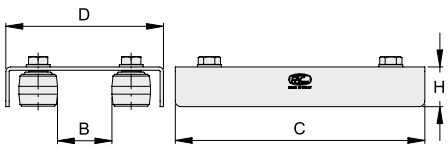

	COD.	A	B	C	D	H	
con 4 olive Cod. **412** / *with 4 guide rollers Cod.* ***412***	**212**	40÷80	40÷60	220	133÷179	46	12
con 4 olive Cod. **117** / *with 4 guide rollers Cod.* ***117***	**217**	40÷80	60	220	133÷179	59	8
con 4 olive Cod. **114** / *with 4 guide rollers Cod.* ***114***	**214**	50÷87	60÷80	350	174÷207	65	3
con 4 olive Cod. **118** / *with 4 guide rollers Cod.* ***118***	**218**	50÷87	60÷80	350	174÷207	82	3

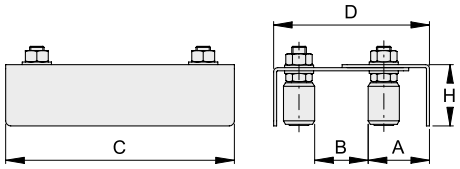

Fissaggio a muro *Wall fixing*	COD.	A	B	C	D	d	G	H	
con 4 olive Cod. **412** / *with 4 guide rollers Cod.* ***412***	**212L**	40÷80	40÷60	220	133÷179	9	120	46	6
con 4 olive Cod. **117** / *with 4 guide rollers Cod.* ***117***	**217L**	40÷80	40÷60	220	133÷179	9	120	59	6
con 4 olive Cod. **114** / *with 4 guide rollers Cod.* ***114***	**214L**	50÷87	60÷80	350	174÷207	13	200	65	2
con 4 olive Cod. **118** / *with 4 guide rollers Cod.* ***118***	**218L**	50÷87	60÷80	350	174÷207	13	200	82	2

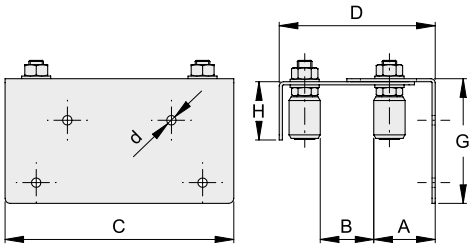

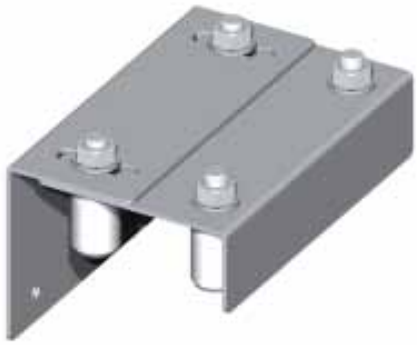

PIASTRE DI GUIDA SUPERIORE ZINCATE REGOLABILI AD ASOLA UNICA
ADJUSTABLE GALVANIZED UPPER GUIDE BRACKETS WITH ONE HOLE

COD.	A	B	C	D	H		
222	40÷110	0÷70	220	150	60	8	con 4 olive Cod. **117** / *with 4 guide rollers Cod.* ***117***
223	50÷160	0÷110	300	210	82	4	con 4 olive Cod. **118** / *with 4 guide rollers Cod.* ***118***

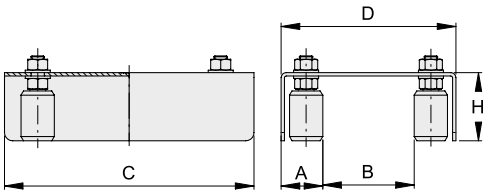

COD.	A	B	C	D	d	G	H		Fissaggio a muro *Wall fixing*
222L	40÷110	0÷70	220	150	9	120	60	6	con 4 olive Cod. **117** / *with 4 guide rollers Cod.* ***117***
223L	50÷160	0÷110	300	210	13	180	82	3	con 4 olive Cod. **118** / *with 4 guide rollers Cod.* ***118***

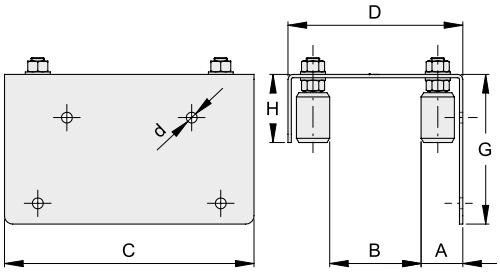

OLIVE SUPERIORI DI GUIDA IN N- LON O IN OTTONE
UPPER GUIDE ROLLERS IN NYLON AND BRASS

Oliva conica
Cone-shaped roller

Cod. **110** oliv conic iccol d tt e e o - N 40x35
small roller with nylon cone-shaped section adapt to UPN 40x3

Cod. **111** oliv conic nde d tt e e o - N 50x37
ig roller with nylon cone-shaped section adapt to UPN 0x3

	COD.	D	d	H	F	
Nylon	**110**	30	24	26	M8	30
Nylon	**111**	37	30	30	M10	30

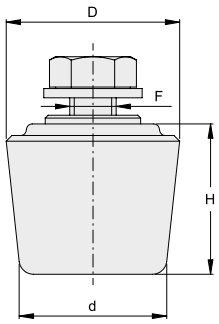

Oliva
Roller

	COD.	D	H	F	
Nylon	**412**	34	30	M10	30
Nylon	**112**	38	30	M10	30
Ottone / Brass	**612**	34	30	M10	30

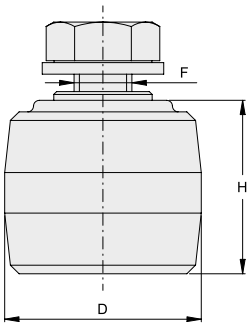

Oliva
Roller

	COD.	D	H	L	F	
Nylon	**113**	25	32	30	M14	30
Nylon	**114**	40	44	37	M16	10
Nylon	**117**	30	40	34	M14	30
Nylon	**118**	40	60	41	M16	10
Ottone / Brass	**613**	25	32	30	M14	30
Ottone / Brass	**614**	40	44	37	M16	10
Ottone / Brass	**617**	30	40	34	M14	30
Ottone / Brass	**618**	40	60	41	M16	10

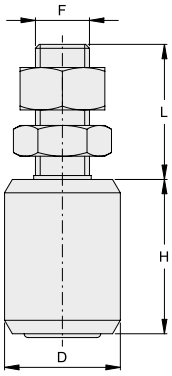

OLIVA SUPERIORE DI GUIDA IN N-LON PER CANCELLI PESANTI
UPPER GUIDE NYLON ROLLER FOR HEAVY GATES

COD.	D	H	L	F	
119	60	60	65	M20	4

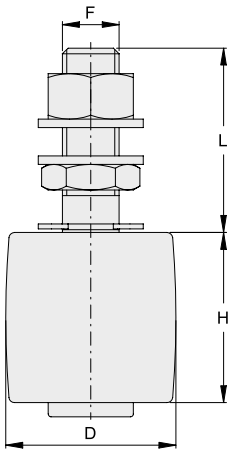

OLIVA SUPERIORE REGOLABILE CON CAVALLOTTO ZINCATO PER CANCELLI PESANTI
ADJUSTABLE ROLLER WITH GALVANIZED BRACKET FOR HEAVY GATES

COD.	D	H	A	L	B	Sp	
166.S	52	48	35÷43	61	35	6	4

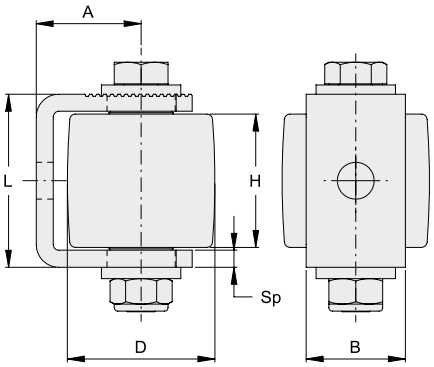

OLIVA SUPERIORE DI GUIDA IN N-LON CON 2 CUSCINETTI
UPPER GUIDE NYLON ROLLER WITH 2 BEARINGS

COD.	D	H	L	F		
114.1	40	44	43	12	2	10
114.2	40	44	43	12	2 inox	10

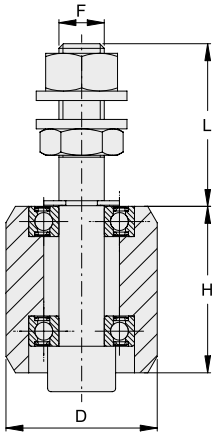

OLIVA SUPERIORE DI GUIDA IN N- LON CON 2 CUSCINETTI PER CANCELLI PESANTI
UPPER GUIDE NYLON ROLLER WITH 2 BEARINGS FOR HEAVY GATES

COD.	D	H	L	F		
166.1	52	48	52	16	2	4
166.2	52	48	52	16	2 inox	4

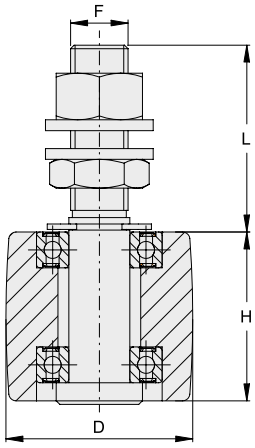

OLIVA LUNGA DI GUIDA IN N- LON
LONG NYLON GUIDE ROLLER

Oliva
Roller

COD.	D	H	L	F	
118.4	40	250	42	16	10
118.6	40	150	42	16	10

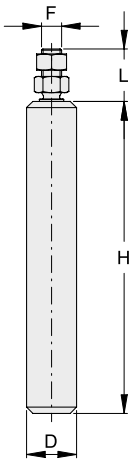

Oliva con supporto
Roller with bracket

COD.	D	H	A	B	L	M	d	
118.5	40	250	299	40	51	200	9	6

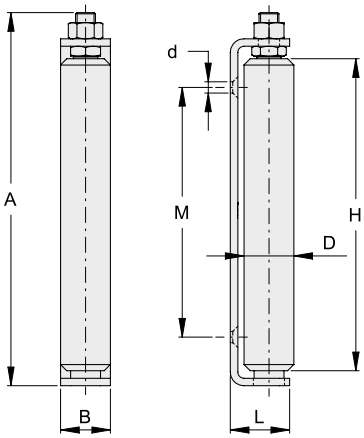

PROTEZIONE ZINCATA PER OLIVA DI GUIDA
GALVANIZED GUIDE ROLLER COVER

COD.	A	B	C	d	
517	39	33.5	57	14	12
518	50	43.5	78	16	8
519	71	65.5	95	20	6

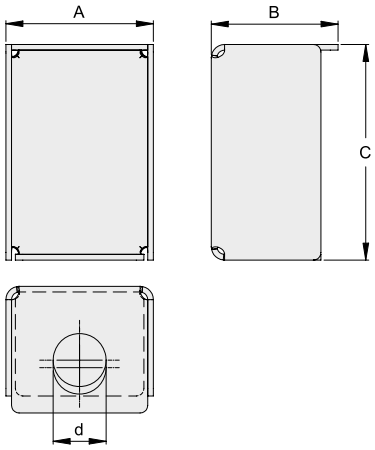

OLIVA DI GUIDA CON PROTEZIONE ZINCATA
GALVANIZED COVERED GUIDE ROLLER

COD.	A	B	C	M	N	D	H	L	F	
117C	39	33.5	57	25	82	30	40	34	M14	8
118C	50	43.5	78	30.5	108.5	40	60	41	M16	4
119C	71	65.5	95	45	140	60	60	65	M20	2

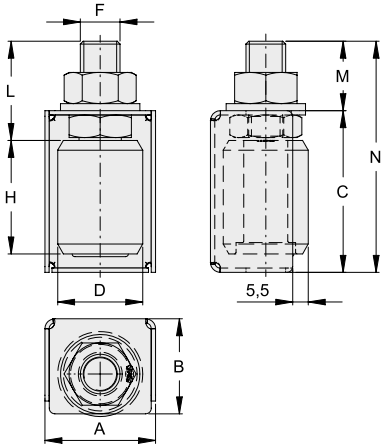

Applicazioni
Applications

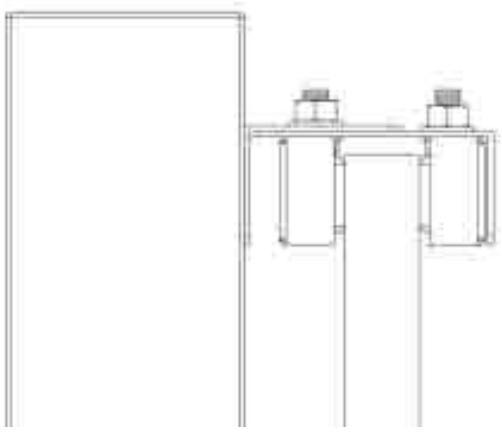

BATTENTE D ARRESTO ZINCATO - A SALDARE
GALVANIZED LIMIT STOP - WELD FIXING

COD.	A	B	C	D	H	
115	8	50	35	30	92	20
116	10	70	45	36	115	10

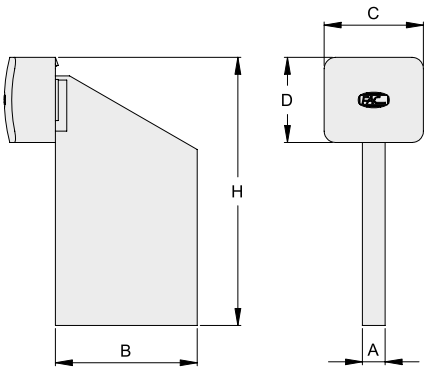

BATTENTE DI SICUREZZA - LUCIDO
SAFETY STRIKE - BLACK

COD.	A	B	C	D	Sp	
357.40	59	52	44	45	4	10
357.50	69	62	54	50	4	10
357.60	79	72	64	55	4	10
357.80	99	94	86	65	4	10

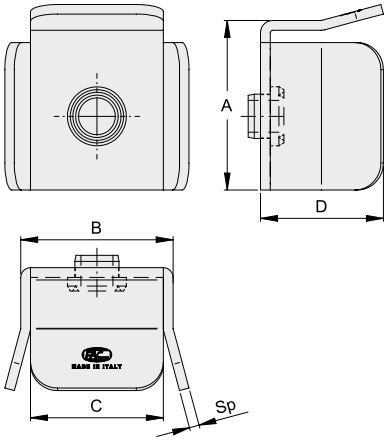

Applicazioni
Applications

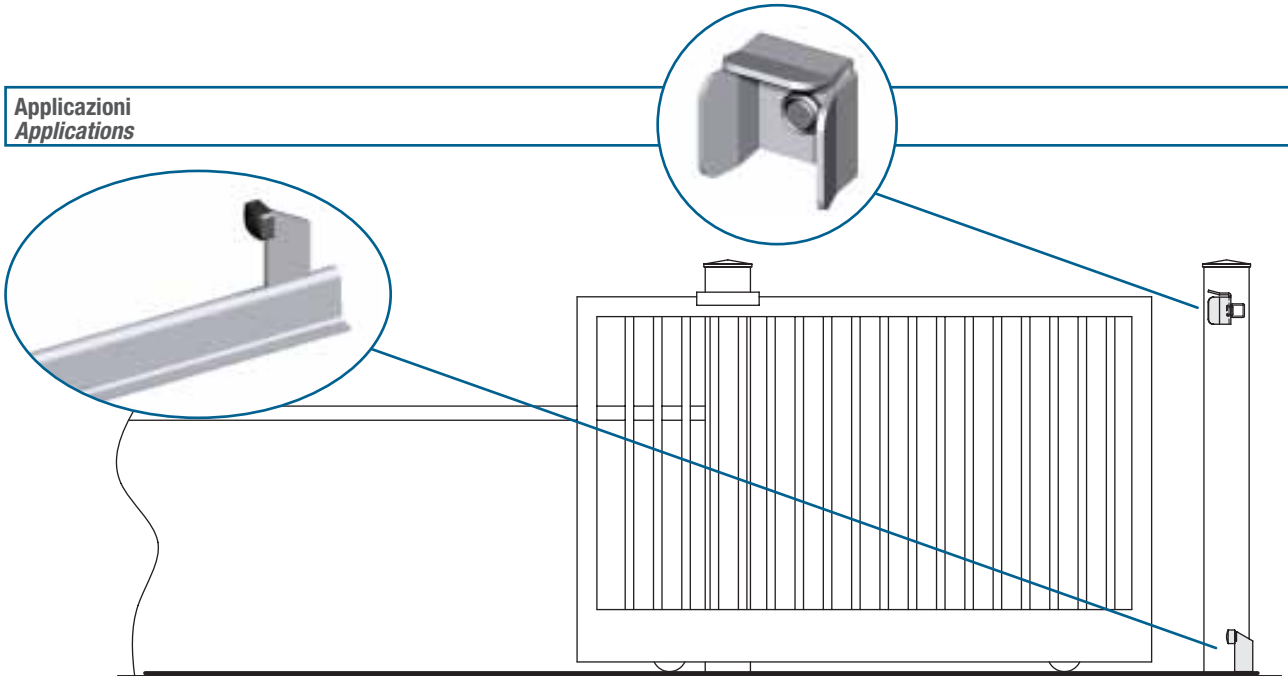

BATTENTE D ARRESTO ZINCATO CON PIASTRA FORATA
GALVANIZED LIMIT STOP WITH DRILLED PLATE

COD.	A	B	C	D	L	H	M	d	
115P	10	40	35	30	90x90	101	64x64	9	10
116P	10	50	45	36	110x110	108	80x80	11	10
116GP	10	70	45	36	110x130	121	70x90	13	10

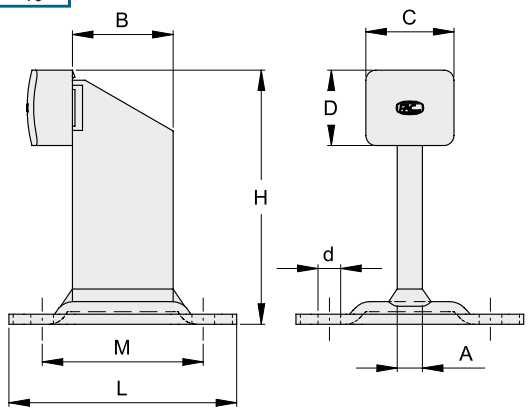

BATTENTE AMMORTIZZATORE ZINCATO - A SALDARE
GALVANIZED DAMPER LIMIT STOP - WELD FIXING

COD.	A	B	C	D	E	H	
116A	8	57	38	42	130÷150	92	4

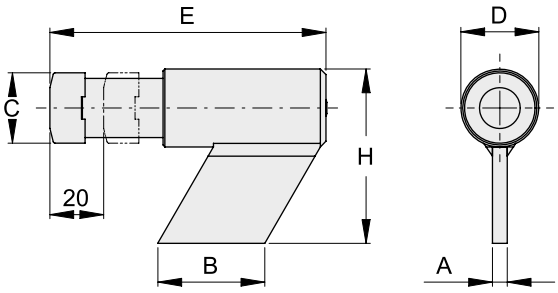

BATTENTE AMMORTIZZATORE ZINCATO CON PIASTRA FORATA
GALVANIZED DUMPER LIMIT STOP WITH DRILLED PLATE

COD.	A	C	D	E	L	H	M	d	
116AP	8	38	42	130÷150	110x110	103	80x80	11	4

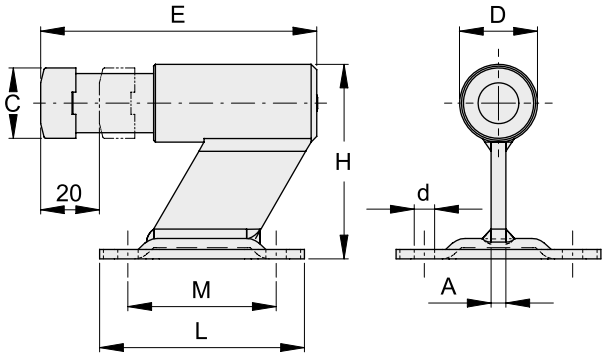

MANIGLIE IN LEGA
ALLOY HANDLES

Cromata *Chromate*	COD.	G	
	MC/25	25÷35	10
	MC/35	35÷45	10
	MC/40	40÷50	10
	MC/50	50÷60	10

Verniciata nera *Black painted*	COD.	G	
	MV/25	25÷35	10
	MV/35	35÷45	10
	MV/40	40÷50	10
	MV/50	50÷60	10

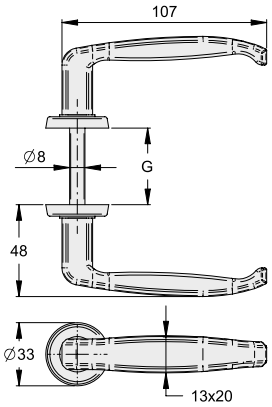

CREMAGLIERE MODULO 4
MODULE 4 RACKS

Cremagliera 22x22 *Rack 22x22*	COD.	L	H	S	
cid / B/ac	**622/N1**	1000	22	22	10
cid / B/ac	**622/N2**	2000	22	22	10
inc t / al-ani ed	**622/Z1**	1000	22	22	10
inc t / al-ani ed	**622/Z2**	2000	22	22	10
inc t e o t / al-ani ed and drilled	**622/ZF**	1000	22	22	10
inc t e o t / al-ani ed and drilled	**622/ZF2**	2000	22	22	10

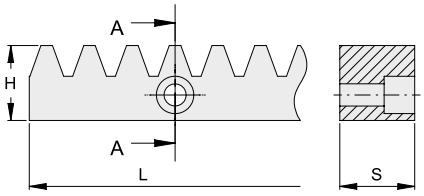

Cremagliera 30x12 *Rack 30x12*	COD.	L	H	S	
inc t ed ol t / al-ani ed and drilled	**630/ZF**	1000	30	12	10
inc t ed ol t / al-ani ed and drilled	**630/ZF2**	2000	30	12	10
inc t ed ol t , co let di di t n i to i ld e / al-ani ed and drilled with welding connections	**630/ZS**	1000	30	12	10
inc t ed ol t , co let di di t n i to i ld e / al-ani ed and drilled with welding connections	**630/ZS2**	2000	30	12	10
inc t ed ol t , co let di di t n i to i d vvit e / al-ani ed and drilled with threaded connections	**630/ZA**	1000	30	12	10
inc t ed ol t , co let di di t n i to i d vvit e / al-ani ed and drilled with threaded connections	**630/ZA2**	2000	30	12	10

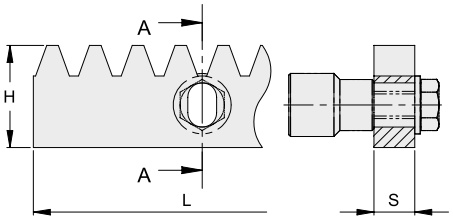

Accessori su richiesta per cremagliera 30x12 *Optional accessories for rack 30x12*	COD.	
	635/A	30
	635/S	30

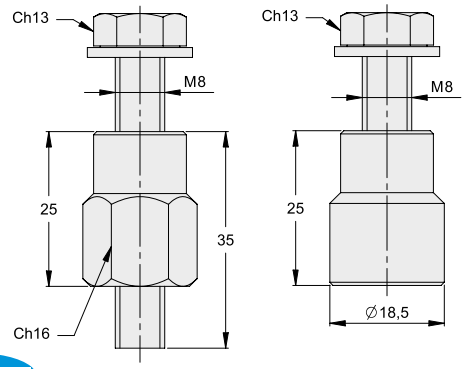

i t n i to e ld e co leto di vite e ondell Cod. **635/S**

elding connection with screw and washers Cod. 635/S

i t n i to e d vvit e co leto di vite e ondell Cod. **635/A**

hreaded connection with screw and washers Cod. 635/A

BATTENTI APERTI PER SERRATURA A GANCIO - LUCIDI
OPEN STRIKES FOR HOOK-LOCK - BLACK

COD.	A	B	C	D	Sp	
355.40	216	48	42	32.5	3	10
355.50	216	58	52	37.5	3	10
355.60	216	70	62	43.5	4	10
355.80	216	90	84	49.5	4	10

Tappi di arresto
in plastica asportabili

Removable rubber stoppers

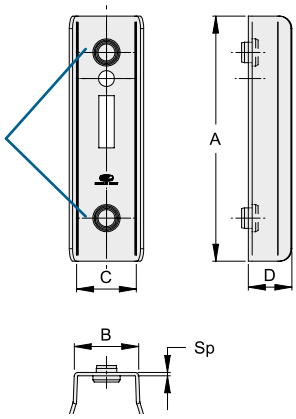

BATTENTI CHIUSI PER SERRATURA A GANCIO - LUCIDI
STRIKE BOXES FOR HOOK-LOCK - BLACK

COD.	A	B	C	D	E	Sp	
356.40	216	48	42	74	46	3	6
356.50	216	58	52	79	46	3	6
356.60	216	70	62	85	47	4	6
356.80	216	90	84	91	47	4	6

Tappi di arresto
in plastica asportabili

Removable rubber stoppers

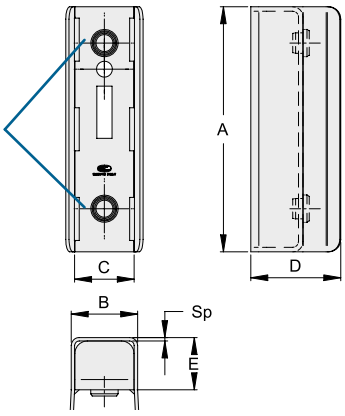

Applicazioni
Applications

SERRATURA A GANCIO CON CILINDRO E CHIAVI
HOOK-LOCK WITH CYLINDER AND KEYS

COD.	
350	1

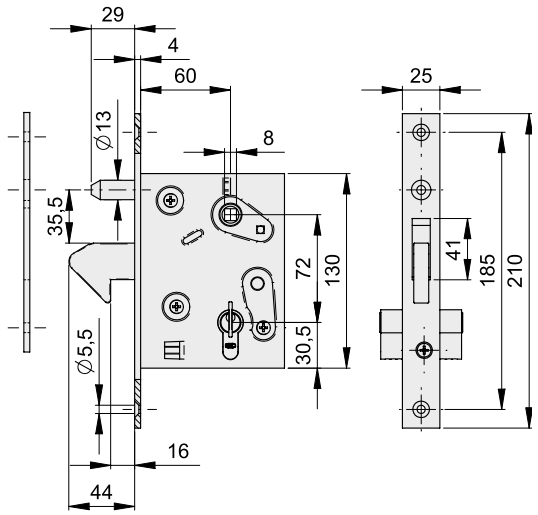

SCATOLE COPRISERRATURA - LUCIDE
COVER-LOCK BOXES - BRIGHT

COD.	A	B	C	D	I	
351/40	40	175	78	72	20	20
351/50	50	175	80	72	10	20
352/40	40	175	80	72	10	20

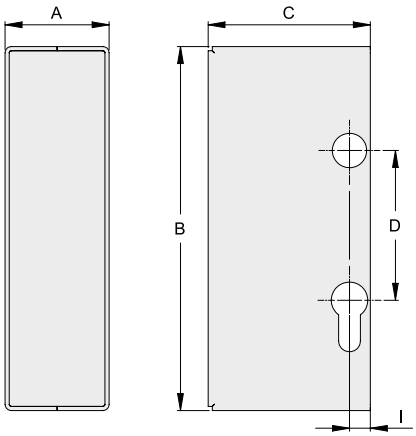

COD.	A	B	C	D	I	
352/50	54	175	71	72	19	20

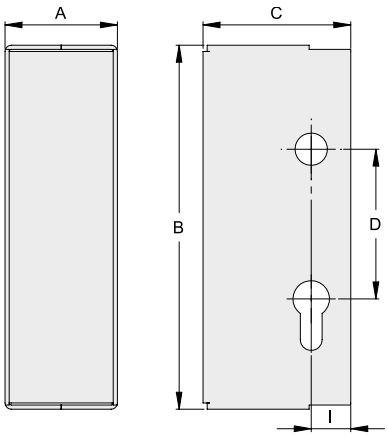

e e cl iv ente e t e con ent t d 50 .
n*ly use with hoo -loc entrance* 0 mm.

RUOTE SUPERIORI DI GUIDA ZINCATE - A SALDARE
GALVANIZED UPPER GUIDE ROLLERS - WELD FIXING

COD.	A	B	C	D	E	
159	35	14	25	30	2	24
160	42	14	25	30	2	12
161	52	14	25	30	2	12

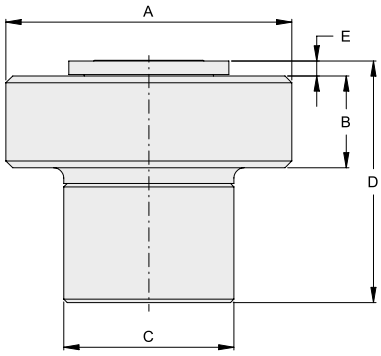

Con cuscinetto a sfere
With bearing

COD.	A	B	C	D	
159C	35	14	25	28	24
160C	42	14	25	28	12
161C	52	14	25	28	12

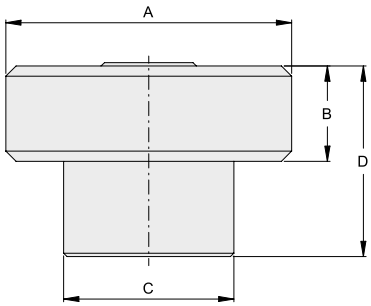

Applicazioni
Applications

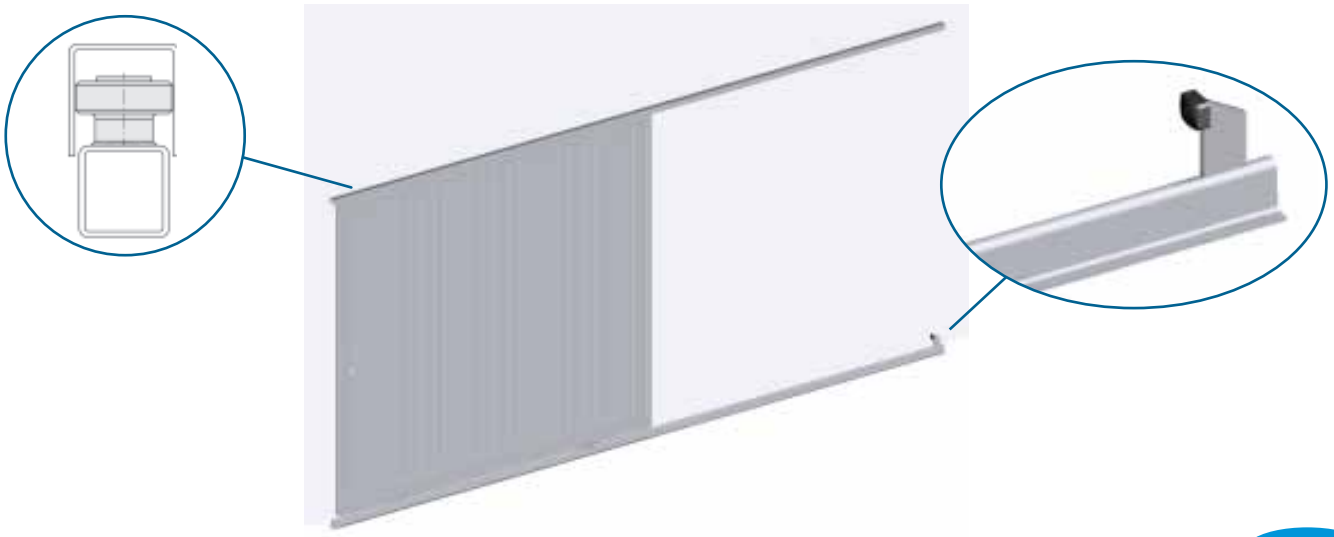

NOTE:

ACCESSORI PER PORTONI SOSPESI

ACCESSORIES FOR HANGING DOORS

www.facsrl.com

Tutte le misure sono espresse in mm,
ove non diversamente specificato.

All measures are in mm, if any other measurement unit is not specified.

LEGENDA:

PORTATA
LOAD

N° CUSCINETTI
BEARINGS N.

PZ/CONF.
PIECES FOR BOX

MANIGLIA ZINCATA DA INCASSO
GALVANIZED RECESSED HANDLE

COD.	A	B	C	D	d	L	L1	
501	90	200	50	165	---	---	---	30
501/F	90	200	50	165	4	184	74	30
511	52	115	29	94	---	---	---	20
511/F	52	115	29	94	3	105	42	20

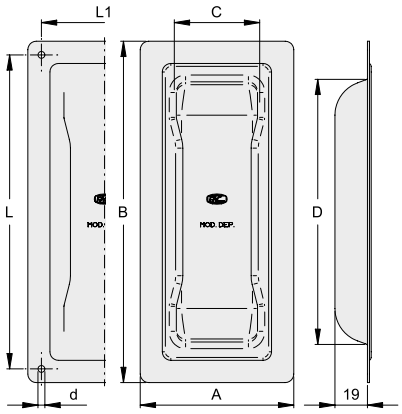

MANIGLIA 2 CURVE LUCIDA - A SALDARE
2 CURVE BLACK TUBULAR HANDLE - WELD FIXING

COD.		I	H	
531	20	180	62	10
534	28	280	78	10

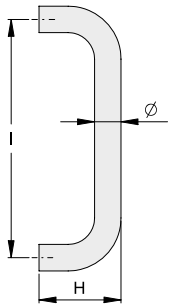

MANIGLIA 4 CURVE LUCIDA - A SALDARE
4 CURVE BLACK TUBULAR HANDLE - WELD FIXING

COD.		I	H	L	
532	20	180	62	90	10
535	28	280	78	135	10

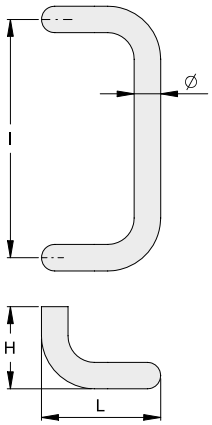

MANIGLIA 2 CURVE A TAPPO
2 CURVE INTERNAL THREADED TUBULAR HANDLE

	COD.		I	H	
inc t / al-ani ed	**541**	20	180	62	10
inc t / al-ani ed	**544**	28	280	78	10
e nici t ne / Blac painted	**551**	20	180	62	10
e nici t ne / Blac painted	**554**	28	280	78	10

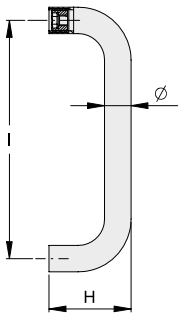

MANIGLIA 4 CURVE A TAPPO
4 CURVE INTERNAL THREADED TUBULAR HANDLE

	COD.		I	H	L	
inc t / al-ani ed	**542**	20	180	62	90	10
inc t / al-ani ed	**545**	28	280	78	135	10
e nici t ne / Blac painted	**552**	20	180	62	90	10
e nici t ne / Blac painted	**555**	28	280	78	135	10

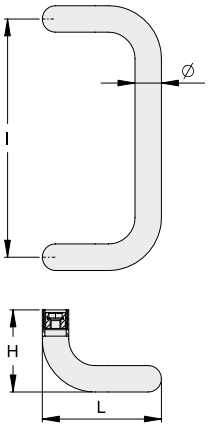

Applicazioni
Applications

Maniglia a saldare
eld fix tubular handle

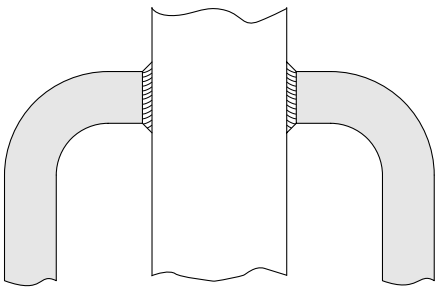

Maniglia flangiata
Flanged tubular handle

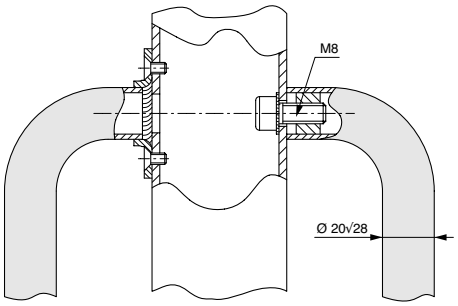

Maniglia a tappo
Internal threaded tubular handle

MANIGLIA FLANGIATA 2 CURVE
2 CURVE FLANGED TUBULAR HANDLE

	COD.		I	H	T	
inc t / al-ani ed	**561**	20	180	64	230	10
inc t / al-ani ed	**564**	28	280	80	345	10
e nici t ne / Blac painted	**571**	20	180	64	230	10
e nici t ne / Blac painted	**574**	28	280	80	345	10

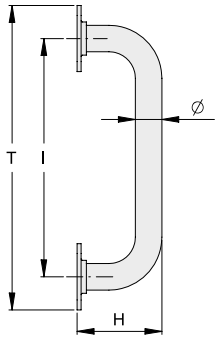

MANIGLIA FLANGIATA 4 CURVE
4 CURVE FLANGED TUBULAR HANDLE

	COD.		I	H	L	T	
inc t / al-ani ed	**562**	20	180	64	90	230	10
inc t / al-ani ed	**565**	28	280	80	135	345	6
e nici t ne / Blac painted	**572**	20	180	64	90	230	10
e nici t ne / Blac painted	**575**	28	280	80	135	345	6

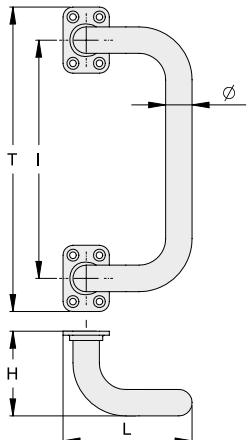

MANIGLIA INCLINATA FLANGIATA
INCLINED AND FLANGED TUBULAR HANDLE

	COD.		I	H	L	T	
inc t / al-ani ed	**563**	20	180	64	60	230	10
inc t / al-ani ed	**566**	28	280	80	110	345	10
e nici t ne / Blac painted	**573**	20	180	64	60	230	10
e nici t ne / Blac painted	**576**	28	280	80	110	345	10

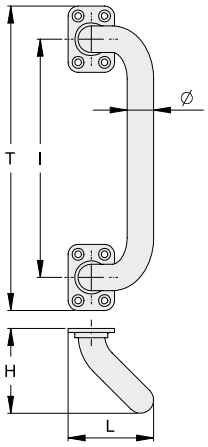

DETTAGLI FLANGIA DI FISSAGGIO
FIXING FLANGE DETAILS

	A	B	C	D	E	F	G
- e ni li 20 / or handle 20	20	5	20	35	3	35	50
- e ni li 28 / or handle 2	28	6	27	47	4	45	65

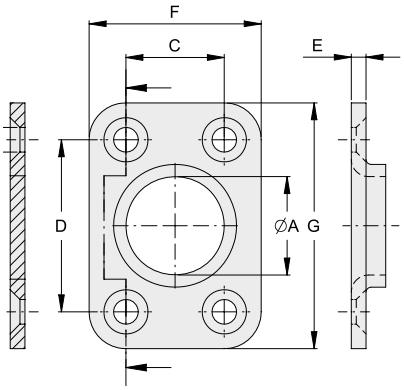

Applicazioni
Applications

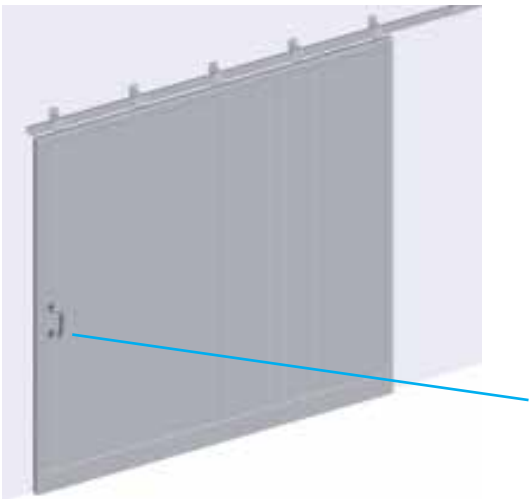

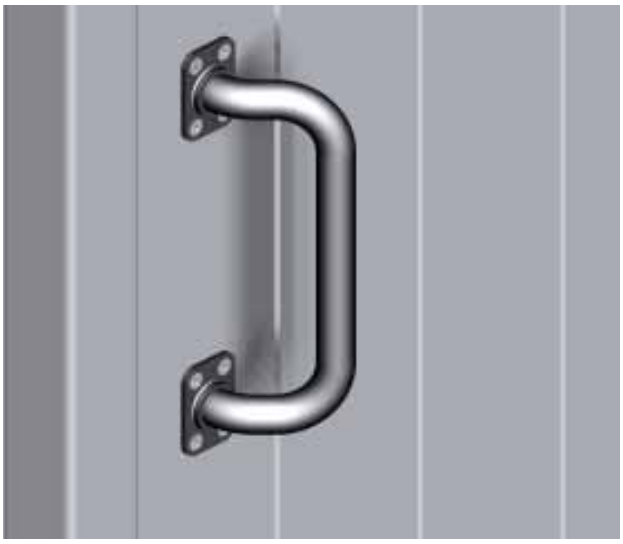

MONOROTAIA ZINCATA PER CARRELLO SCORREVOLE
GALVANIZED TOP TRACK FOR SLIDING TROLLEY

COD.	A	B	S	L(m)	
P.RF/24.3	33	31	2	3	30
P.RF/24	33	31	2	6	30
P.RF/45.3	42	54	2.5	3	20
P.RF/45	42	54	2.5	6	20
P.RF/55.3	57	67	3	3	20
P.RF/55	57	67	3	6	20

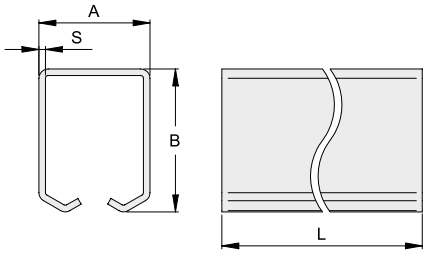

SUPPORTI ZINCATI REGOLABILI PER MONOROTAIA
ADJUSTABLE GALVANIZED SUPPORT BRACKETS FOR TOP TRACK

Supporto con fissaggio a parete
Wall-fixing support bracket

COD.	C	D	E	G	Sp.	
SP24	40,5	48	59	21÷41	3	10
SP45	51,5	71	69	25÷45	4	10
SP55	65,5	86	79	35÷52	4	6

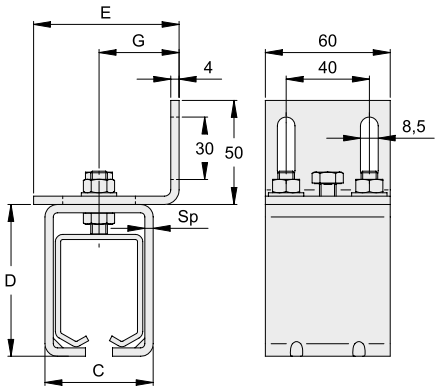

Supporto con fissaggio a soffitto
Ceiling-fixing support bracket

COD.	C	D	E	F	Sp.	
SS24	40,5	48	54	110	3	8
SS45	51,5	71	64	120	4	6
SS55	65,5	86	74	130	4	4

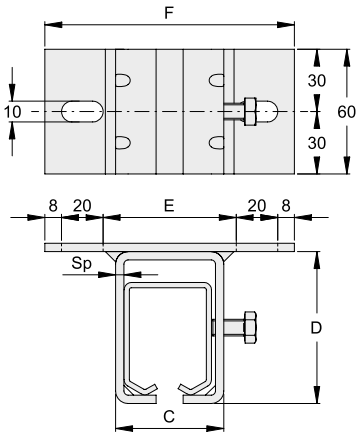

CARRELLO SCORREVOLE ZINCATO A 2 RUOTE
2 WHEELS GALVANIZED SLIDING TROLLEY

COD.	Kg	
24.1	30	20

Per un uso intensivo dimezzare la portata
For an intensive use reduce the weight by half

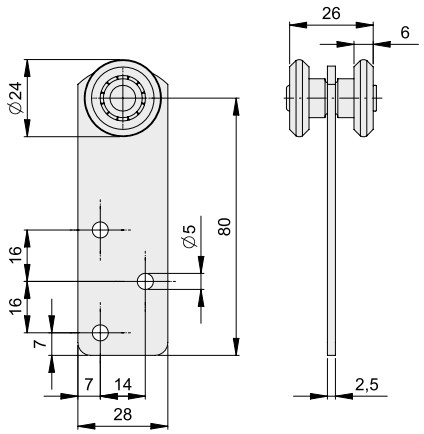

CARRELLO SCORREVOLE ZINCATO A 2 RUOTE
2 WHEELS GALVANIZED SLIDING TROLLEY

COD.	Kg	
24.2	30	20

Per un uso intensivo dimezzare la portata
For an intensive use reduce the weight by half

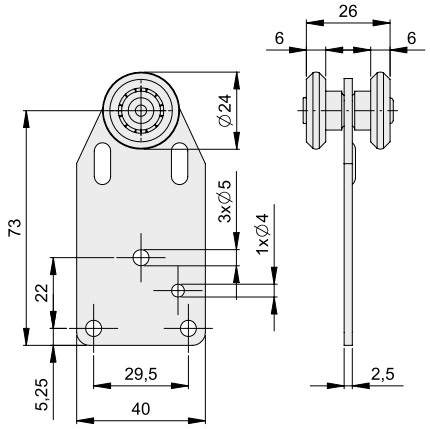

CARRELLO SCORREVOLE ZINCATO A 4 RUOTE
4 WHEELS GALVANIZED SLIDING TROLLEY

COD.	Kg	
24.3	75	20

Per un uso intensivo dimezzare la portata
For an intensive use reduce the weight by half

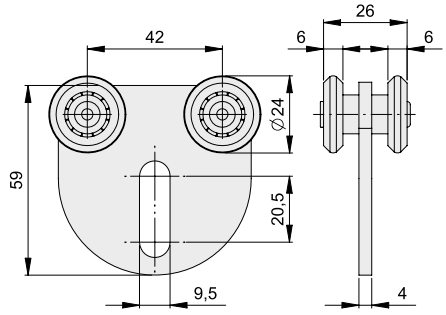

CARRELLO SCORREVOLE ZINCATO A 2 RUOTE
2 WHEELS GALVANIZED SLIDING TROLLEY

COD.	A	F	H	I	Kg	
2RS	24	M8	35	20	50	20

Per un uso intensivo dimezzare la portata
For an intensive use reduce the weight by half

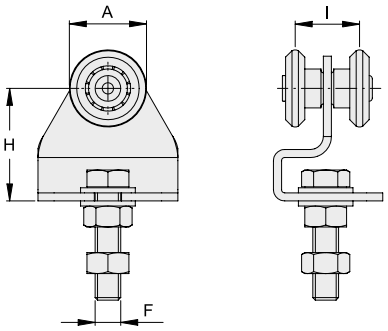

Per monorotaia **P.RF 24**
*For top track **PRF 24***

CARRELLO SCORREVOLE ZINCATO A 4 RUOTE
4 WHEELS GALVANIZED SLIDING TROLLEY

COD.	A	F	H	I	L	Kg	
4RS	24	M8	35	20	30	75	20

Per un uso intensivo dimezzare la portata
For an intensive use reduce the weight by half

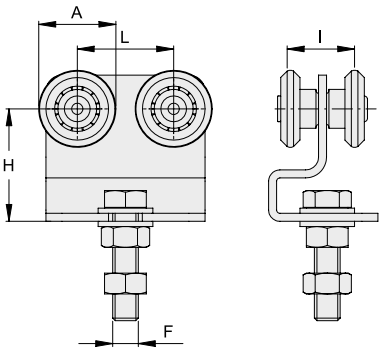

Per monorotaia **P.RF 24**
*For top track **PRF 24***

PIASTRINA DI FISSAGGIO PER CARRELLI 2RS E 4RS
FIXING PLATE FOR TROLLEY 2RS AND 4RS

COD.	F	
PM8	M8	20

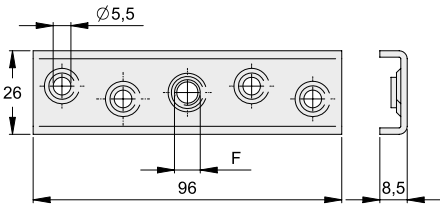

CARRELLO SCORREVOLE ZINCATO A 2 RUOTE
2 WHEELS GALVANIZED SLIDING TROLLEY

Per utilizzo poco frequente / *For not intensive use*

COD.	A	F	H	H1	I	Kg	
2RF/24	24	M8	30	50	20	30	20
2RF/45	45	M12	60	90	23	100	20
2RF/55	55	M20	80	120	30	150	8

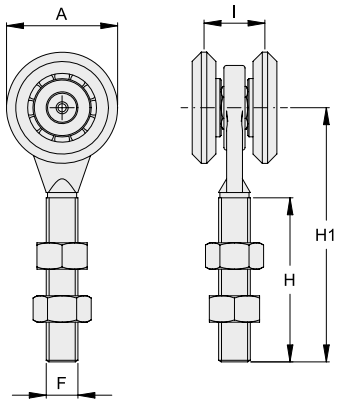

La portata è riferita ad una coppia di carrelli / L*oad refers to 2 trolleys*

CARRELLO SCORREVOLE ZINCATO A 4 RUOTE
4 WHEELS GALVANIZED SLIDING TROLLEY

Per utilizzo poco frequente / *For not intensive use*

COD.	A	F	H	H1	I	L	Kg	
4RF/24	24	M8	30	50	20	30	100	20
4RF/45	45	M12	60	95	23	52	400	10
4RF/55	55	M20	80	130	30	60	600	4

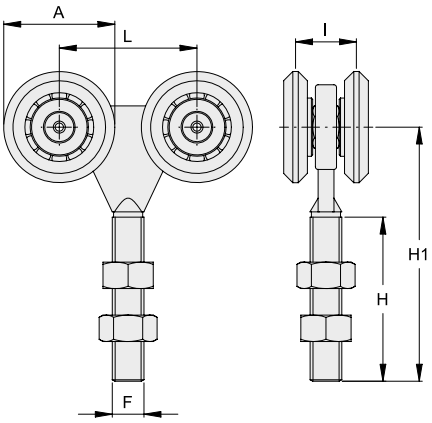

La portata è riferita ad una coppia di carrelli / L*oad refers to 2 trolleys*

Applicazioni
Applications

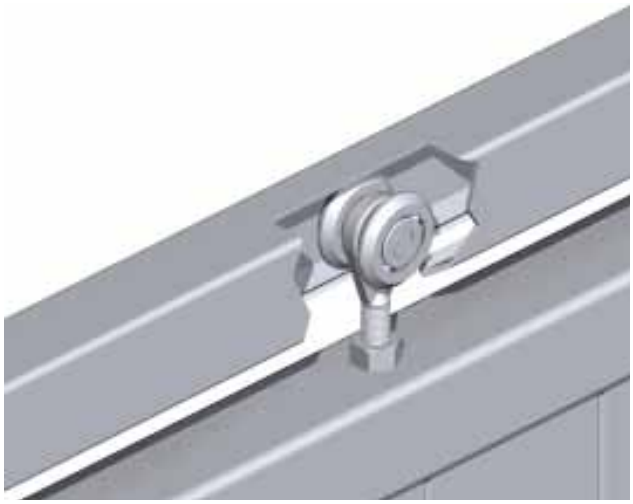

CARRELLO SCORREVOLE ZINCATO A 2 RUOTE CON CUSCINETTI
2 WHEELS GALVANIZED SLIDING TROLLEY WITH BEARINGS

COD.	A	F	H	H1	I	Kg		
2RC/45	45	M12	60	90	23	300	2	20
2RC/55	55	M20	80	120	30	550	2	8

Per utilizzo intensivo / *For intensive use*

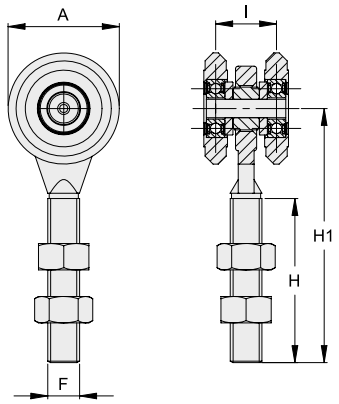

La portata è riferita ad una coppia di carrelli / *Load refers to 2 trolleys*

CARRELLO SCORREVOLE ZINCATO A 4 RUOTE CON CUSCINETTI
4 WHEELS GALVANIZED SLIDING TROLLEY WITH BEARINGS

COD.	A	F	H	H1	I	L	Kg		
4RC/45	45	M12	60	95	23	52	800	2	10
4RC/55	55	M20	80	130	30	60	1000	2	4

Per utilizzo intensivo / *For intensive use*

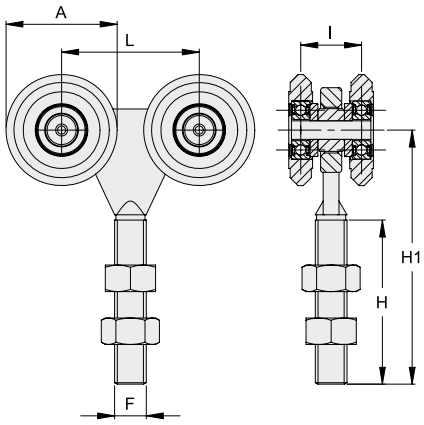

La portata è riferita ad una coppia di carrelli / *Load refers to 2 trolleys*

SERRATURA AD INFILARE CON CATENACCIO A GANCIO SPORGENTE
MORTICE LOCK WITH A PROJECTING HOOK SLIDE BOLT

COD.	
910.30	1

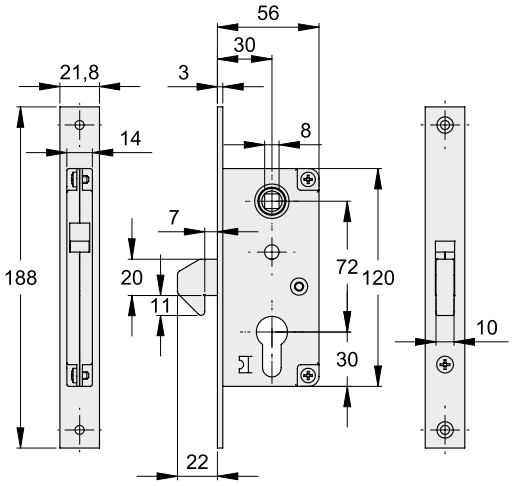

NOTE:

ACCESSORI PER CANCELLI AD ANTA

ACCESSORIES FOR SWING GATES

www.facsrl.com

Tutte le misure sono espresse in mm,
ove non diversamente specificato.

All measures are in mm, if any other measurement unit is not specified.

LEGENDA:

PORTATA
LOAD

N° CUSCINETTI
BEARINGS N.

PZ/CONF.
PIECES FOR BOX

CARDINI ZINCATI CON PERNO ANTI-ROTAZIONE
GALVANIZED HINGES WITH ANTI-ROTATING PIN

Cardine a saldare
Hinge - weld fixing

COD.	F	H	S	I	L	G	D	
432	M18	40	6	19	55	42÷68	23	20
432.20	M20	40	6	19	60	46÷72	25	20
435	M22	45	8	23	65	49÷80	28	12
432.24	M24	51	8	23	70	50÷81	29	10
436	M27	56	8	25	76	59÷94	35	6

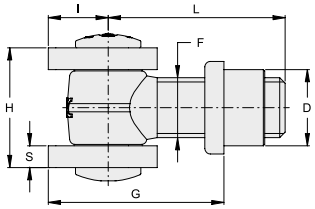

Cardine a muro
Masonry hinge

COD.	F	H	S	I	G	M	
431	M18	40	6	19	38÷61	68	14
431.20	M20	40	6	19	41÷65	94	10
434	M22	45	8	23	43÷72	77	10
431.24	M24	51	8	23	48÷72	105	8
437	M27	56	8	25	51÷84	90	6

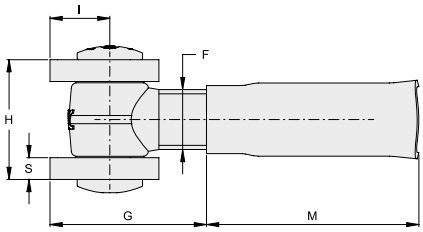

Cardine a barra lunga
Long rod hinge

COD.	F	H	S	I	L	G	L1	
430	M18	40	6	19	155	in. 45	x.120	10
430.20	M20	40	6	19	160	in. 49	x.130	10
433	M22	45	8	23	170	in. 51	x.130	6
430.24	M24	51	8	23	180	in. 53	x.140	6

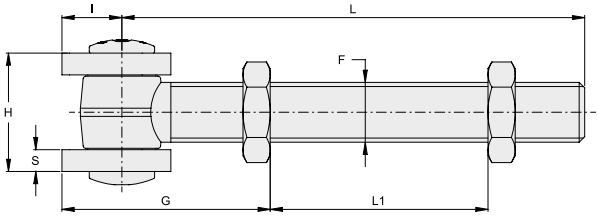

CARDINI ZINCATI CON CAVALLOTTO
GALVANIZED HINGES WITH BRACKET

Cardine a saldare
Hinge - weld fixing

COD.	F	H	S	G	I	L	D	
432C	M18	39	6	43÷69	21	55	23	20
432C.20	M20	39	6	47÷73	21	60	25	20
435C	M22	41	6	50÷81	23	65	28	12
432C.24	M24	47	6	53÷84	25	70	29	10
436C	M27	57	8	67÷102	35	76	35	6

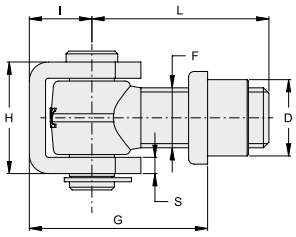

Cardine a muro
Masonry hinge

COD.	F	H	S	I	G	M	
431C	M18	39	6	21	39÷62	66	14
431C.20	M20	39	6	21	42÷66	94	10
434C	M22	41	6	23	44÷73	77	10
431C.24	M24	47	6	25	51÷75	105	8
437C	M27	57	8	35	58÷91	90	6

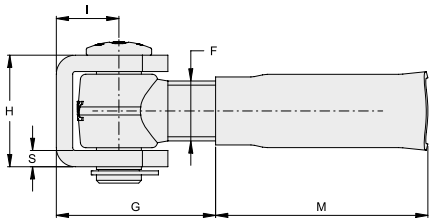

Cardine a barra lunga
Long rod hinge

COD.	F	H	S	G	I	L	L1	
430C	M18	39	6	in. 46	21	156	x.120	10
430C.20	M20	39	6	in. 50	21	160	x.130	10
433C	M22	41	6	in. 53	23	170	x.130	6
430C.24	M24	47	6	in. 56	25	180	x.140	6

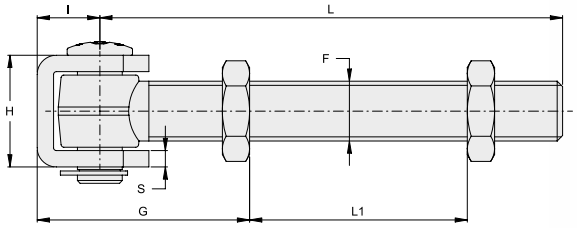

CARDINI ZINCATI REGOLABILI CON PERNO ANTI-ROTAZIONE
ADJUSTABLE GALVANIZED HINGES WITH ANTI-ROTATING PIN

Cardine regolabile a saldare
Adjustable hinge - weld fixing

COD.	F	H	S	I	L	G	D	
230.18	M18	40	6	19	55	49÷63	28	20
230.20	M20	40	6	19	60	53÷67	28	10
230.22	M22	45	8	23	65	55÷75	32	12
230.24	M24	51	8	23	70	60÷78	32	6
230.27	M27	56	8	25	76	68÷86	40	6

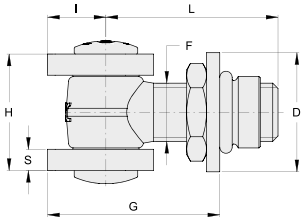

Cardine regolabile con piastra
Adjustable hinge with plate

COD.	F	H	S	I	G	D	d	L	M	
231.18	M18	40	6	19	49÷63	28	9	90x90	64x64	8
231.20	M20	40	6	19	53÷67	28	9	90x90	64x64	8
231.22	M22	45	8	23	55÷75	32	11	110x110	80x80	6
231.24	M24	51	8	23	60÷78	32	11	110x110	80x80	6
231.27	M27	56	8	25	68÷86	40	13	130x130	90x90	6

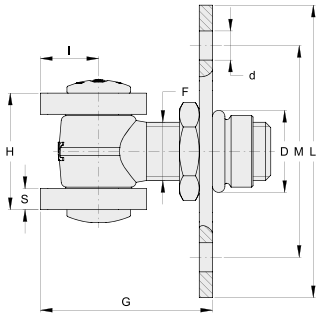

Cardine regolabile con piastra imbutita
Adjustable hinge with plate

COD.	F	H	S	I	G	D	d	L	M	
231B.18	M18	40	6	19	55÷69	22	9	90x90	64x64	8
231B.20	M20	40	6	19	59÷73	24	9	90x90	64x64	8
231B.22	M22	45	8	23	61÷81	27	11	110x110	80x80	6
231B.24	M24	51	8	23	66÷84	30	11	110x110	80x80	6
231B.27	M27	56	8	25	75÷94	33	13	130x130	90x90	6

NEW

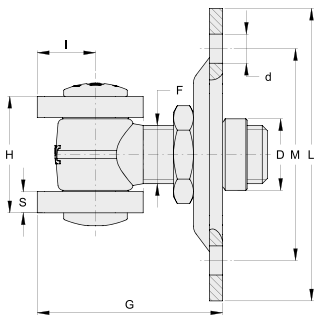

CARDINI ZINCATI CON PERNO ANTI-ROTAZIONE
GALVANIZED HINGES WITH ANTI-ROTATING PIN

Cardine con piastra
Hinge with plate

COD.	F	H	S	I	G	D	d	L	M	
232.18	M18	40	6	19	46÷63	23	9	90x90	64x64	8
232.20	M20	40	6	19	50÷67	25	9	90x90	64x64	8
232.22	M22	45	8	23	55÷75	28	11	110x110	80x80	6
232.24	M24	51	8	23	60÷78	29	11	110x110	80x80	6
232.27	M27	56	8	25	66÷86	35	13	130x130	90x90	6

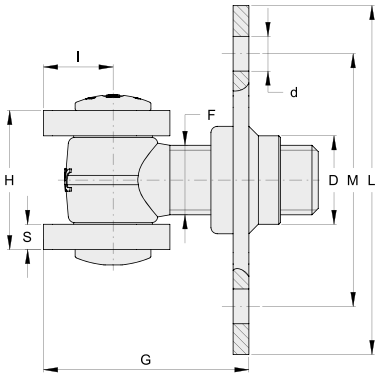

Cardine con piastra imbutita
Hinge with plate

NEW

COD.	F	H	S	I	G	D	d	L	M	
232B.18	M18	40	6	19	52÷69	23	9	90x90	64x64	8
232B.20	M20	40	6	19	56÷73	25	9	90x90	64x64	8
232B.22	M22	45	8	23	61÷81	28	11	110x110	80x80	6
232B.24	M24	51	8	23	66÷84	29	11	110x110	80x80	6
232B.27	M27	56	8	25	73÷94	35	13	130x130	90x90	6

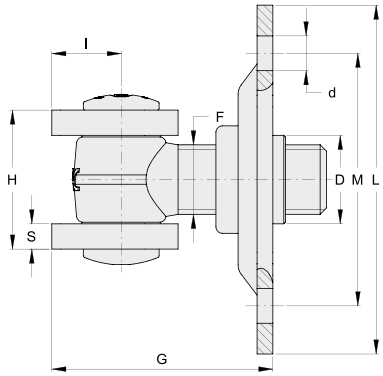

Applicazioni
Applications

NEW

Profilo sagomato anti-rotazione
Anti-rotating pin

Il profilo particolare del foro impedisce il deposito eccessivo di zinco in fase di zincatura a caldo.
Special hole profile to reduce build-up of zinc galvanizing.

La vite a testa maggiorata con cava esagonale aumenta la resistenza allo svitamento.
Oversize head machine screw increasing the resistance to loosen.

CARDINI ZINCATI REGOLABILI CON CAVALLOTTO
ADJUSTABLE GALVANIZED HINGES WITH BRACKET

Cardine a saldare
Hinge - weld fixing

COD.	F	H	S	I	G	D	L	
230.18C	M18	39	6	21	50-64	28	55	10
230.20C	M20	39	6	21	54-68	28	60	10
230.22C	M22	41	6	23	56-76	32	65	12
230.24C	M24	47	6	25	63-81	32	70	6
230.27C	M27	57	8	35	76-94	40	76	6

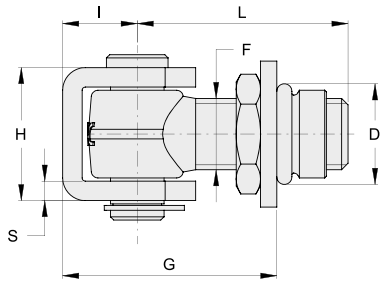

Cardine con piastra
Hinge with plate

COD.	F	H	S	I	G	D	d	L	M	
231.18C	M18	39	6	21	50-64	28	9	90X90	64X64	8
231.20C	M20	39	6	21	54-68	28	9	90X90	64X64	8
231.22C	M22	41	6	23	56-76	32	11	110X110	80X80	6
231.24C	M24	47	6	25	63-81	32	11	110X110	80X80	6
231.27C	M27	57	8	35	76-94	40	13	130X130	90X90	6

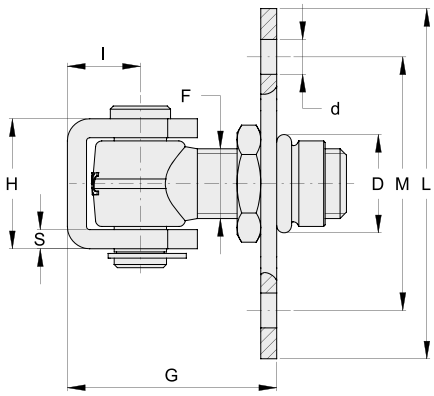

Cardine con piastra imbutita
Hinge with plate

COD.	F	H	S	I	G	D	d	L	M	
231B.18C	M18	39	6	21	56÷70	22	9	90x90	64x64	8
231B.20C	M20	39	6	21	60÷74	24	9	90x90	64x64	8
231B.22C	M22	41	6	23	62÷82	27	11	110x110	80x80	6
231B.24C	M24	47	6	25	69÷87	30	11	110x110	80x80	6
231B.27C	M27	57	8	35	83÷102	33	13	130x130	90x90	6

NEW

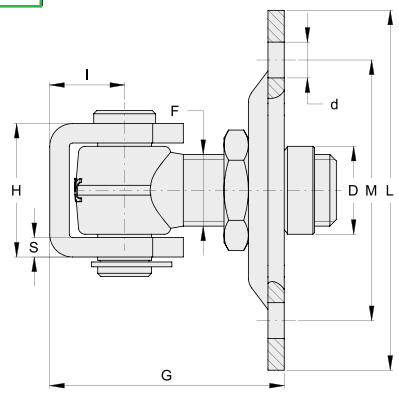

CARDINI ZINCATI CON CAVALLOTTO
GALVANIZED HINGES WITH BRACKET

Cardine con piastra
Hinge with plate

COD.	F	H	S	I	G	D	d	L	M	
232.18C	M18	40	6	19	47÷64	23	9	90x90	64x64	8
232.20C	M20	40	6	19	51÷68	25	9	90x90	64x64	8
232.22C	M22	45	8	23	56÷76	28	11	110x110	80x80	6
232.24C	M24	51	8	25	63÷81	29	11	110x110	80x80	6
232.27C	M27	57	8	35	74÷94	35	13	130x130	90x90	6

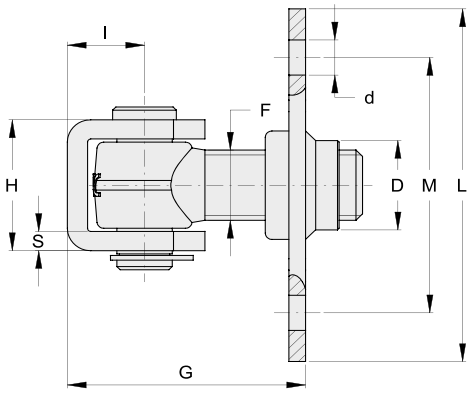

Cardine con piastra imbutita
Hinge with plate

NEW

COD.	F	H	S	I	G	D	d	L	M	
232B.18C	M18	39	6	21	53÷70	23	9	90x90	64x64	8
232B.20C	M20	39	6	21	57÷74	25	9	90x90	64x64	8
232B.22C	M22	41	6	23	62÷82	28	11	110x110	80x80	6
232B.24C	M24	47	6	25	69÷87	29	11	110x110	80x80	6
232B.27C	M27	57	8	35	81÷102	35	13	130x130	90x90	6

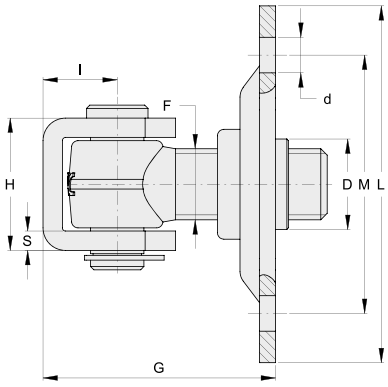

Cardine con cavallotto saldato su piastra imbutita
Hinge with welded bracket on plate

COD.	F	G	D	d	I	L1	L	M	
233.18C	M18	47÷73	23	9	30	55	90x90	64x64	8
233.22C	M22	55÷86	28	11	34	65	110x110	80x80	4
233.27C	M27	72÷107	35	13	46	76	130x130	90x90	4

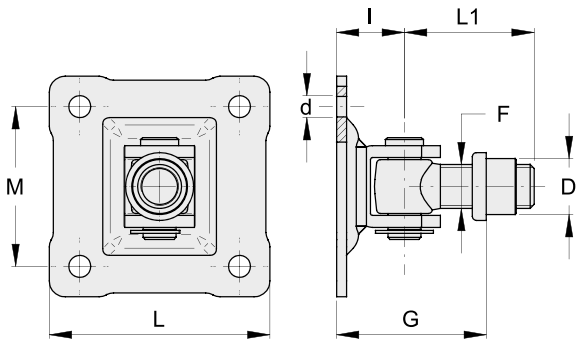

Cardine regolabile con perno anti-rotazione e piastrina a 2 fori
Adjustable hinge with anti-rotating pin and two-hole small plate

COD.	F	H	S	I	G	D	d	L	A	M	
131.18	M18	40	6	19	49÷63	28	9	100	60	74	8
131.20	M20	40	6	19	53÷67	28	9	100	60	74	8
131.22	M22	45	8	23	55÷75	32	11	122	73	90	6
131.24	M24	51	8	23	60÷78	32	11	122	73	90	6

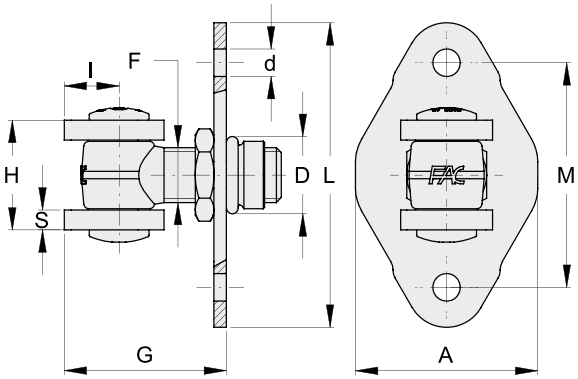

Cardine con perno anti-rotazione e piastrina a 2 fori
Hinge with anti-rotating pin and two-hole small plate

COD.	F	H	S	I	G	D	d	L	A	M	
132.18	M18	40	6	19	46÷63	23	9	100	60	74	8
132.20	M20	40	6	19	50÷67	25	9	100	60	74	8
132.22	M22	45	8	23	55÷75	28	11	122	73	90	6
132.24	M24	51	8	23	60÷78	29	11	122	73	90	6

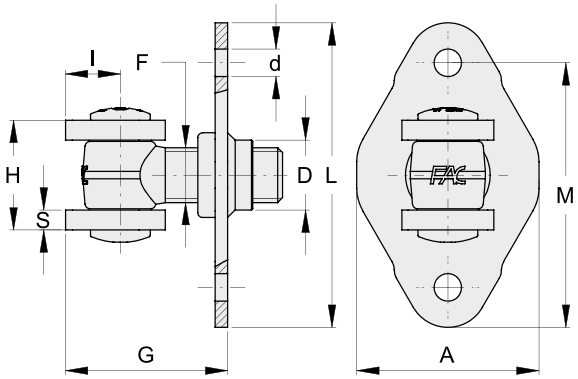

Cardine regolabile con cavallotto e piastrina a 2 fori
Adjustable hinge with two-hole small plate and bracket

COD.	F	H	S	I	G	D	d	L	A	M	
131.18C	M18	39	6	21	50÷64	28	9	100	60	74	8
131.20C	M20	39	6	21	54÷68	28	9	100	60	74	8
131.22C	M22	41	6	23	56÷76	32	11	122	73	90	6
131.24C	M24	47	6	25	63÷81	32	11	122	73	90	6

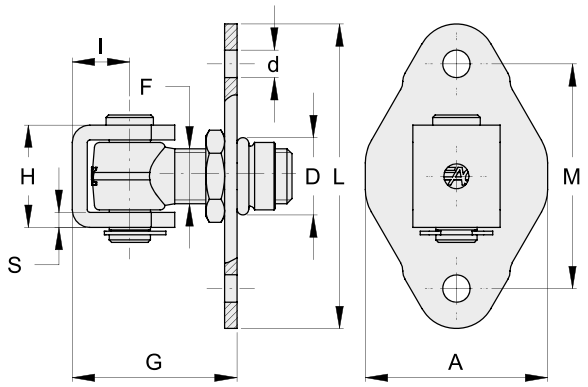

CARDINI ZINCATI
GALVANIZED HINGES

Cardine con cavallotto e piastrina a 2 fori
Hinge with two-hole small plate and bracket

COD.	F	H	S	I	G	D	d	L	A	M	
132.18C	M18	39	6	19	47÷64	23	9	100	60	74	8
132.20C	M20	39	6	19	51÷68	25	9	100	60	74	8
132.22C	M22	41	6	23	56÷76	28	11	122	73	90	6
132.24C	M24	47	6	25	63÷81	29	11	122	73	90	6

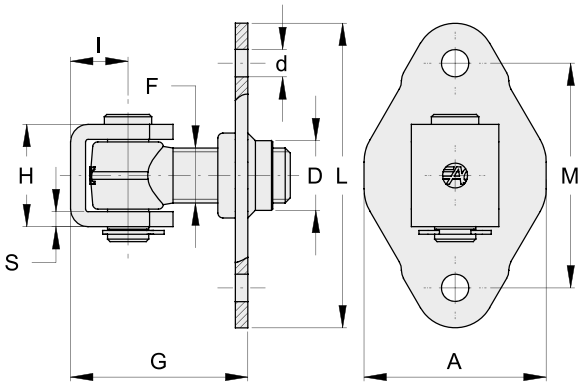

Cardine con cavallotto saldato su piastra
Hinge with welded bracket on a plate

COD.	F	G	D	d	I	L1	L	A	M	
133.18C	M18	47÷73	23	9	23	55	100	60	74	8
133.20C	M20	51÷77	25	9	25	55	100	60	74	8
133.22C	M22	55÷86	28	11	28	65	122	73	90	4
133.24C	M24	56÷87	29	11	30	65	122	73	90	4

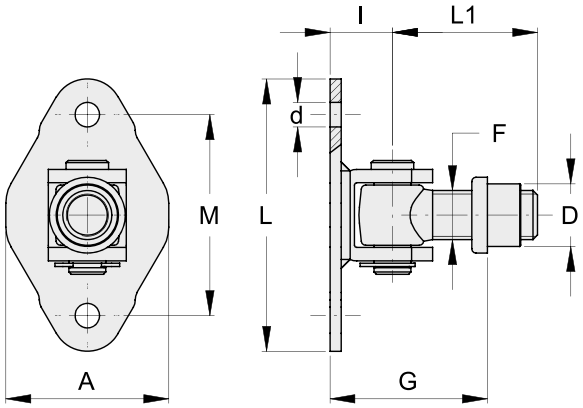

Applicazioni
Applications

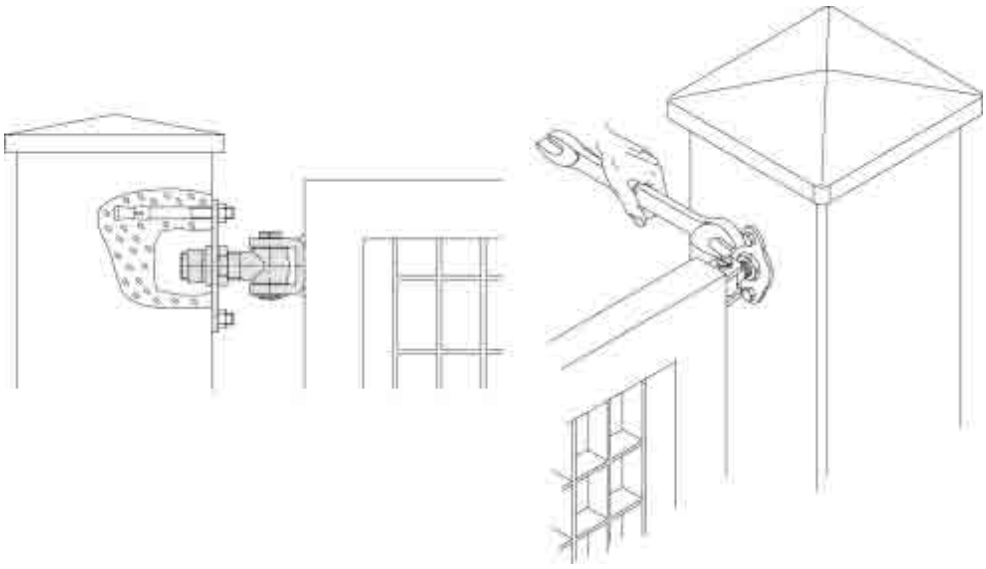

PERNI E PIASTRE
PINS AND PLATES

Perno
Pin

	COD.	D	A	B	H	
cido / B/ac	**120**	20	10	30	89	20
inc to / a/-ani ed	**120/Z**	20	10	30	89	20
cido / B/ac	**121**	23	12	32	98	12
inc to / a/-ani ed	**121/Z**	23	12	32	98	12
cido / B/ac	**124**	28	15	38	105	6
inc to / a/-ani ed	**124/Z**	28	15	38	105	6

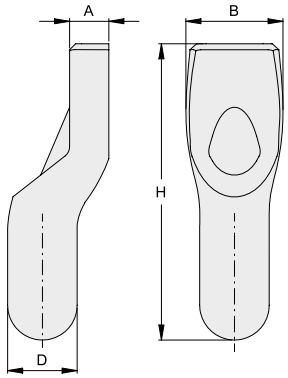

Piastra
Plate

	COD.	L	D	S	
cido / B/ac	**122**	60	20	15	20
inc to / a/-ani ed	**122/Z**	60	20	15	20
cido / B/ac	**123**	70	23	20	12
inc to / a/-ani ed	**123/Z**	70	23	20	12
cido / B/ac	**125**	80	28	20	6
inc to / a/-ani ed	**125/Z**	80	28	20	6

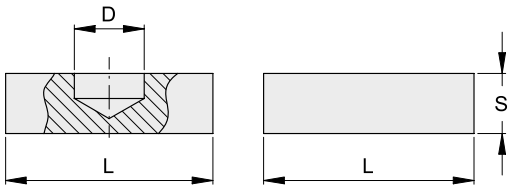

Applicazioni
Applications

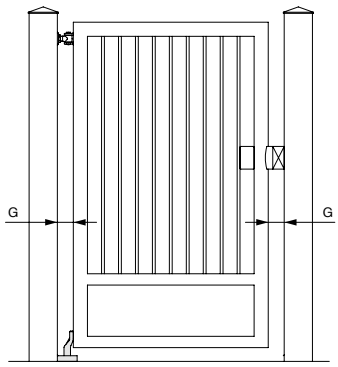

Cod. **120 - 120 Z - 122 - 122 Z**: vanno abbinati ai cardini **M18**
Cod. **121 - 121 Z - 123 - 123 Z**: vanno abbinati ai cardini **M22**
Cod. **124 - 124 Z - 125 - 125 Z**: vanno abbinati ai cardini **M27**

*Cod. **120 - 120 Z - 122 - 122 Z**: to couple with hinges **M18***
*Cod. **121 - 121 Z - 123 - 123 Z**: to couple with hinges **M22***
*Cod. **124 - 124 Z - 125 - 125 Z**: to couple with hinges **M27***

Con cardini da M1 : 50 mm
Con cardini da M22: 55 mm
Con cardini da M2 : 5 mm

ith hinges M1 : G 50 mm
ith hinges M22: G 55 mm
ith hinges M2 : G 5 mm

PIASTRA INFERIORE ZINCATA A FISSARE
BOTTOM GALVANIZED FIXING PLATE

Cod. 122P va abbinato ai cardini M1
Cod. 123P va abbinato ai cardini M22
Cod. 125P va abbinato ai cardini M2

Cod 122P *for hinges M1*
Cod 123P *for hinges M22*
Cod 125P *for hinges M2*

COD.	E	I	L	S	M	N	H	d	
122P	20	34	64	15	60	90	45	9	10
123P	23	40	75	20	70	110	55	11	6
125P	28	45	85	20	80	130	65	13	4

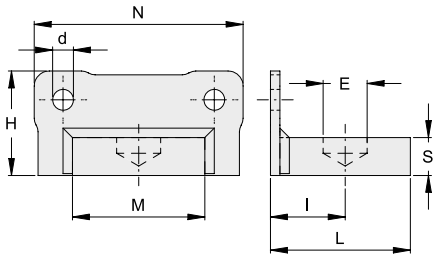

CARDINI INFERIORI ZINCATI REGOLABILI
BOTTOM ADJUSTABLE GALVANIZED PIVOTS

A saldare
Weld fixing

Cod. 289.30 va abbinato ai cardini M1
Cod. 289.40 va abbinato ai cardini M22
Cod. 289.50 va abbinato ai cardini M2

Cod 289 30 *for hinges M1*
Cod 289 40 *for hinges M22*
Cod 289 50 *for hinges M2*

COD.	D	C	L	H	G	S	
289.30	30	50	62	120	42.5÷60.5	22	6
289.40	40	60	68	138	48÷68	25	4
289.50	50	70	82	159.5	58÷78	25	4

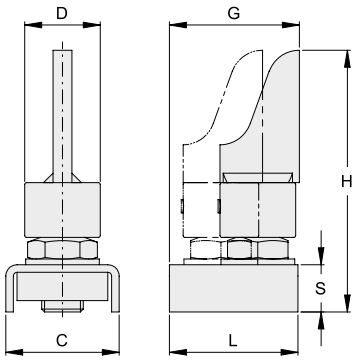

Con piastra
With plate

Cod. 289.30P va abbinato ai cardini M1
Cod. 289.40P va abbinato ai cardini M22
Cod. 289.50P va abbinato ai cardini M2

Cod 289 30P *for hinges M1*
Cod 289 40P *for hinges M22*
Cod 289 50P *for hinges M2*

COD.	D	L	H	G	S	M	d	
289.30P	30	66	120	46.5÷64.5	22	64	9	6
289.40P	40	73	138	53÷73	25	80	11	4
289.50P	50	87	159.5	63÷83	25	90	13	4

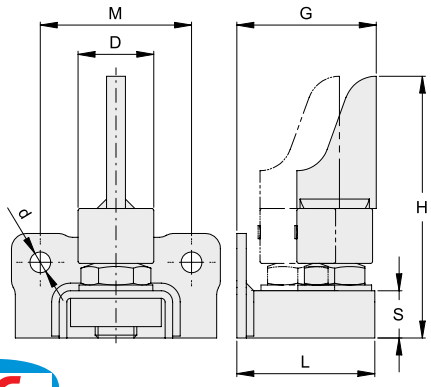

CARDINI ZINCATI A REGOLAZIONE ORTOGONALE
GALVANIZED HINGES WITH TWO-WAY ADJUSTMENT

COD.	F	S	H	A	B	S1	H1	C	L	L1	R	
300.18	M18	6	40	34	20	8	50	80	39÷82	110	20÷38	10
300.22	M22	8	45	38	23	10	60	105	46÷97	130	23÷45	6
300.27	M27	10	60	75	30	12	70	125	62÷111	150	30÷51	4

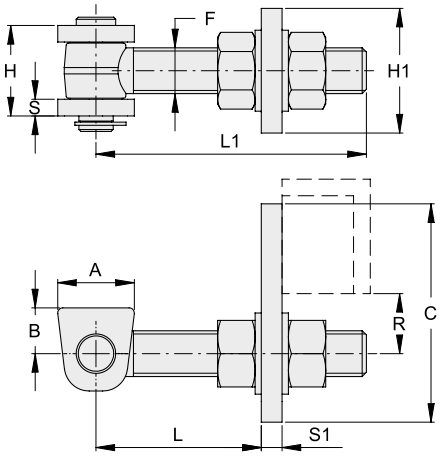

COD.	F	S	H	A	B	S1	H1	C	L	L1	R	
300.18C	M18	6	40	34	21	8	50	80	39÷82	110	20÷38	10
300.22C	M22	8	45	38	23	10	60	105	46÷97	130	23÷45	6
300.27C	M27	10	60	75	35	12	70	125	62÷111	150	30÷51	4

Con cavallotto
With bracket

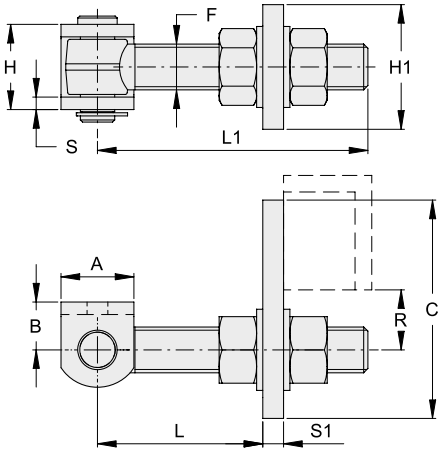

COD.	F	S	H	A	B	S1	H1	C	L	L1	R	
5300.12	M12	6	33	45.5	24.5	6	50	75.5	40÷80	103	14÷26	8
5300.16	M16	6	38	50.5	27	8	65	88	47÷93	121	18÷34	4
5300.20	M20	8	47	69	33	8	65	131	60÷98	130	20÷55	6
5300.24	M24	8	52	69	33	12	75	131	60÷115	152	25÷47	4

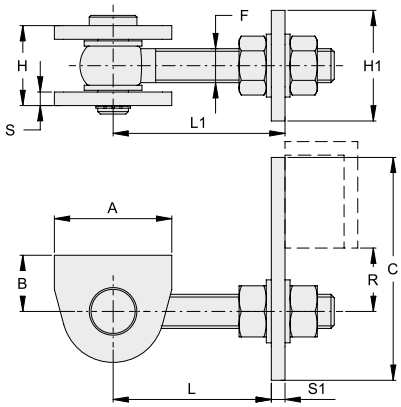

CARDINI ZINCATI PER APERTURE FINO A 180
GALVANIZED HINGES WITH AN OPENING UP TO 180

Cardine regolabile a saldare
Adjustable hinge - weld fixing

COD.	F	H	S	I	G		
236.18	18	50	30	18	87÷102	35	6
236.22	22	55	41	18	103÷125	40	6

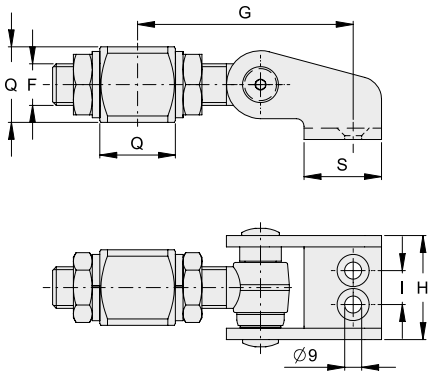

Cardine regolabile con piastra
Adjustable hinge with plate

COD.	F	H	S	I	G		L	M	d	Sp	
236.18P	18	50	38	18	87÷102	35	90	64	9	4	4
236.22P	22	55	41	18	103÷125	40	110	80	11	5	2

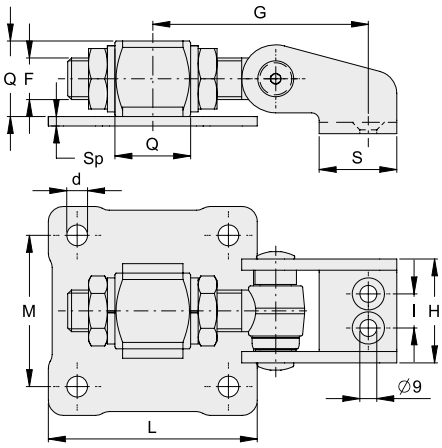

Applicazioni
Applications

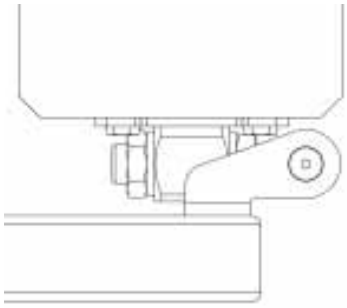

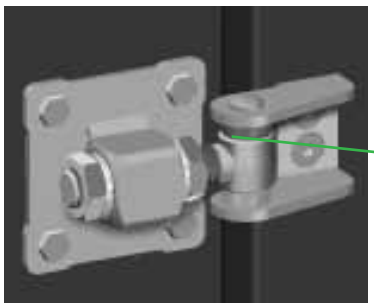

Cuscinetto a sfere
Ball bearing

CARDINI ZINCATI CON CUSCINETTO
GALVANIZED PIVOTS WITH BEARING

Cardine superiore regolabile a saldare
Adjustable top pivot - weld fixing

COD.	D	L	S	A	B	C	
260.40	40	67÷77	8	30	21	25	12
260.50	50	75÷85	10	37	26	30	8
260.60	60	102÷112	12	45	31	30	4
260.70	70	109÷119	12	46	32	35	4

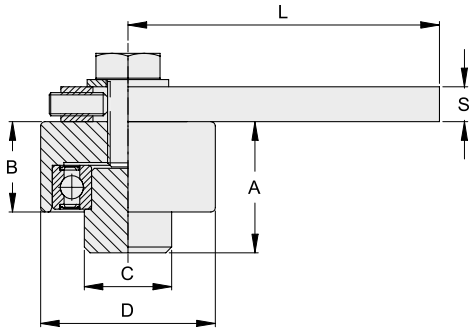

Cardine inferiore a saldare
Bottom pivot - weld fixing

COD.	D	H	
265.40	40	35	12

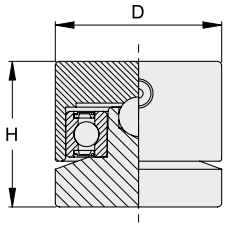

Cardine inferiore a saldare
Bottom pivot - weld fixing

COD.	D	H	
265.50	50	32	8
265.60	60	35	4
265.70	70	40	4

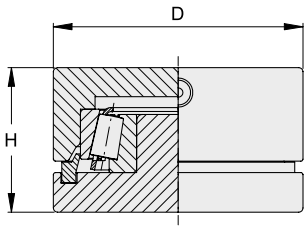

CARDINI ZINCATI CON CUSCINETTO
GALVANIZED PIVOTS WITH BEARING

Cardine superiore regolabile per tubolari 40x3 - 50x3
Adjustable top pivot for tube sections 40x3 - 50x3

COD.	D	L	S	A	B	C	E	
261.60	60	102÷112	12	42	31	34	30	4
261.70	70	109÷119	12	43	32	44	30	4

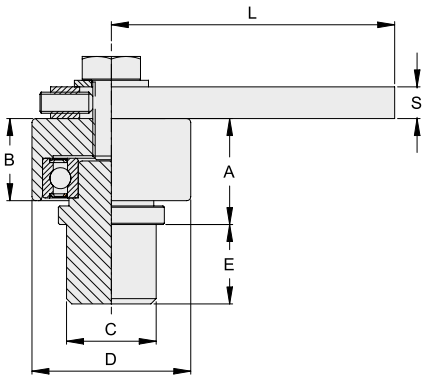

Cardine inferiore a saldare per tubolari 40x3 - 50x3
Bottom pivot for tube sections 40x3 - 50x3 - weld fixing

COD.	D	H	B	C	E	F	
266.60	60	35	95	34	30	30	4
266.70	70	40	95	44	30	25	4

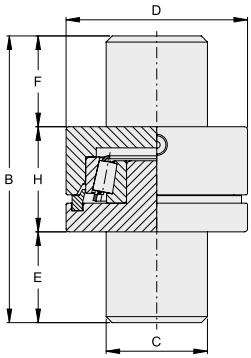

Applicazioni
Applications

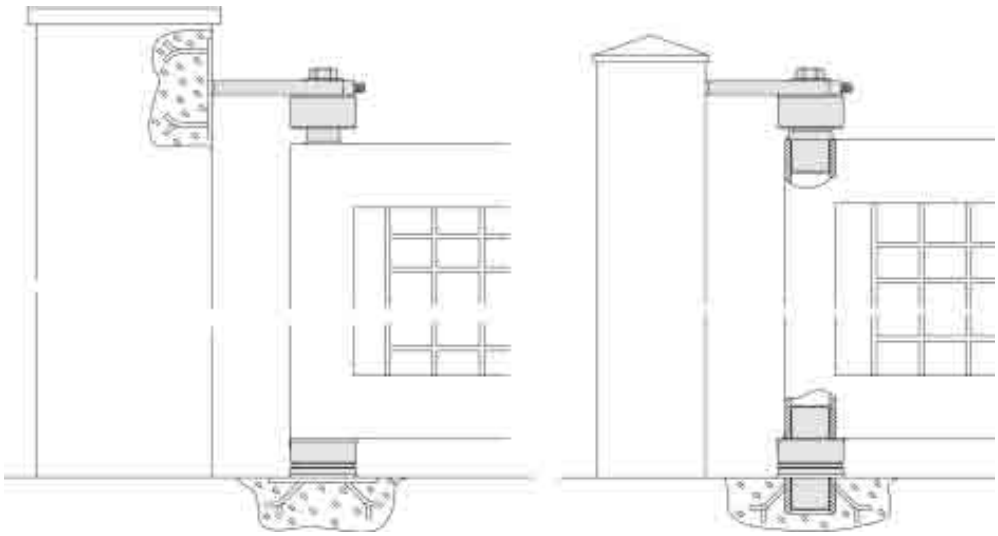

CARDINI ZINCATI REGOLABILI CON CUSCINETTO A FISSARE CON STAFFA A 4 FORI
ADJUSTABLE GALVANIZED PIVOT WITH BEARING TO FIX WITH A 4 HOLES BRACKET

Cardine superiore
Top pivot

COD.	A	B	C	D	E	G	H	L	M	N	S	d	
262.40	70	60	25	40	30	47	21	60÷70	50	40	8	7	6
262.50	82	72	30	50	37	55	26	65÷75	60	50	8	9	6
262.60	92	82	30	60	45	66	31	70÷80	70	60	10	9	4
262.70	109	94	35	70	46	69	32	75÷85	85	70	10	11	4

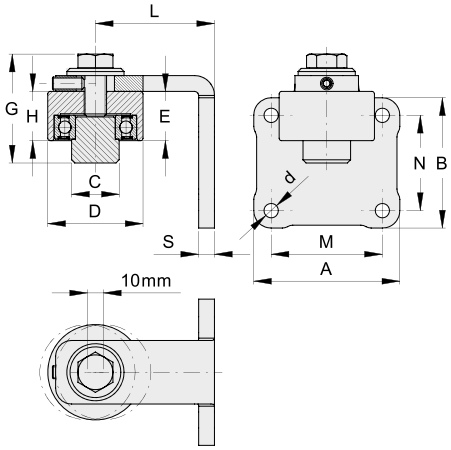

Cardine inferiore
Bottom bearing pivot

COD.	A	B	D	E	G	H	L	M	N	S	d	
267.40	70	60	40	92	51	35	60÷70	50	40	8	7	8

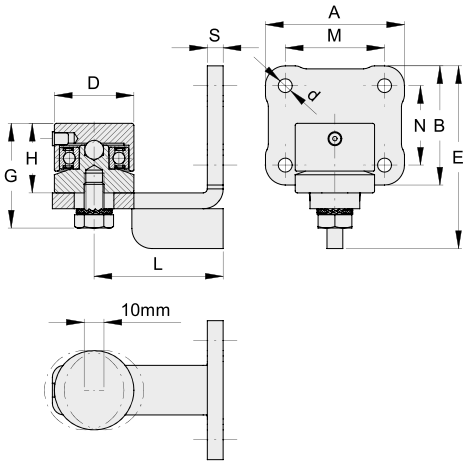

Cardine inferiore
Bottom bearing pivot

COD.	A	B	D	E	G	H	L	M	N	S	d	
267.50	82	72	50	110	50	32	65÷75	60	50	8	9	6
267.60	92	82	60	126	55	35	70÷80	70	60	10	9	4
267.70	109	94	70	143	63	40	75÷85	85	70	10	11	4

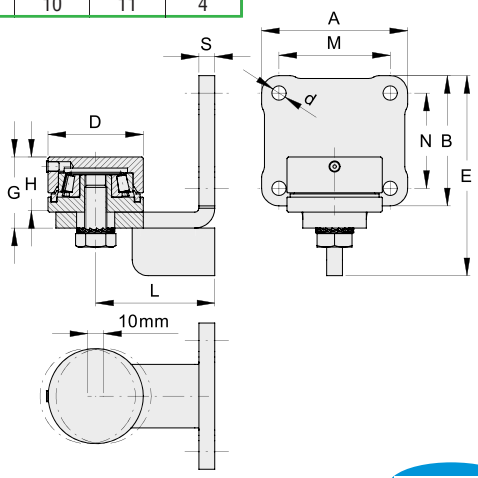

CARDINI ZINCATI REGOLABILI CON CUSCINETTO A FISSARE CON STAFFA A 4 FORI
ADJUSTABLE GALVANIZED PIVOT WITH BEARING TO FIX WITH A 4 HOLES BRACKET

Cardine superiore per tubolari 40x3 - 50x3
Top pivot for tube sections 40x3 - 50x3

COD.	A	B	C	D	E	F	G	H	L	M	N	S	d	
263.60	92	82	34	60	30	42	93	31	70÷80	70	60	10	9	4
263.70	109	94	44	70	30	43	96	32	75÷85	85	70	10	11	2

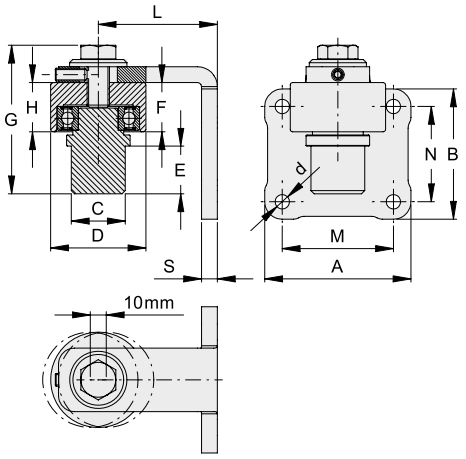

Cardine inferiore per tubolari 40x3 - 50x3
Bottom bearing pivot for tube sections 40x3 - 50x3

COD.	A	B	D	E	F	G	H	L	M	N	S	d	
268.60	92	82	60	126	30	86	35	70÷80	70	60	10	9	4
268.70	109	94	70	143	27	88	40	75÷85	85	70	10	11	2

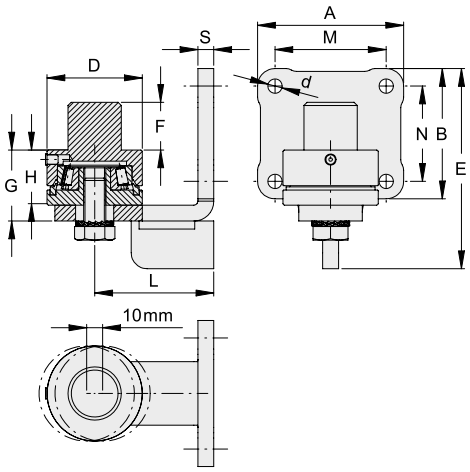

CARDINI ZINCATI CON CUSCINETTO E PIASTRA
GALVANIZED BEARING PIVOT WITH PLATE

Cardine inferiore
Bottom pivot

NEW

COD.	D	H	L	M	Sp	d	
265.40P	40	39	90	64	4	9	6

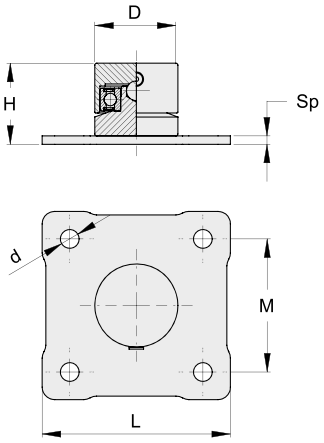

Cardine inferiore
Bottom pivot

NEW

COD.	D	H	L	M	Sp	d	
265.50P	50	36	90	64	4	9	6
265.60P	60	40	110	80	5	11	4
265.70P	70	45	110	80	5	11	4

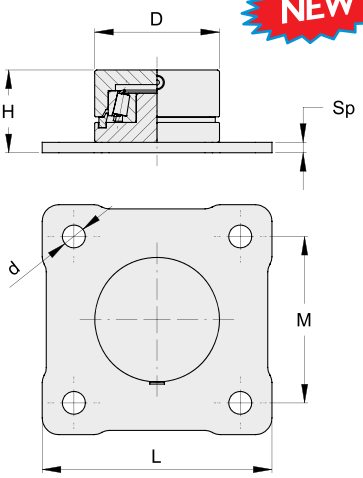

CAVO ANTICADUTA DI SICUREZZA
FALL PROTECTION CABLE

NEW

	COD.	F	L	d	Kg 1	Kg 2	F1	L1	
	239.404	11,5	400	4	320	640	-	-	10
	239.505	17,5	500	5	500	1000	-	-	10
*	**239.404B**	11,5	400	4	320	640	M10	200	10
*	**239.505B**	17,5	500	5	500	1000	M12	200	10

* con barra filettata e dadi - fissaggio alla colonna
with threaded rod and nuts post fixing

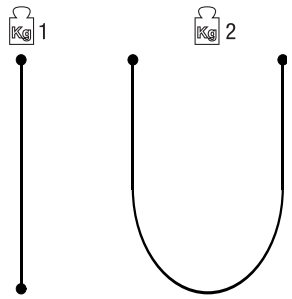

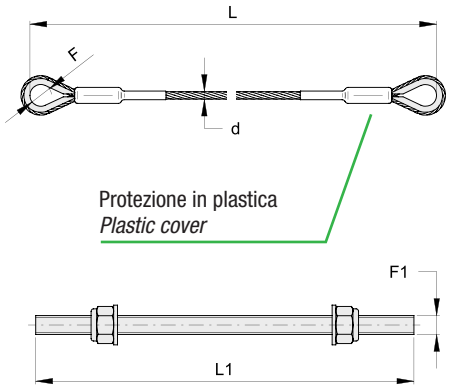

Portata cavo - Coefficiente di sicurezza 2.5
Cable capacity - Safety factor 2.5

CARDINI ZINCATI CON CUSCINETTO CON TASSELLO PER FISSAGGIO A TERRA
GALVANIZED BOTTOM BEARING PIVOT - GROUND FIXING

Cardine inferiore
Bottom pivot

COD.	D	G	H	tasse o	foro	
265.40T	40	112	44	M10	15	8

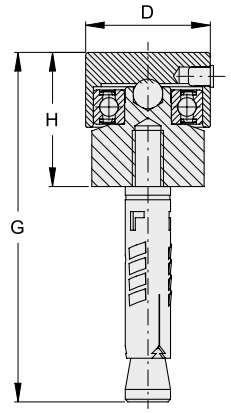

Cardine inferiore
Bottom pivot

COD.	D	G	H	tasse o	foro	
265.50T	50	90	32	M8	12	8
265.60T	60	105	35	M10	15	4
265.70T	70	125	40	M12	18	4

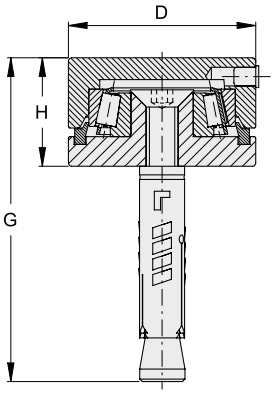

Cardine inferiore per tubolari 40x3 - 50x3
Bottom pivot for tube sections 40x3 - 50x3

COD.	D	F	G	H	tasse o	foro	
266.60T	60	30	135	35	M10	15	4
266.70T	70	25	150	40	M12	18	4

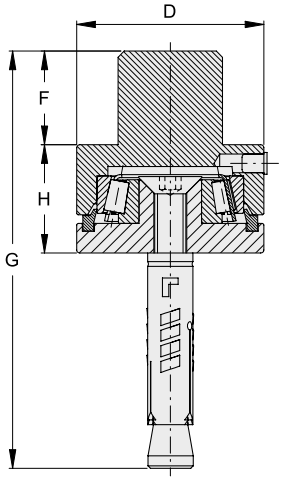

CARDINE SUPERIORE ZINCATO CON CUSCINETTO A SALDARE
TOP GALVANIZED PIVOT WITH BEARING - WELD FIXING

COD.	C	G	H	L	L1	S		
280.30	32	29	12	100	77	8	1	12
280.50	40	32	12	110	82	10	1	8

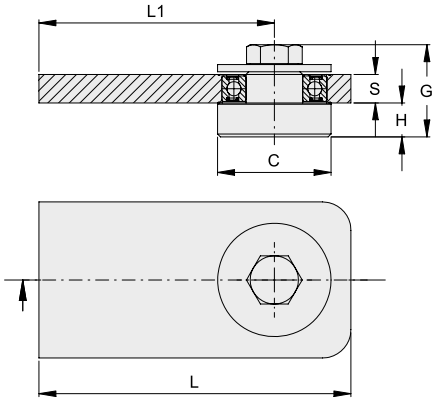

CARDINI INFERIORI ZINCATI A SALDARE CON SFERA
GALVANIZED BOTTOM PIVOTS -WELD FIXING

Cardine inferiore con ingrassatore
Bottom pivot with lubrication point

COD.	D	H	d SFERA BALL	
285.30	30	35	9,5	12
285.40	40	40	12,5	12
285.50	50	50	15	8
285.60	60	63	18	8

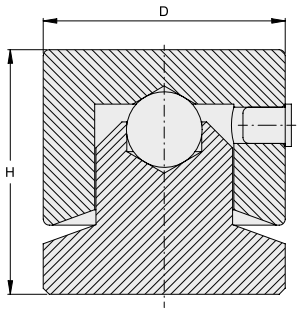

Cardine inferiore per tubolari
Bottom pivot for tube sections

COD.	D	C	H	d SFERA BALL	
286.30	30	26	35	9,5	12
286.35	35	29	35	9,5	12
286.40	40	34	40	12,5	12
286.50	50	44	50	15	8
286.60	60	54	63	18	8

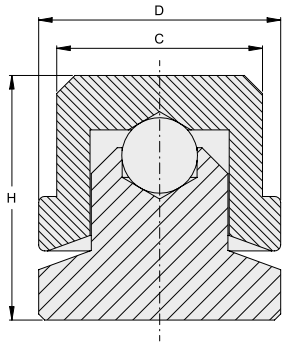

CARDINI ZINCATI A FASCETTA
GALVANIZED WRAP-ROUND HINGES

Cardine a saldare
Hinge - weld fixing

COD.	F	H	T	I	D	
243.18	M18	35	30	43÷75	23	10
243.22	M22	40	35	48÷87	28	6
243.27	M27	45	40	55÷107	35	4

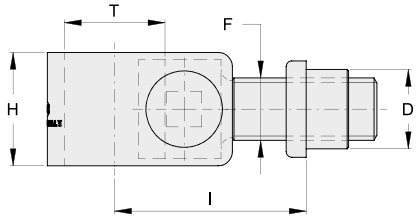

Cardine con piastra
Hinge with plate

COD.	F	H	T	I	D	d	L	M	
242.18	M18	35	30	47÷70	23	9	90x90	64x64	6
242.22	M22	40	35	53÷80	28	11	110x110	80x80	4
242.27	M27	45	40	63÷85	35	13	130x130	90x90	4

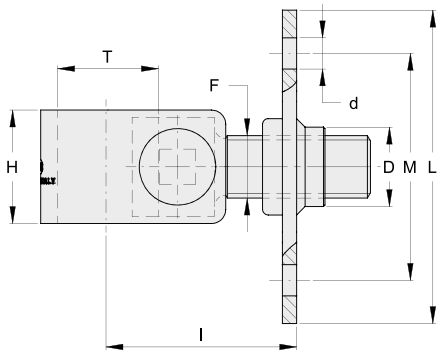

Cardine con piastra imbutita
Hinge with plate

NEW

COD.	F	H	T	I	D	d	L	M	
242B.18	M18	35	30	52÷73	23	9	90x90	64x64	6
242B.22	M22	40	35	59÷88	28	11	110x110	80x80	4
242B.27	M27	45	40	71÷93	35	13	130x130	90x90	4

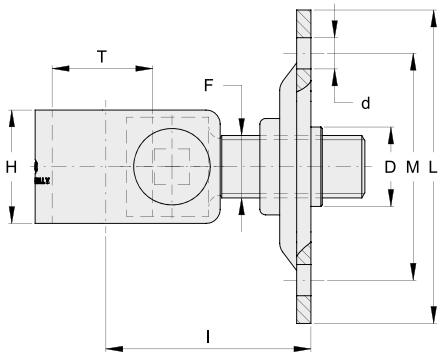

CARDINI ZINCATI A FASCETTA
GALVANIZED WRAP-ROUND HINGES

Cardine regolabile a saldare
Adjustable hinge - weld fixing

COD.	F	H	T	I	D	
240.18	M18	35	30	50÷70	28	10
240.22	M22	40	35	55÷80	32	6
240.27	M27	45	40	65÷85	39	4

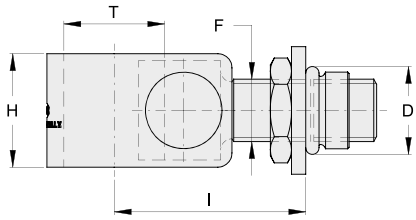

Cardine regolabile con piastra
Adjustable hinge with plate

COD.	F	H	T	I	D	d	L	M	
241.18	M18	35	30	50÷70	28	9	90x90	64x64	6
241.22	M22	40	35	55÷80	32	11	110x110	80x80	4
241.27	M27	45	40	65÷85	39	13	130x130	90x90	4

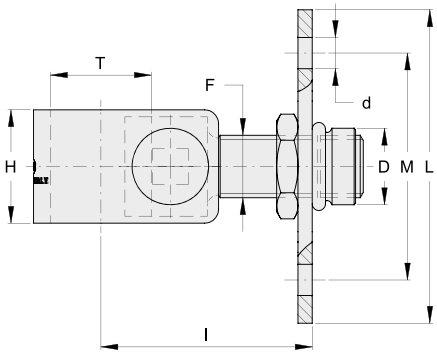

Cardine regolabile con piastra imbutita
Adjustable hinge with plate

NEW

COD.	F	H	T	I	D	d	L	M	
241B.18	M18	35	30	55÷73	22	9	90x90	64x64	6
241B.22	M22	40	35	61÷88	27	11	110x110	80x80	4
241B.27	M27	45	40	73÷93	33	13	130x130	90x90	4

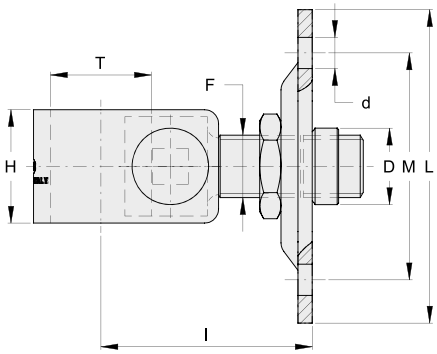

CARDINI ZINCATI A FASCETTA
GALVANIZED WRAP-ROUND HINGES

Cardine con piastrina a 2 fori
Hinge with two-hole small plate

COD.	F	H	T	I	D	d	L	A	M	
142.18	M18	35	30	47÷70	23	9	100	60	74	6
142.22	M22	40	35	53÷80	28	11	122	73	90	4

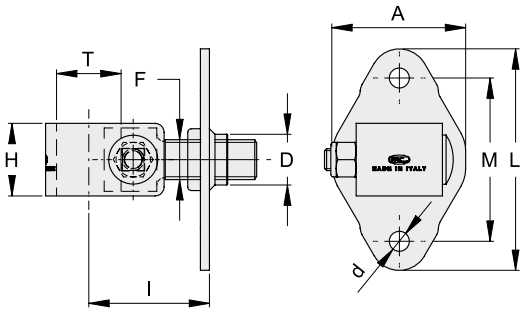

Cardine regolabile con piastrina a 2 fori
Adjustable hinge with two-hole small plate

COD.	F	H	T	I	D	d	L	A	M	
141.18	M18	35	30	50÷70	28	9	100	60	74	6
141.22	M22	40	35	55÷80	32	11	122	73	90	4

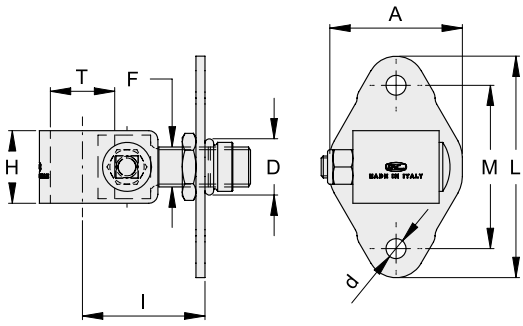

Cardine filettato internamente per barra
Internal threaded hinge

COD.	F	H	T	G	
270.18	M18	35	30	43	10
270.22	M22	40	35	47	10
270.27	M27	45	40	55	6

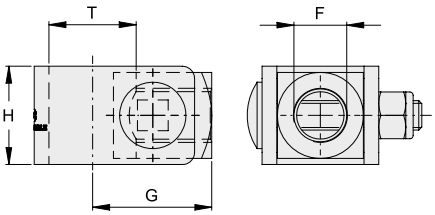

PIASTRE ZINCATE E FORATE
GALVANIZED DRILLED PLATES

Piastra standard
Standard plate

COD.	L	Sp	d	
271.18	90x90	4	18.5	10
271.22	110x110	5	23	10
271.27	130x130	5	28	6

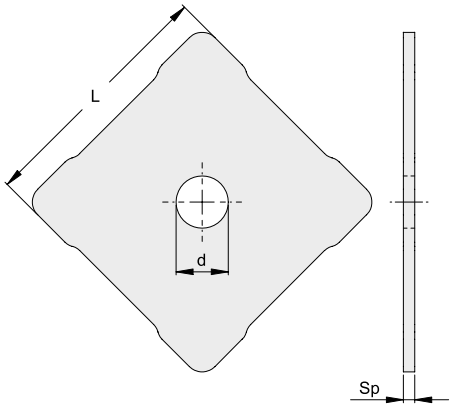

Piastra DECOR
DECOR plate

COD.	L	Sp	d	
272.18	90x90	4	18.5	10
272.22	110x110	5	23	10
272.27	130x130	5	28	6

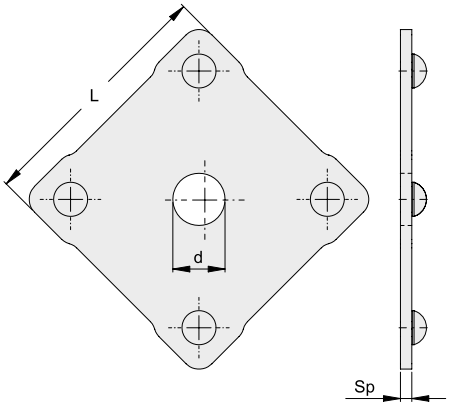

Applicazioni
Applications

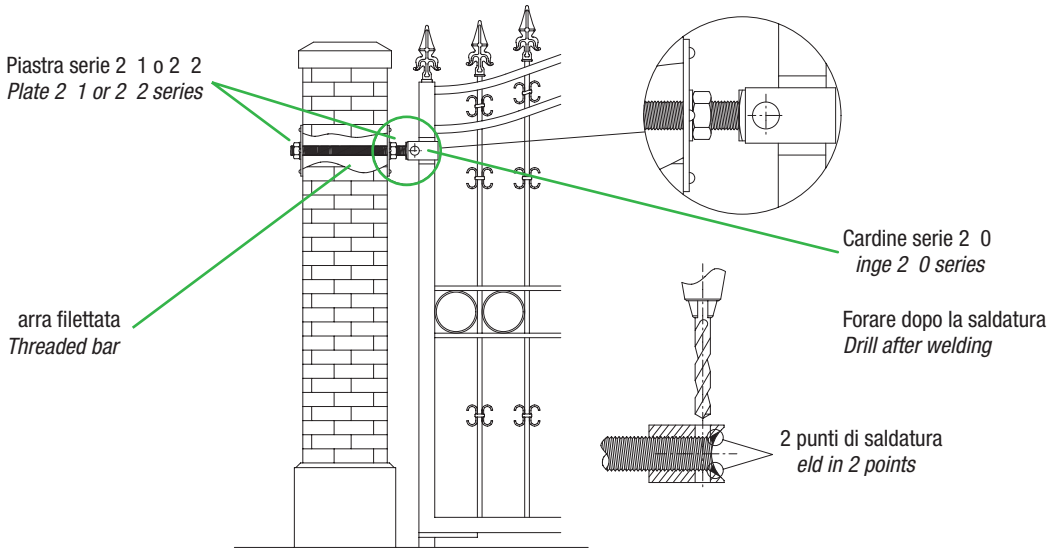

CARDINI ZINCATI DECORATI A FASCETTA
DECORATED GALVANIZED WRAP-ROUND HINGES

Cardine a saldare
Hinge - weld fixing

COD.	F	H	T	I	D	
243.18D	M18	35	30	43÷75	28	10
243.22D	M22	40	35	48÷87	32	6
243.27D	M27	45	40	55÷107	35	4

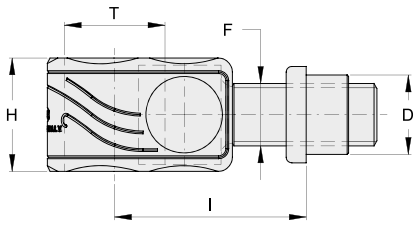

Cardine con piastra
Hinge with plate

COD.	F	H	T	I	D	d	L	M	
242.18D	M18	35	30	47÷70	23	9	90x90	64x64	6
242.22D	M22	40	35	53÷80	28	11	110x110	80x80	4
242.27D	M27	45	40	63÷85	35	13	130x130	90x90	4

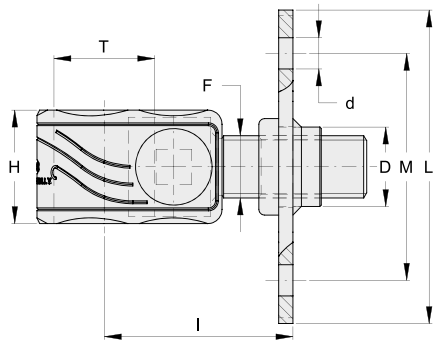

Cardine con piastra imbutita
Hinge with plate

NEW

COD.	F	H	T	I	D	d	L	M	
242B.18D	M18	35	30	52÷73	23	9	90x90	64x64	6
242B.22D	M22	40	35	59÷88	28	11	110x110	80x80	4
242B.27D	M27	45	40	71÷93	35	13	130x130	90x90	4

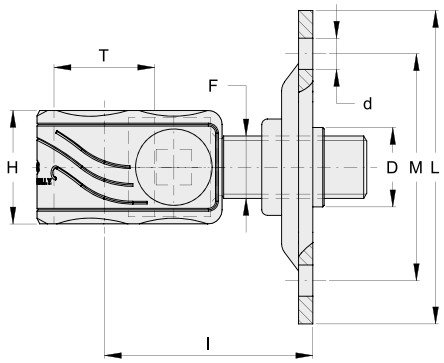

CARDINI ZINCATI DECORATI A FASCETTA
DECORATED GALVANIZED WRAP-ROUND HINGES

Cardine regolabile a saldare
Adjustable hinge - weld fixing

COD.	F	H	T	I	D	
240.18D	M18	35	30	50÷65	28	10
240.22D	M22	40	35	55÷76	32	6
240.27D	M27	45	40	65÷85	39	4

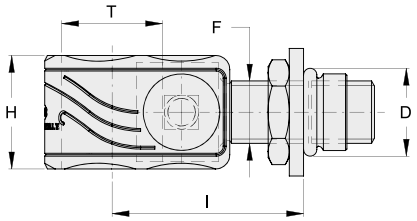

Cardine regolabile con piastra
Adjustable hinge with plate

COD.	F	H	T	I	D	d	L	M	
241.18D	M18	35	30	50÷65	28	9	90x90	64x64	6
241.22D	M22	40	35	55÷76	32	11	110X110	80X80	4
241.27D	M27	45	40	65÷85	39	13	130X130	90X90	4

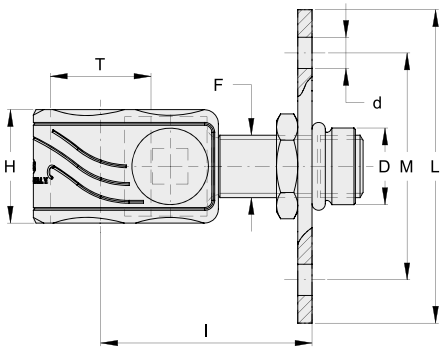

Cardine regolabile con piastra imbutita
Adjustable hinge with plate

COD.	F	H	T	I	D	d	L	M	
241B.18D	M18	35	30	55÷70	22	9	90x90	64X64	6
241B.22D	M22	40	35	61÷82	27	11	110x110	80X80	4
241B.27D	M27	45	40	73÷93	33	13	130x130	90X90	4

NEW

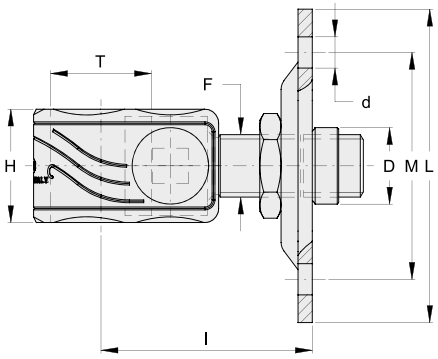

CARDINI ZINCATI DECORATI A FASCETTA
DECORATED GALVANIZED WRAP-ROUND HINGES

Cardine con piastrina a 2 fori
Hinge with two-holes small plate

COD.	F	H	T	I	D	d	L	A	M	
142.18D	M18	35	30	47÷70	23	9	100	60	74	6
142.22D	M22	40	35	53÷80	28	11	122	73	90	4

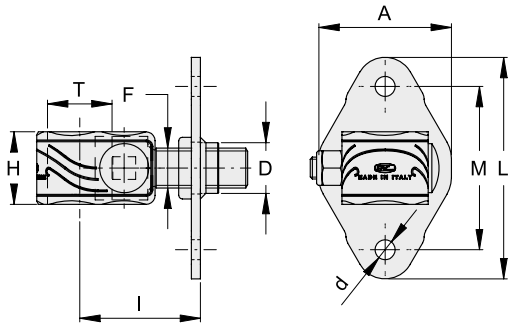

Cardine regolabile con piastrina 2 fori
Adjustable hinge with two holes small plate

COD.	F	H	T	I	D	d	L	A	M	
141.18D	M18	35	30	50÷70	28	9	100	60	74	6
141.22D	M22	40	35	55÷80	32	11	122	73	90	4

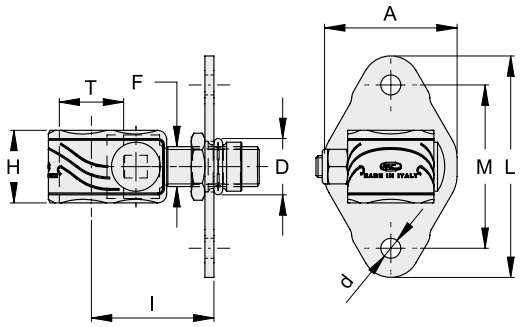

CARDINE PASSANTE ZINCATO DECORATO A FASCETTA
DECORATED GALVANIZED WRAP-ROUND HINGE

Cardine filettato internamente per barra
Internal threaded hinge

COD.	F	H	T	G	
270.18D	M18	35	30	43	10
270.22D	M22	40	35	47	10
270.27D	M27	45	40	55	6

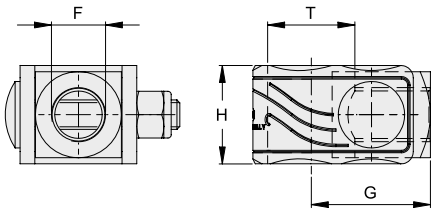

PERNI DI COLLEGAMENTO FORATI - LUCIDI
LINKING DRILLED PINS - BLACK

COD.	D	A	G	H	E	B	C	F	d	
247.18F	30	35	29	89	69	14.5	40	10	15	10
247.22F	35	40	34	104	80	17.5	45	12	15	6
247.27F	40	50	44	110	80	15	50	15	15	4

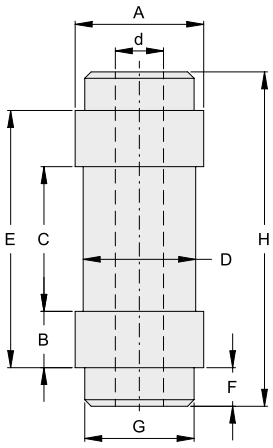

COD.	D	A	G	H	E	B	C	F	d	
247.30F	30	30	24	80	60	10	40	10	15	10
247.35F	35	35	29	93	69	12	45	12	15	6
247.40F	40	40	34	110	80	15	50	15	15	4

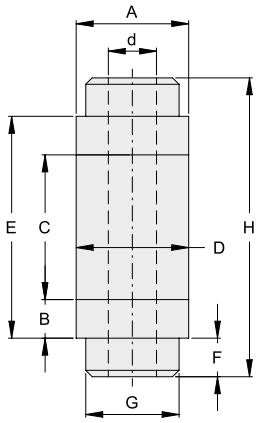

PERNI DI COLLEGAMENTO E GUIDA SUPERIORE - LUCIDI
CONNECTIONS AND GUIDE PINS - BLACK

COD.	T	H	A	B	C	
247.18	30	69	35	14.5	40	10
247.22	35	80	40	17.5	45	6
247.27	40	80	50	15	50	4

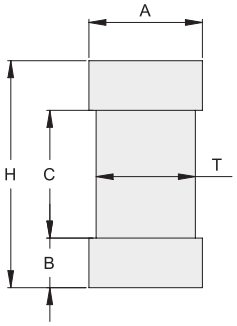

PERNI DI COLLEGAMENTO E GUIDA SUPERIORE - LUCIDI
CONNECTIONS AND GUIDE PINS - BLACK

COD.	T	H	A	B	C	
247.30	30	60	30	10	40	10
247.35	35	69	35	12	45	6
247.40	40	80	40	15	50	4

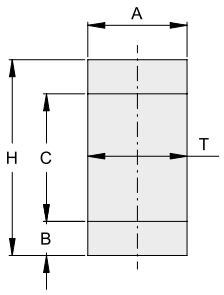

COD.	T	H	
245.30	30	50	10
245.35	35	55	6
245.40	40	70	4

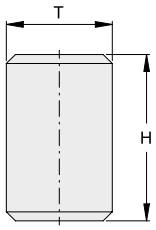

COD.	T	H	B	C	
246.30	30	110	30	24	10
246.35	35	115	30	29	6
246.L	35	115	30	34	6
246.40	40	130	30	34	4

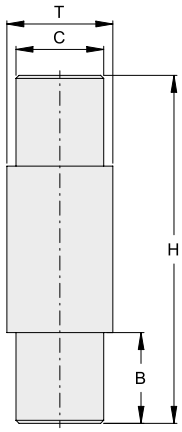

Applicazioni
Applications

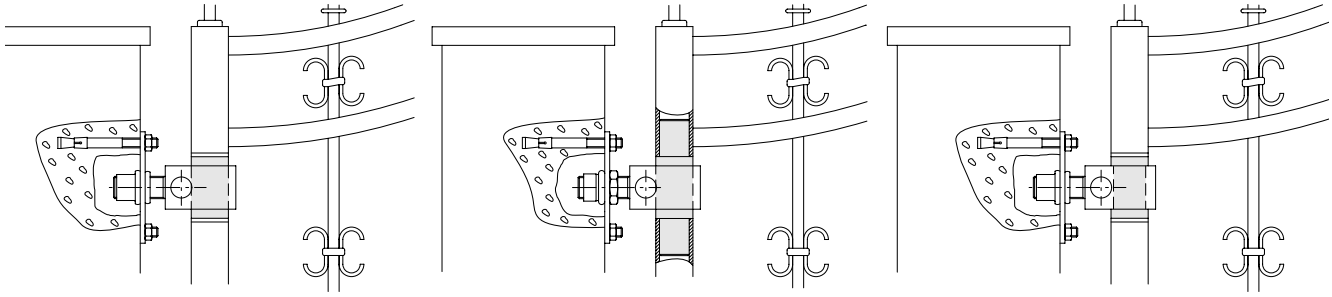

PIASTRE INFERIORI ZINCATE PER CARDINE A FASCETTA
GALVANIZED BOTTOM PLATE FOR WRAP-ROUND HINGE

Piastra inferiore a saldare
Bottom plate - weld fixing

COD.	E	I	L	S	M	
255.30S	20	51	75	15	60	10
255.35S	23	55	80	20	70	6
255.40S	28	65	90	20	80	4

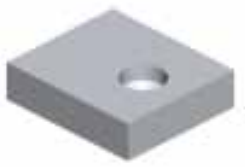

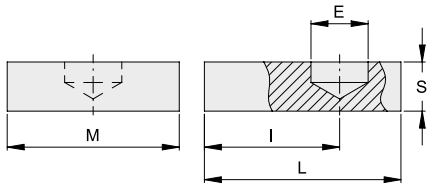

Cod. **255.30S** va abbinato ai cardini in ferro battuto M1
Cod. **255.35S** va abbinato ai cardini in ferro battuto M22
Cod. **255.40S** va abbinato ai cardini in ferro battuto M2

*Cod. **255 30S** for wrought iron pivots M1*
*Cod. **255 35S** for wrought iron pivots M22*
*Cod. **255 40S** for wrought iron pivots M2*

Piastra inferiore a fissare
Bottom plate to fix

COD.	L	S	I	E	H	d	
255.30P	79	15	55	20	60	9	10
255.35P	85	20	60	23	70	11	6
255.40P	95	20	70	28	80	13	4

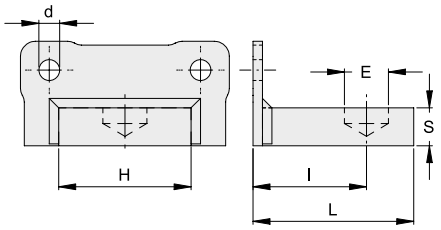

PERNI INFERIORI-LUCIDI
BOTTOM PINS-BLACK

Perno inferiore
Bottom pin

COD.	T	H	E	
250.30	30	35	19	10
250.35	35	35	22	6
250.40	40	35	27	4

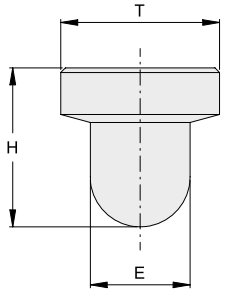

Perno inferiore per tubolare
Bottom pin for tube sections

COD.	T	H	B	C	E	
251.30	30	50	35	24	19	10
251.35	35	50	35	29	22	6
251.L	35	50	35	34	22	6
251.40	40	50	35	34	27	4

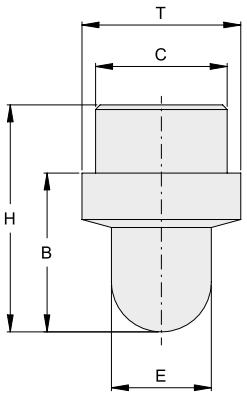

CARDINI INFERIORI ZINCATI REGOLABILI
BOTTOM ADJUSTABLE GALVANIZED PIVOT

Cardine a saldare
Pivot - weld fixing

COD.	D	C	L	H	G	S	
287.30	30	50	84	60	45÷63	22	6
287.40	40	60	92	68,5	50÷70	25	4
287.50	50	70	109	79,5	60÷80	25	4

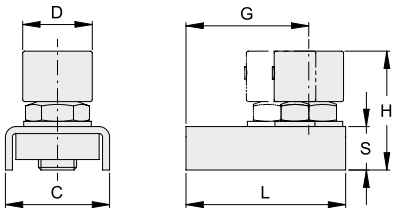

Cod. **287.30** va abbinato ai cardini in ferro battuto M1
Cod. **287.40** va abbinato ai cardini in ferro battuto M22
Cod. **287.50** va abbinato ai cardini in ferro battuto M2

*Cod. **287 30** for wrought iron pivots M1*
*Cod. **287 40** for wrought iron pivots M22*
*Cod. **287 50** for wrought iron pivots M2*

Cardine con piastra
Pivot with plate

COD.	D	L	H	G	S	M	d	
287.30P	30	88	60	49÷67	22	64	9	6
287.40P	40	97	68,5	55÷75	25	80	11	4
287.50P	50	114	79,5	65÷85	25	90	13	4

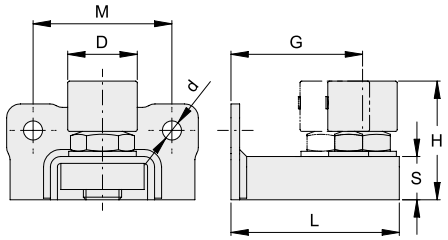

Cod. **287.30P** va abbinato ai cardini in ferro battuto M1
Cod. **287.40P** va abbinato ai cardini in ferro battuto M22
Cod. **287.50P** va abbinato ai cardini in ferro battuto M2

*Cod. **287 30P** for wrought iron pivots M1*
*Cod. **287 40P** for wrought iron pivots M22*
*Cod. **287 50P** for wrought iron pivots M2*

Applicazioni
Applications

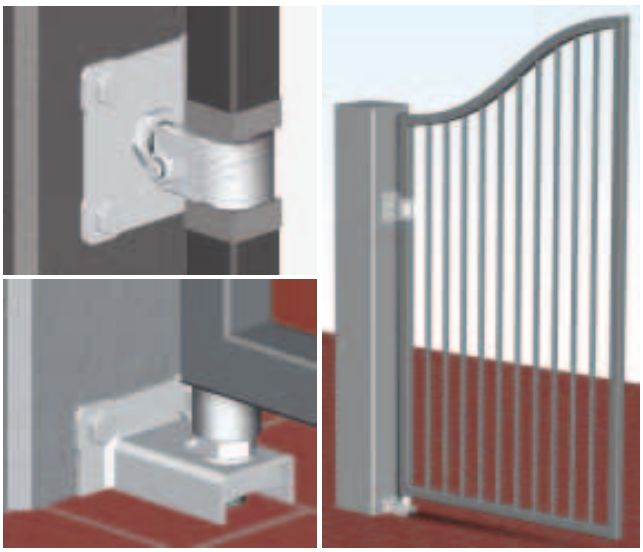

BATTENTI D ARRESTO ZINCATI PER CANCELLI A 2 ANTE
GALVANIZED CENTRE STOPS FOR DOUBLE SWING GATES

COD.	A	B	C	D	H	
145	72	66	34	18	70	40
146	90	90	40	21	86	20

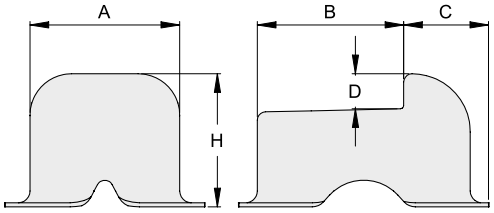

Battente flangiato da avvitare
Flanged centre stop - fixing by screws

COD.	A	B	C	D	E	H	d	L	I	M	N	
145F	70	66	34	18	19	37	6.5	122	100	100	78	20
146F	90	90	40	21	23	44	8.5	157	130	129	102	10

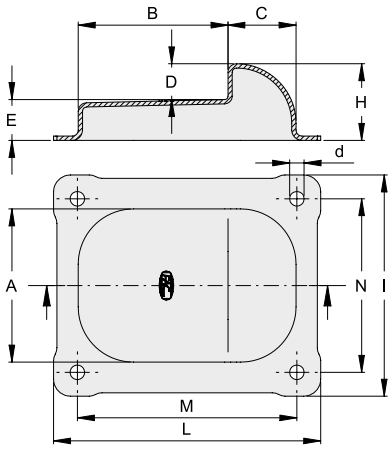

PIASTRINE ZINCATE DI SOLLEVAMENTO PER BATTENTI FLANGIATI
GALVANIZED LIFTING PLATES FOR THE BOTTOM FLANGED CENTRE STOPS

COD.	d	L	I	M	N	
145FSP	6.5	122	100	100	78	8
146FSP	8.5	157	130	129	102	8

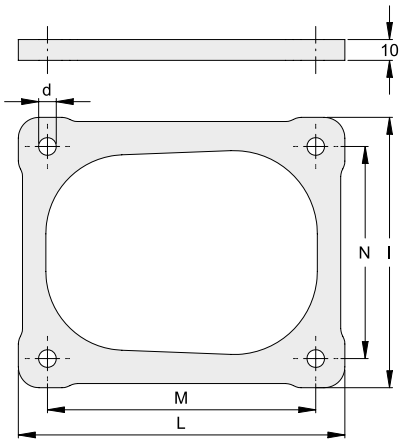

BATTENTE ZINCATO CON PIASTRA INTERNA
GALVANIZED CENTRE STOP WITH INTERNAL PLATE

Battente da avvitare
Centre stop fixing by screws

COD.	A	B	C	D	E	F	H	
145P	70	66	34	18	13	12	31	10
146P	90	90	40	21	18	12	39	4

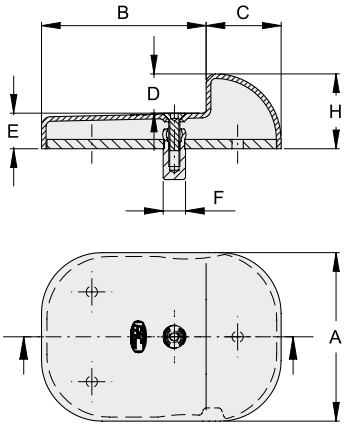

PIASTRINA ZINCATA DI SOLLEVAMENTO PER BATTENTE A FISSARE
GALVANIZED LIFTING PLATE FOR THE BOTTOM END STOP TO FIX

COD.	A	L	
145SP	74	102	10
146SP	98	130.5	4

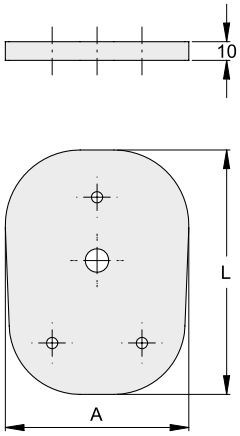

Applicazioni
Applications

Viti di fissaggio non incluse
Fixing screws not included

BATTENTI PORTA INCONTRO ZINCATI PER ELETTROSERRATURA
GALVANIZED STRIKES FOR ELECTRIC LOCKS

Battente regolabile
Adjustable strike

COD.	
150	4

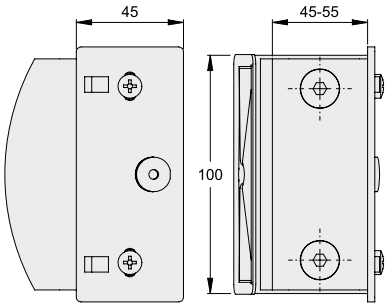

Battente regolabile con piastra
Adjustable strike with plate

COD.	H	I	L	M	N	d	
150P	79.5	154	80	132	58	9	2

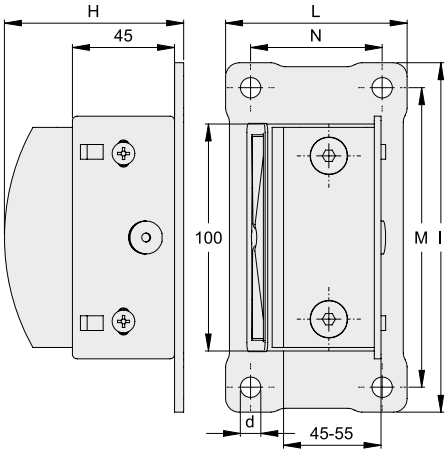

Battente fisso
Fixed strike

COD.	A	
151.30	30	6
151.35	35	6
151.40	40	6
151.50	50	4
151.60	60	4

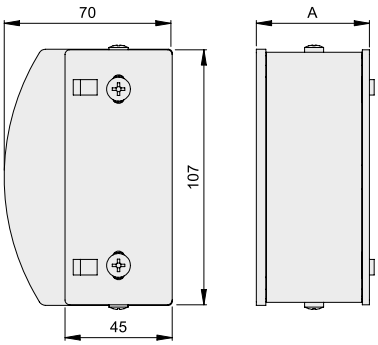

BATTENTI PORTA INCONTRO ZINCATI PER ELETTROSERRATURA CON PIASTRA
GALVANIZED STRIKES WITH PLATE FOR ELECTRIC LOCKS

Battente fisso
Fixed strike

COD.	A	H	I	L	M	N	d	
151.30P	30	74	154	60	132	38	9	4
151.35P	35	74	154	60	132	38	9	4
151.40P	40	74	154	60	132	38	9	2
151.50P	50	74	154	80	132	58	9	2
151.60P	60	74	154	80	132	58	9	2

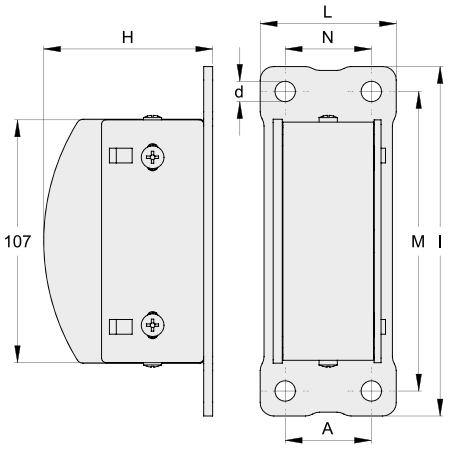

Battente con 4 fori nascosti
Strike with 4 hidden holes

NEW

COD.	A	H	I	L	M	N	d	
152.30	30	70	90	60	66	30	9	6
152.35	35	70	90	65	66	30.75	9	6
152.40	40	70	90	70	66	35	9	6
152.50	50	70	90	80	66	40	9	4

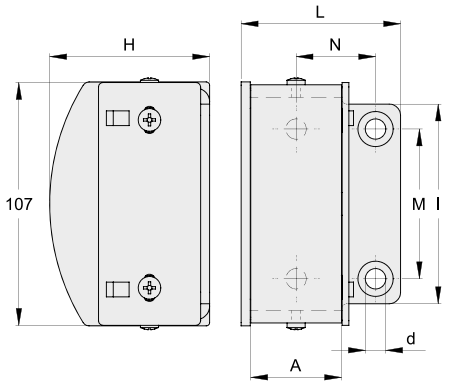

Applicazioni
Applications

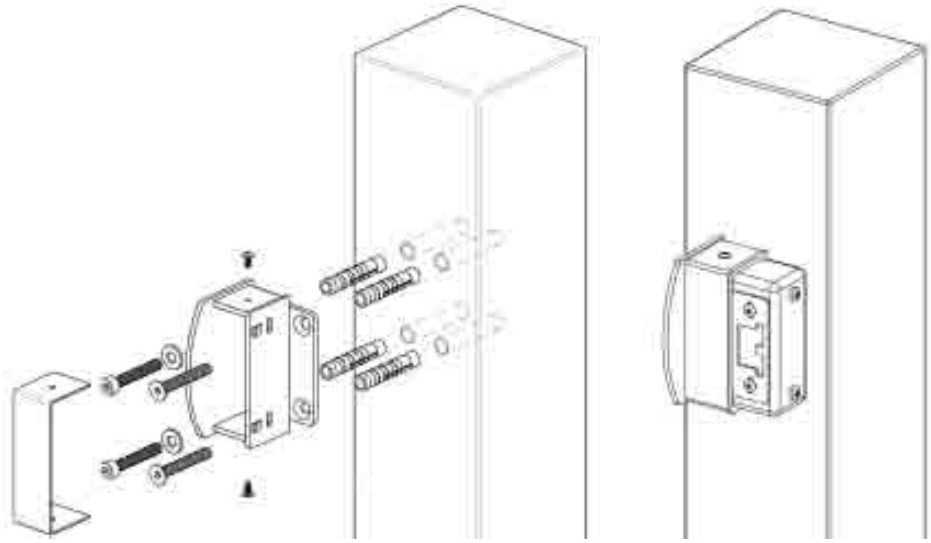

RUOTE TELESCOPICHE ZINCATE A CALDO
HOT GALVANIZED JOCKEY WHEELS

Ruota telescopica semplice
Simple jockey wheel

COD.	D	H	B	A	C	L	F	d1	Kg	
755.100	100	35	43	351-414	63	105.5	232.5	7	80	1
755.125	125	50	50	440-507	67	131	298	9	250	2

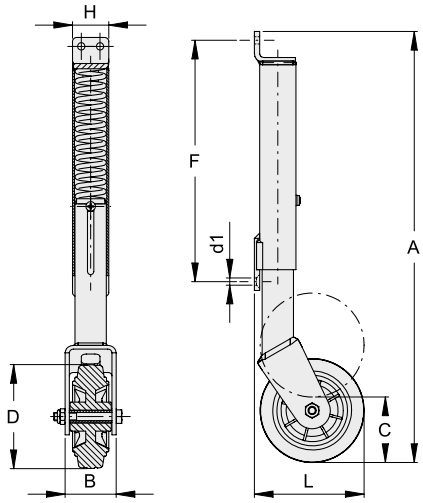

Ruota telescopica regolabile
Adjustable jockey wheel

COD.	D	H	B	A	Cest	C om	L	F	d1	Kg	
750.100	100	35	43	387	25	15	106	242	7	80	1
750.125	125	50	50	529	47	19.5	131	332	9	250	2

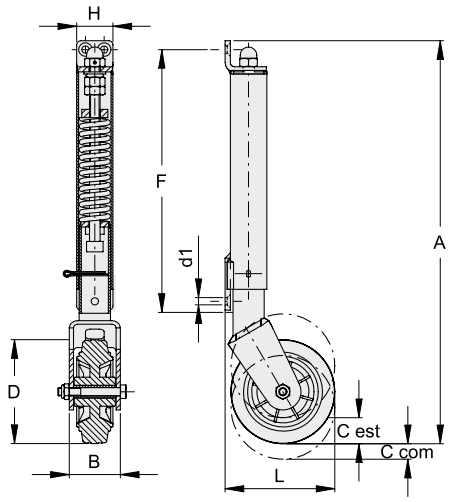

Applicazioni
Applications

NOTE:

ACCESSORI PER CANCELLI AUTOPORTANTI

ACCESSORIES FOR CANTILEVER SYSTEMS

www.facsrl.com

Tutte le misure sono espresse in mm,
ove non diversamente specificato.

All measures are in mm, if any other measurement unit is not specified.

LEGENDA:

PORTATA
LOAD

N° CUSCINETTI
BEARINGS N.

PZ/CONF.
PIECES FOR BOX

SERIE 900 FINO A 4 METRI
900 SERIES UP TO 4 METERS

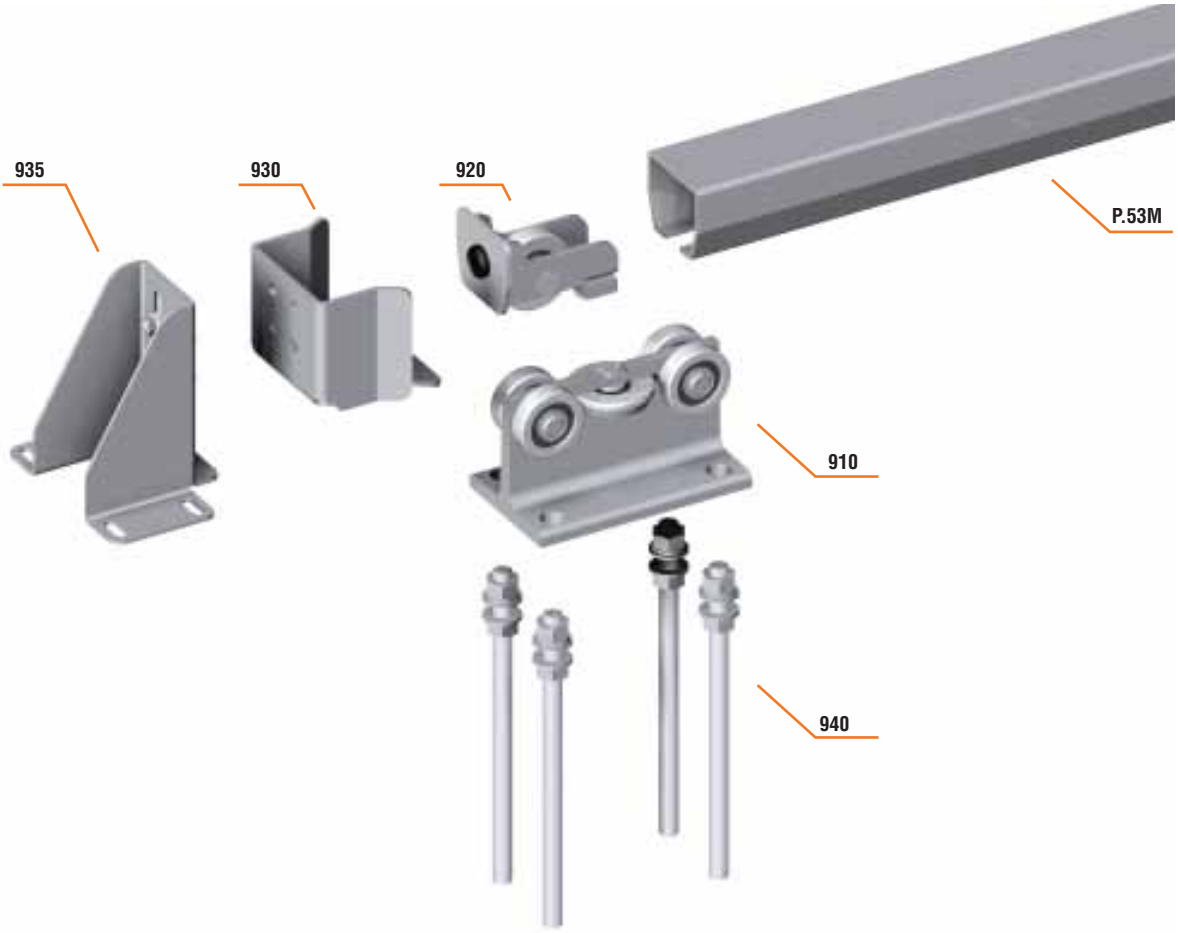

SERIE 3000 FINO A 12 METRI
3000 SERIES UP TO 12 METERS

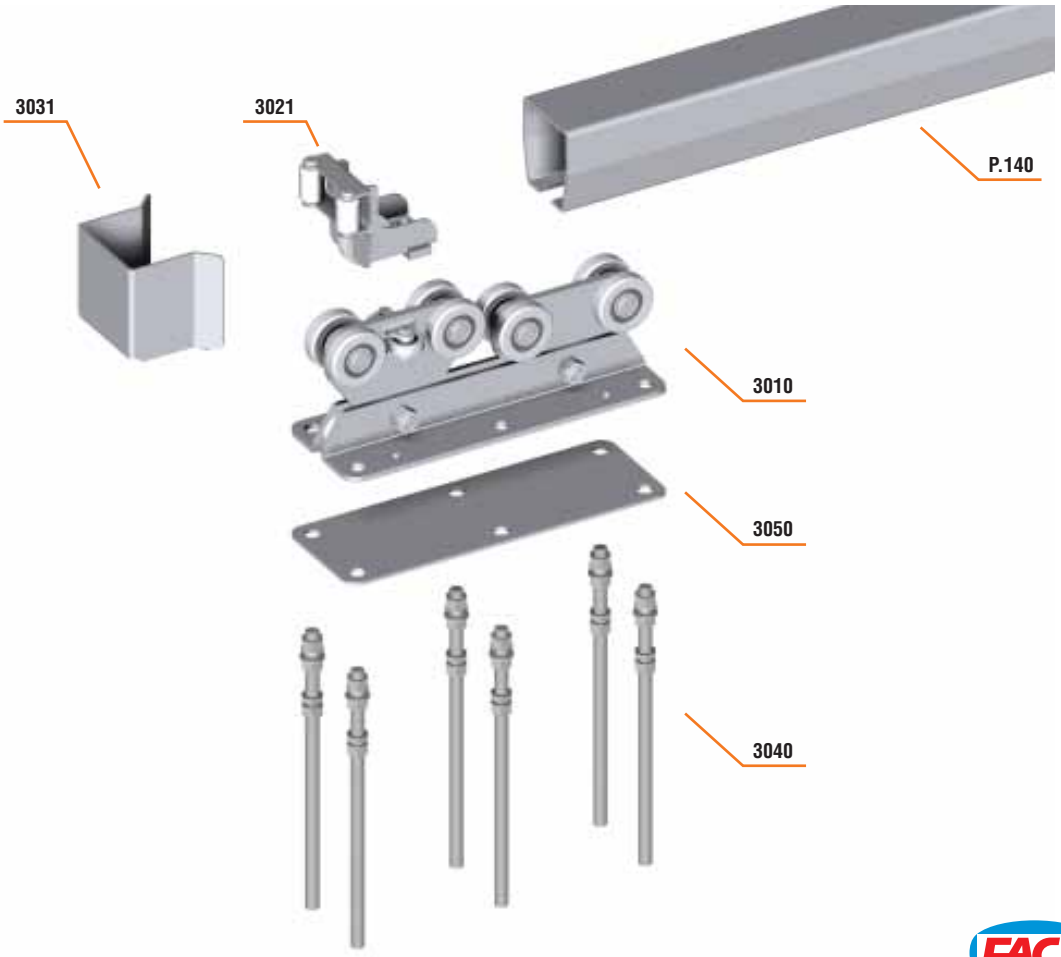

CARRELLO DI GUIDA PICCOLO SERIE 900 - APERTURA MAX 4,5 METRI
SMALL SUPPORT ROLLER SERIES 900 - OPENING UP TO MAX 4,5 METERS

COD.	
910	2

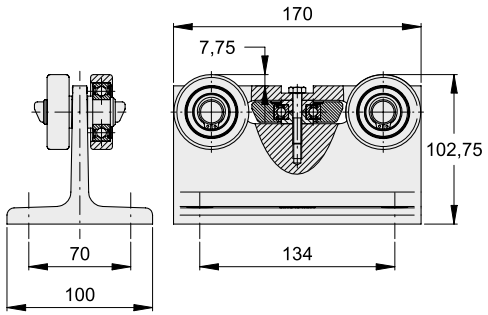

CARRELLO DI GUIDA MEDIO SERIE 1000L - APERTURA MAX 6 METRI
MEDIUM SUPPORT ROLLER SERIES 1000L - OPENING UP TO MAX 6 METERS

COD.	
1010L	2

NEW

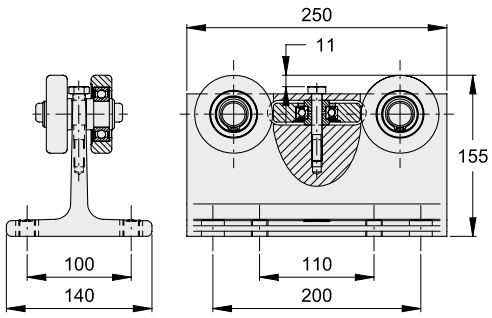

CARRELLO DI GUIDA MEDIO SERIE 1000 - APERTURA MAX 6 METRI
MEDIUM SUPPORT ROLLER SERIES 1000 - OPENING UP TO MAX 6 METERS

COD.	
1010	2

Ideale per utilizzo intensivo - *Specific for an intensive use*
Struttura rinforzata - *Reinforced structure*

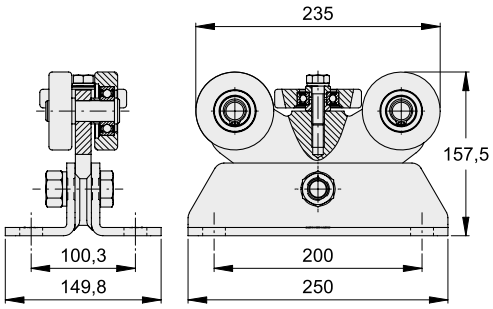

CARRELLO DI GUIDA GRANDE SERIE 2000 - APERTURA MAX 9 METRI
HEAVY SUPPORT ROLLER SERIES 2000 - OPENING UP TO MAX 9 METERS

COD.	
2010	2

Ideale per utilizzo intensivo - *Specific for an intensive use*
Struttura rinforzata - *Reinforced structure*

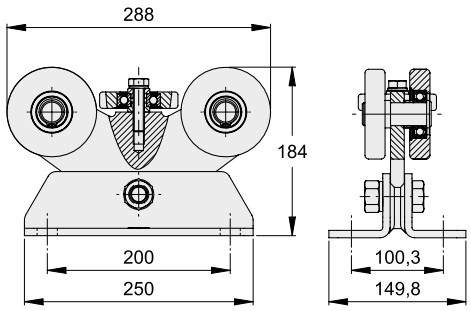

CARRELLO DI GUIDA MAXI SERIE 3000L - APERTURA MAX 12 METRI
MAXI SUPPORT ROLLER SERIES 3000L - OPENING UP TO MAX 12 METERS

COD.	
3010L	2

NEW

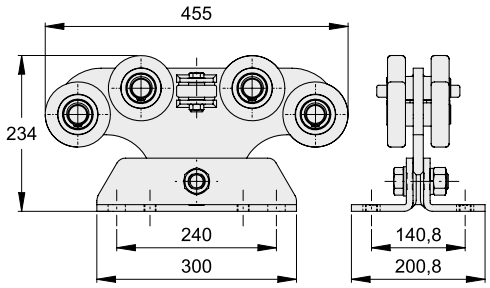

CARRELLO DI GUIDA MAXI SERIE 3000 - APERTURA MAX 12 METRI
MAXI SUPPORT ROLLER SERIES 3000 - OPENING UP TO MAX 12 METERS

COD.	
3010	2

Ideale per utilizzo intensivo - *Specific for an intensive use*
Struttura rinforzata - *Reinforced structure*

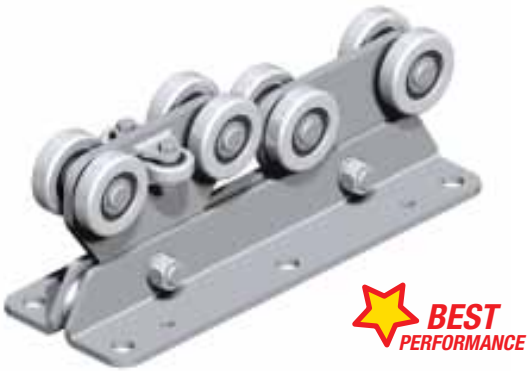

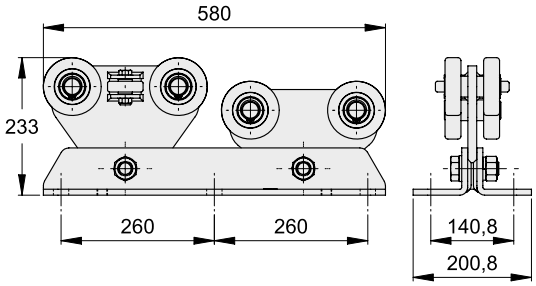

MONOROTAIE
MONORAILS

COD.	A	B	S	L m	
P.53MZ3	70	60	3,5	3	1
P.53MZ	70	60	3,5	6	1
P.75MZ3	92	84	4	3	1
P.75MZ	92	84	4	6	1
P.100LMZ3	97	110	5	3	1
P.100LMZ	97	110	5	6	1
P.140Z3	140	152	7	3	1
P.140Z	140	152	7	6	1

zincata *galvanized*

COD.	A	B	S	L m	
P.53M/3	70	60	3,5	3	1
P.53M	70	60	3,5	6	1
P.75M/3	92	84	4	3	1
P.75M	92	84	4	6	1
P.100LM/3	97	110	5	3	1
P.100LM	97	110	5	6	1
P.140/3	140	152	7	3	1
P.140	140	152	7	6	1

nera *black*

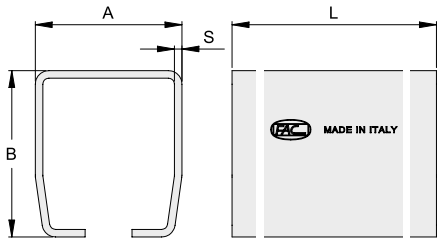

MASCHERA FORATA DI FISSAGGIO
DRILLED FIXING PLATE

COD.	A	B	C	D	E	F	d	
2050	200	50	100	25	150	-	18	2
3050L	240	30	141	30	201	-	26	2
3050	520	30	140,5	30	200,5	290	26	2

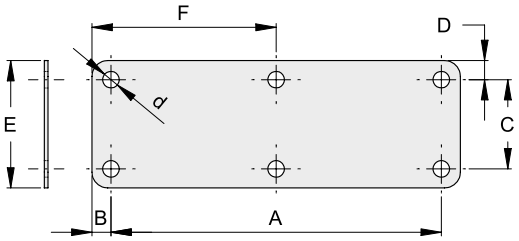

KIT TIRANTI DI ANCORAGGIO E REGOLAZIONE
FIXING TIES KIT

COD.	L	F	
940	250	M14	1K 4
1040	330	M18	1K 4
3040L	500	M22	1K 4
3040	500	M22	1K 6

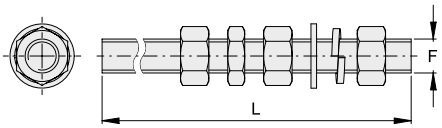

RUOTA DI ESTREMITÀ AUTOCENTRANTE
SELF-ADJUSTABLE GUIDE ROLLER

COD.	A	B	C	L	
1021	89	94	104	148	2
2021	117	100	110	147	2
3021	150,5	140	152	186	2

COD.	2031	3031
1021	OK	/
2021	OK	/
3021	/	OK

Abbinamenti
Matching

Migliori prestazioni
A better performance

NEW

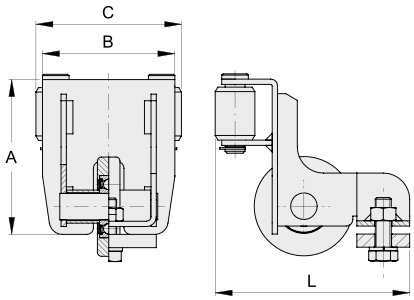

BATTENTE LATERALE
END STOP

COD.	A	B	D	I	d	S	
2031	130	125	133	30	9	5	2
3031	166	170	152	/	/	5	2

Migliori prestazioni
A better performance

NEW

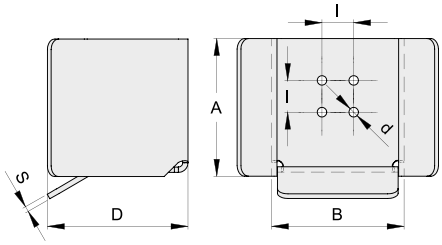

SUPPORTO PER BATTENTI - FISSAGGIO A PARETE O A PAVIMENTO
END STOP SUPPORT - GROUND OR WALL FIXING

COD.	H	I	L	N	Sp.	d	
935	150	113	153	75	3	9	2
1035	210	150	177	92	5	11	2

NEW

COD.	935		1035	
	Go	Gv	Go	Gv
930	62÷119	16÷68	\	\
1030	80÷119	18÷68	80÷176	18÷128
2030	\	\	85÷176	20÷110
2031	\	\	85÷176	20÷110

Abbinamenti
Matching

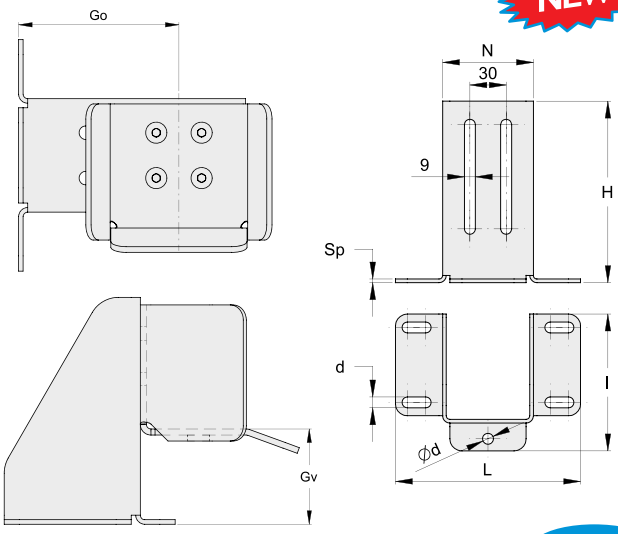

RUOTA DI ESTREMITÀ
GUIDE ROLLER

COD.	A	B	H	L	
920	60	70	76	97	2
1020	84	92	104	125	2
2020	112	100	130	125	2
3020	152	140	172	156	2

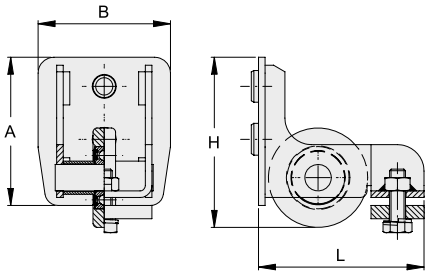

BATTENTE LATERALE
END STOP

COD.	A	B	C	D	S	d	
930	90	99	70	105	4	9	2
1030	120	131	87	126	5	9	2
2030	130	141	87	131	5	9	2
3030	170	181	125	169	5	-	2

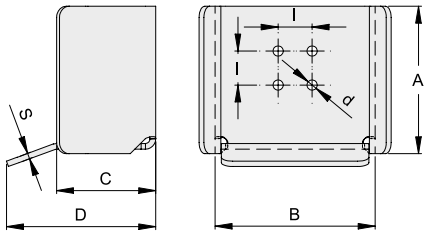

FRONTALINI ZINCATI
GALVANIZED FRONT COVERS

COD.	H	L	S	
925	69,5	70	3	10
1025	94,5	94	4	10
2025	122,5	100	4	8

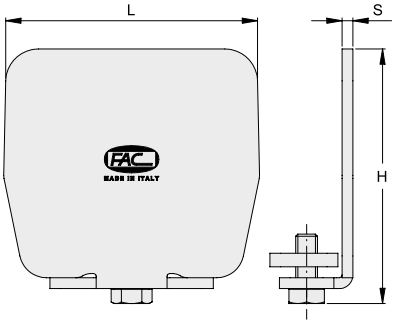

DIMENSIONAMENTO DEL CANCELLO AUTOPORTANTE
DIMENSIONING A CANTILEVER SYSTEM GATE

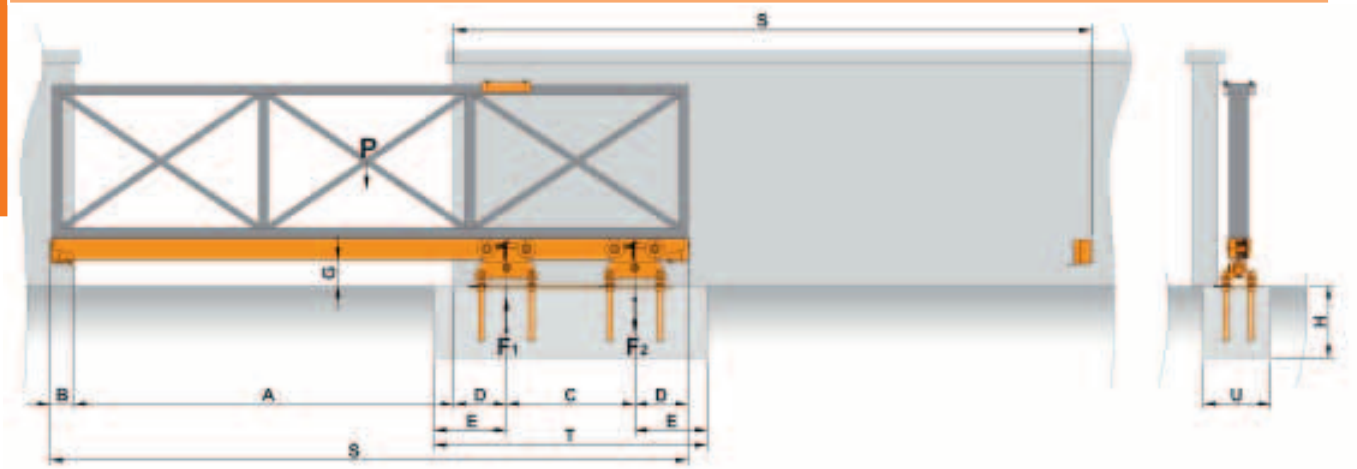

LEGENDA_*LEGEND*

Pmax (kg): peso totale del portone in opera (comprensivo di tutti gli accessori).
***Pmax (kg)**: total weight of the gate (including accessories).*

A (m): luce apertura.
***A (m)**: overall opening.*

S (m): lunghezza totale del portone.
***S (m)**: total length of the gate.*

C (m): distanza fra i centri dei carrelli.
***C (m)**: distance between the centre of the carriages.*

F1max (kg): carico massimo sopportabile dal carrello per lavorare in condizioni ottimali.
***F1max (kg)**: maximum acting load for best cariages performance.*

F2 (kg): forza di trazione (reazione per equilibrare la parte a sbalzo).
***F2 (kg)**: traction force (reaction to bilance the cantilevered part).*

B (m): spazio necessario per il battente di arresto.
***B (m)**: space required for the stop ledge.*

D (m): spazio necessario per la ruota di estremità.
***D (m)**: space required for housing the end wheel.*

Zmin (kg): peso minimo del basamento in cemento.
***Zmin (kg)**: minimum weight of the cement base.*

TxUxH min (m): dimensioni del basamento in cemento.
***TxUxH min (m)**: dimension of the cement base.*

Esempi di applicazione con carico uniforme
Example with uniform load

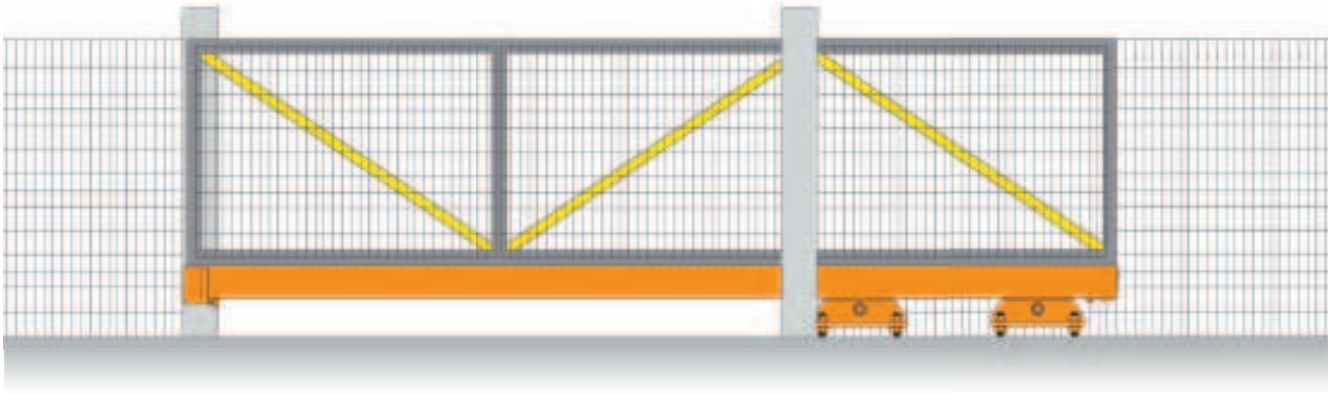

Esempi di applicazione con carico non uniforme
Example with not uniform load

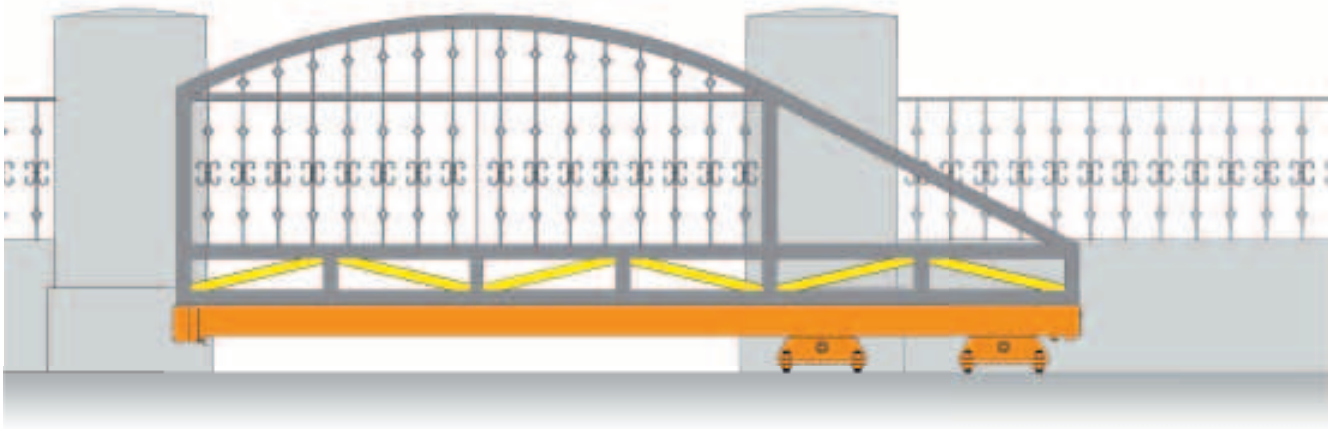

SERIE 900 FINO A 4,5 METRI - PESO MAX DEL CANCELLO: 255 KG
900 SERIES UP TO 4,5 METERS - MAX WEIGHT OF THE GATE: 255 KG

E

pag 2 x 910	pag 100 2 x 920
pag P.53M	pag 100 2 x 930

O

pag 2kit x 940	pag 2 x 935
pag 100 2 x 925	

C

pag 5 117C
pag 114.1
pag 2 225.2.17
pag 2 224L
pag 2 227.17
pag 0 217
pag 1 222L
pag 622 ZF

SERIE 1000L FINO A 6 METRI- PESO MAX DEL CANCELLO: 425 KG
1000L SERIES UP TO 6 METERS - MAX WEIGHT OF THE GATE: 425 KG

E

pag 2 x 1010L	pag 2 x 1021
pag P.75M	pag 2 x 1031

A

pag 100 2 x 1020
pag 100 2 x 1030

O

pag 2kit x 1040	pag 2 x 1035
pag 100 2 x 1025	pag 2 x 2050

SERIE 1000 FINO A 6 METRI- PESO MAX DEL CANCELLO: 565 KG
1000 SERIES UP TO 6 METERS - MAX WEIGHT OF THE GATE: 565 KG

Ideale per utilizzo intensivo - *Specific for an intensive use*

E

pag 2 x 1010	pag 2 x 1021
pag P.75M	pag 2 x 1031

A

pag 100 2 x 1020
pag 100 2 x 1030

O

pag 2kit x 1040	pag 2 x 1035
pag 100 2 x 1025	pag 2 x 2050

E Essenziale - *Essential*

O Opzionale - *Optional*

A Alternativa - *Alternative*

C Accessori complementari - *Complementary accessories*

SERIE 900 FINO A 4,5 METRI - PESO MAX DEL CANCELLO: 255 KG
900 SERIES UP TO 4,5 METERS - MAX WEIGHT OF THE GATE: 255 KG

Dimensioni *Dimensions*			TxUxH min (m)	Carico uniforme (peso di tutta la lunghezza S) *Uniform load (weight of total length S)*			Carico uniforme (peso del tratto A) *Not uniform load (weight of overall opening A)*		
A (m)	C (m)	S (m)		Pmax [kg] 255	Zmin [kg] 510	Pmax senza-*Without* acc. FAC (kg)	Pmax [kg] 190	Zmin [kg] 675	Pmax senza-*Without* acc. FAC (kg)
1,5	0,60	2,6	1,10x0,40x0,40	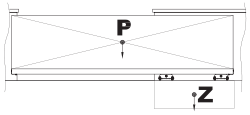		233	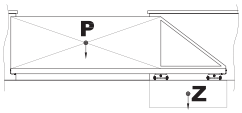		168
2	0,80	3,3	1,30x0,40x0,40			227			162
2,5	1,00	4,0	1,50x0,40x0,40			223			158
3	1,20	4,7	1,70x0,40x0,40			216			151
3,5	1,40	5,4	1,90x0,40x0,40			212			147
4	1,60	6,1	2,10x0,40x0,40			206			141
4,5	1,80	6,8	2,30x0,40x0,40			202			137

Dati costanti-*Fixed data:* F1max (kg) 450 D (m) 0,195 B (m) 0,110 Gmin (m) 0,05 Emin (m) 0,25

SERIE 1000L FINO A 6 METRI- PESO MAX DEL CANCELLO: 425 KG
1000L SERIES UP TO 6 METERS - MAX WEIGHT OF THE GATE: 425 KG

Dimensioni *Dimensions*			TxUxH min (m)	Carico uniforme (peso di tutta la lunghezza S) *Uniform load (weight of total length S)*			Carico uniforme (peso del tratto A) *Not uniform load (weight of overall opening A)*		
A (m)	C (m)	S (m)		Pmax [kg] 425	Zmin [kg] 850	Pmax senza-*Without* acc. FAC (kg)	Pmax [kg] 320	Zmin [kg] 1130	Pmax senza-*Without* acc. FAC (kg)
3	1,20	4,8	1,9x0,60x0,60	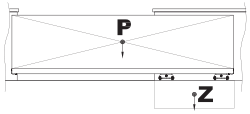		369	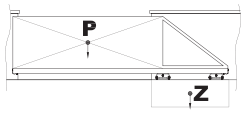		264
3,5	1,40	5,5	2,1x0,60x0,60			363			258
4	1,60	6,2	2,3x0,60x0,60			355			250
4,5	1,80	6,9	2,5x0,60x0,60			349			244
5	2,00	7,6	2,7x0,60x0,60			340			235
5,5	2,20	8,3	2,9x0,60x0,60			334			229
6	2,40	9,0	3,1x0,60x0,60			325			220

Dati costanti-*Fixed data:* F1max (kg) 750 D (m) 0,260 B (m) 0,115 Gmin (m) 0,08 Emin (m) 0,35

SERIE 1000 FINO A 6 METRI- PESO MAX DEL CANCELLO: 565 KG
1000 SERIES UP TO 6 METERS - MAX WEIGHT OF THE GATE: 565 KG

Dimensioni *Dimensions*			TxUxH min (m)	Carico uniforme (peso di tutta la lunghezza S) *Uniform load (weight of total length S)*			Carico uniforme (peso del tratto A) *Not uniform load (weight of overall opening A)*		
A (m)	C (m)	S (m)		Pmax [kg] 565	Zmin [kg] 1110	Pmax senza-*Without* acc. FAC (kg)	Pmax [kg] 425	Zmin [kg] 1490	Pmax senza-*Without* acc. FAC (kg)
3	1,20	4,8	1,90x0,60x0,60	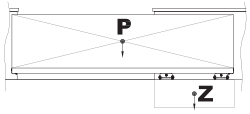		509	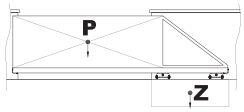		369
3,5	1,40	5,5	2,10x0,60x0,60			503			363
4	1,60	6,2	2,30x0,60x0,60			495			355
4,5	1,80	6,9	2,50x0,60x0,60			489			349
5	2,00	7,6	2,70x0,60x0,60			480			340
5,5	2,20	8,3	2,90x0,60x0,60			474			334
6	2,40	9,0	3,10x0,60x0,60			465			325

Dati costanti-*Fixed data:* F1max (kg) 1000 D (m) 0,260 B (m) 0,115 Gmin (m) 0,08 Emin (m) 0,35

SERIE 2000 FINO A 9 METRI - PESO MAX DEL CANCELLO: 850 KG
2000 SERIES UP TO 9 METERS - MAX WEIGHT OF THE GATE: 850 KG

Ideale per utilizzo intensivo - *Specific for an intensive use*

E

pag 2 x 2010L	pag 2 x 2021
pag P.100LM	pag 2 x 2031

A

pag 100 2 x 2020
pag 100 2 x 2030

O

pag 2 x 1040	pag 2 x 1035
pag 100 2 x 2025	pag 2 x 2050

C

pag 5 119C
pag 166.1
pag 2 225.2.18
pag 2 224L
pag 2 227.19
pag 0 218
pag 1 223L
pag 630 ZF

SERIE 3000L FINO A 12 METRI - PESO MAX DEL CANCELLO: 1785 KG
3000L SERIES UP TO 12 METERS - MAX WEIGHT OF THE GATE: 1785 KG

E

pag 2 x 3010L	pag 2 x 3021
pag P.140	pag 2 x 3031

A

pag 100 2 x 3020
pag 100 2 x 3030

O

pag 2kit x 3040L
pag 2 x 3050L

SERIE 3000 FINO A 12 METRI - PESO MAX DEL CANCELLO: 1785 KG
3000 SERIES UP TO 12 METERS - MAX WEIGHT OF THE GATE: 1785 KG

Ideale per utilizzo intensivo - *Specific for an intensive use*

E

pag 2 x 3010	pag 2 x 3021
pag P.140	pag 2 x 3031

A

pag 100 2 x 3020
pag 100 2 x 3030

O

pag 2kit x 3040
pag 2 x 3050

E Essenziale - *Essential*

A Alternativa - *Alternative*

O Opzionale - *Optional*

C Accessori complementari - *Complementary accessories*

SERIE 2000 FINO A 9 METRI - PESO MAX DEL CANCELLO: 850 KG
2000 SERIES UP TO 9 METERS - MAX WEIGHT OF THE GATE: 850 KG

Dimensioni *Dimensions*			TxUxH min (m)	Carico uniforme (peso di tutta la lunghezza S) *Uniform load (weight of total length S)*			Carico uniforme (peso del tratto A) *Not uniform load (weight of overall opening A)*		
A (m)	C (m)	S (m)		Pmax [kg] 850	Zmin [kg] 1655	Pmax senza-*Without* acc. FAC (kg)	Pmax [kg] 645	Zmin [kg] 2210	Pmax senza-*Without* acc. FAC (kg)
3	1,20	4,9	2,10x0,80x0,80	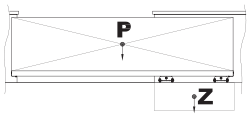		756	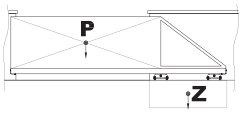		551
4	1,60	6,3	2,50x0,80x0,80			731			526
5	2,00	7,7	2,90x0,80x0,80			706			501
6	2,40	9,1	3,30x0,80x0,80			681			476
7	2,80	10,5	3,70x0,80x0,80			656			451
8	3,20	11,9	4,10x0,80x0,80			631			426
9	3,60	13,3	4,50x0,80x0,80			606			401

Dati costanti-*Fixed data:* F1max (kg) 1500 D (m) 0,290 B (m) 0,115 Gmin (m) 0,08 Emin (m) 0,45

SERIE 3000L FINO A 12 METRI - PESO MAX DEL CANCELLO: 1785 KG
3000L SERIES UP TO 12 METERS - MAX WEIGHT OF THE GATE: 1785 KG

Dimensioni *Dimensions*			TxUxH min (m)	Carico uniforme (peso di tutta la lunghezza S) *Uniform load (weight of total length S)*			Carico uniforme (peso del tratto A) *Not uniform load (weight of overall opening A)*		
A (m)	C (m)	S (m)		Pmax [kg] 1785	Zmin [kg] 3665	Pmax senza-*Without* acc. FAC (kg)	Pmax [kg] 1385	Zmin [kg] 4640	Pmax senza-*Without* acc. FAC (kg)
6	2,4	9,5	3,1x0,60x0,60	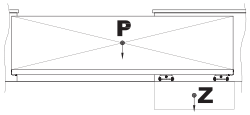		1508	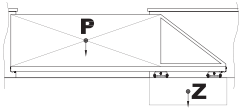		1108
7	2,80	10,9	3,5x0,60x0,60			1468			1068
8	3,2	12,3	3,9x0,60x0,60			1428			1028
9	3,60	13,7	4,3x0,60x0,60			1388			988
10	4,00	15,1	4,7x0,60x0,60			1348			948
11	4,40	16,5	5,1x0,60x0,60			1308			908
12	4,80	17,9	5,5x0,60x0,60			1268			868

Dati costanti-*Fixed data:* F1max (kg) 3200 D (m) 0,40 B (m) 0,155 Gmin (m) 0,10 Emin (m) 0,60

SERIE 3000 FINO A 12 METRI - PESO MAX DEL CANCELLO: 1785 KG
3000 SERIES UP TO 12 METERS - MAX WEIGHT OF THE GATE: 1785 KG

Dimensioni *Dimensions*			TxUxH min (m)	Carico uniforme (peso di tutta la lunghezza S) *Uniform load (weight of total length S)*			Carico uniforme (peso del tratto A) *Not uniform load (weight of overall opening A)*		
A (m)	C (m)	S (m)		Pmax [kg] 1785	Zmin [kg] 3665	Pmax senza-*Without* acc. FAC (kg)	Pmax [kg] 1385	Zmin [kg] 4640	Pmax senza-*Without* acc. FAC (kg)
6	2,40	9,5	3,60x1,00x0,80	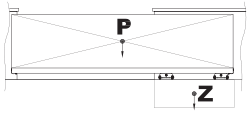		1508	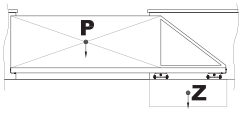		1108
7	2,80	10,9	4,00x1,00x0,80			1468			1068
8	3,20	12,3	4,40x1,00x0,80			1428			1028
9	3,60	13,7	4,80x1,00x0,80			1388			988
10	4,00	15,1	5,20x1,00x0,80			1348			948
11	4,40	16,5	5,60x1,00x0,80			1308			908
12	4,80	17,9	6,00x1,00x0,80			1268			868

Dati costanti-*Fixed data:* F1max (kg) 3200 D (m) 0,460 B (m) 0,115 Gmin (m) 0,10 Emin (m) 0,60

NOTE:

ACCESSORI PER CANCELLI IN ACCIAIO INOX

ACCESSORIES FOR STAINLESS STEEL GATES

www.facsrl.com

Tutte le misure sono espresse in mm,
ove non diversamente specificato.

All measures are in mm, if any other measurement unit is not specified.

LEGENDA:

PORTATA
LOAD

N° CUSCINETTI
BEARINGS N.

PZ/CONF.
PIECES FOR BOX

RUOTA IN ACCIAIO INOX CON CUSCINETTO A SFERE
STAINLESS STEEL WHEEL WITH BEARINGS

Gola V
V groove

COD.	D	D1	B	H	F	Kg		
1301	60	48	24	17	10	100	1	10
1303	75	65	24	18	12	150	1	10
1305	90	75	34	20	12	170	1	6
1405	100	84	34	22	12	200	1	6
1307	120	104	34	22	12	220	1	4
1407	120	99	34	30	14	400	2	2
1317	140	123	34	25	14	250	1	4
1409	140	119	44	30	14	450	2	4
1309	160	142	44	26	16	400	1	4
1413	160	139	44	30	14	500	2	4

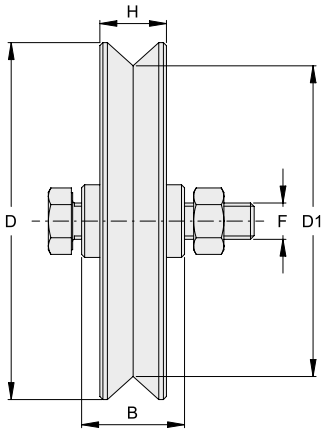

Gola tonda
Half-round groove

COD.	D	D1	d	B	H	F	Kg		
1305/16	90	73.5	16	34	21	12	200	1	6
1405/16	100	84.5	16	34	22	12	200	1	6
1454	120	103	16	34	25	14	250	1	2
1455	120	100	20	34	30	14	400	2	2
1409/20	140	120	20	44	30	14	450	2	4
1413/20	160	140	20	44	30	14	500	2	4
1456	160	141	16	44	26	16	400	1	4

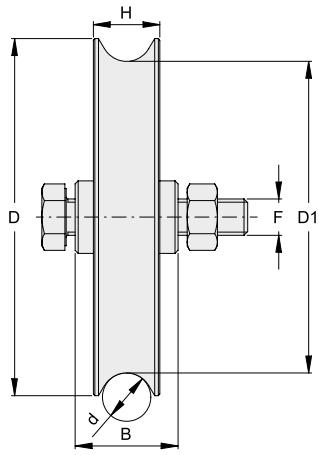

RUOTA IN ACCIAIO INOX A SUPPORTO INTERNO
STAINLESS STEEL WHEEL WITH INTERNAL SUPPORT BRACKET

Gola V
V groove

COD.	D	D1	B	H	E	L	Kg		
1107	90	75	32	20	17	97	200	1	6
1207	120	103	38	25	23	130	400	2	2

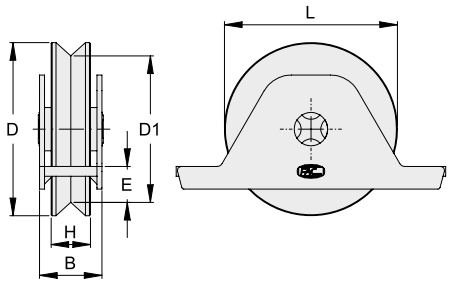

Gola Tonda
Half-round groove

COD.	D	D1	d	B	H	E	L	Kg		
1107/16	90	73.5	16	32	21	17	97	200	1	6
1207/16	120	103	16	38	25	23	130	400	2	2
1207/20	120	101	20	38	25	23	130	400	2	2

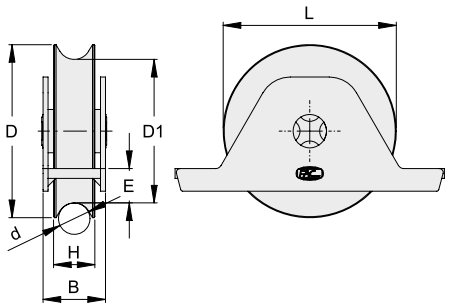

RUOTA IN ACCIAIO INOX A SUPPORTO ESTERNO
STAINLESS STEEL WHEEL WITH EXTERNAL SUPPORT BRACKET

Gola V
V groove

COD.	D	D1	A	B	C	E	d1	F	H	Kg		
1101	75	60	120	36	80	74	8.5	90	25	200	1	6

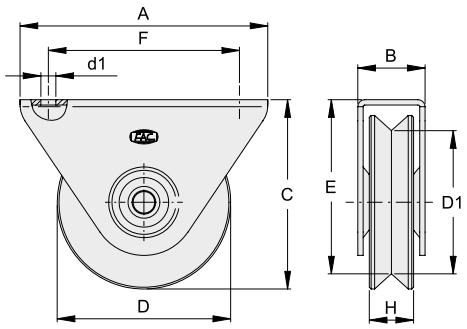

RUOTA IN ACCIAIO INOX A SUPPORTO ESTERNO
STAINLESS STEEL WHEEL WITH EXTERNAL SUPPORT BRACKET

Gola tonda
Half-round groove

COD.	D	D1	d	A	B	C	E	d1	F	H	Kg		
1101/16	75	60	16	120	36	80	74	8.5	90	25	200	1	6

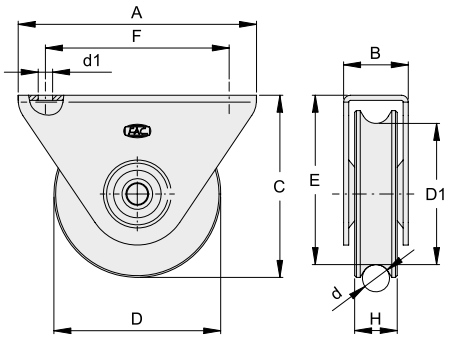

ROTAIE A PAVIMENTO IN ACCIAIO INOX
STAINLESS STEEL FLOOR RAILS

Rotaia mezza-tonda
Half-round rail

COD.	A	B	C	R	Sp	L m	
1716/3	16	16	50	8	2.5	3	20
1716	16	16	50	8	2.5	6	20
1720/3	20	16	55	10	2.5	3	20
1720	20	16	55	10	2.5	6	20

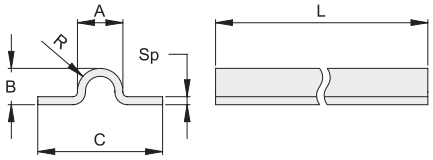

Rotaia mezza-tonda forata
Drilled half-round rail

COD.	A	B	C	D	L1	R	Sp	L m	
1716/3F	16	16	50	8.5	33	8	2.5	3	20
1716F	16	16	50	8.5	33	8	2.5	6	20
1720/3F	20	16	55	8.7	37.5	10	2.5	3	20
1720F	20	16	55	8.7	37.5	10	2.5	6	20

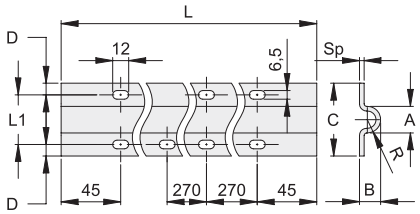

PIASTRA DI GUIDA SUPERIORE REGOLABILE IN ACCIAIO INOX
ADJUSTABLE STAINLESS STEEL UPPER GUIDE BRACKET

	COD.	A	B	C	D	H	
Con 4 olive Cod. **1117** / *ith 4 rollers Cod.* ***1117***	**1217**	40÷80	40÷60	220	133÷179	59	2
Con 4 olive Cod. **1114** / *ith 4 rollers Cod.* ***1114***	**1214**	50÷87	60÷80	350	174÷207	65	2

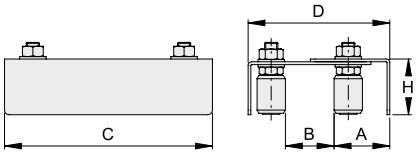

PIASTRE DI GUIDA SUPERIORE REGOLABILI IN ACCIAIO INOX AD ASOLA UNICA
STAINLESS STEEL ADJUSTABLE UPPER GUIDE BRACKETS WITH ONE HOLE

	COD.	A	B	C	D	H	
Con 4 olive Cod. **1117** / *ith 4 rollers Cod.* ***1117***	**1222**	40÷110	0÷70	220	150	60	8
Con 4 olive Cod. **1118** / *ith 4 rollers Cod.* ***1118***	**1223**	50÷160	0÷110	300	210	82	4

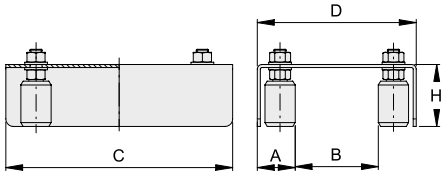

Fissaggio a muro *Wall fixing*	COD.	A	B	C	D	d	G	H	
Con 4 olive Cod. **1117** / *ith 4 rollers Cod.* ***1117***	**1222L**	40÷110	0÷70	220	150	9	120	60	6
Con 4 olive Cod. **1118** / *ith 4 rollers Cod.* ***1118***	**1223L**	50÷160	0÷110	300	210	13	180	82	3

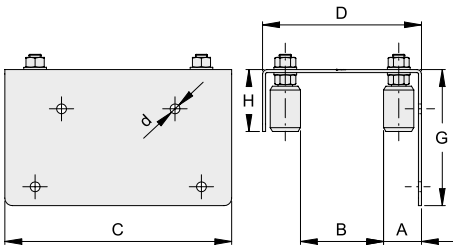

OLIVE IN N- LON - PERNO, RONDELLE E DADI IN ACCIAIO INOX
UPPER GUIDE ROLLER - STAINLESS STEEL PIN AND NUTS

Oliva in n lon
Nylon roller

COD.	D	H	F	
1412	34	30	M10	10

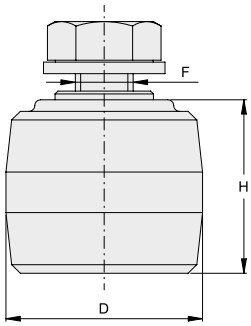

Oliva in n lon
Nylon roller

COD.	D	H	L	F	
1117	30	40	34	M14	10
1114	40	44	37	M16	10

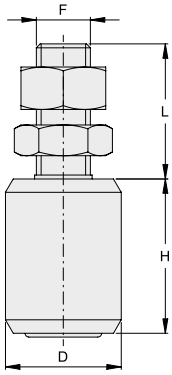

Oliva di guida superiore per cancelli pesanti
Upper guide roller for heavy gates

COD.	D	H	L	F	
1119	60	60	65	M20	4

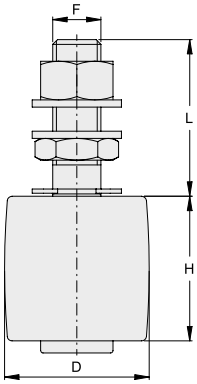

BATTENTE D ARRESTO IN ACCIAIO INOX - A SALDARE
STAINLESS STEEL LIMIT STOP - WELD FIXING

COD.	A	B	C	D	H	
1115	8	50	35	30	92	10
1116	8	70	45	36	115	10

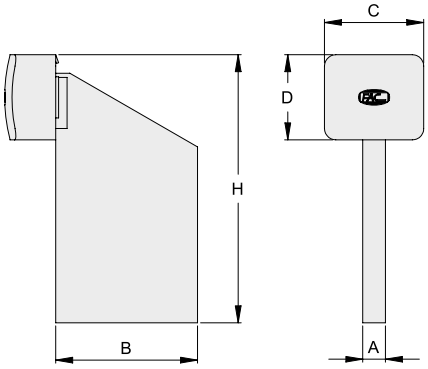

CREMAGLIERA IN ACCIAIO INOX MODULO 4 ED ACCESSORI
STAINLESS STEEL RACK MODULE 4 AND ACCESSORIES

COD.	L	H	S	
1630	1000	30	12	10

COD.		Distanziatore a saldare *Welding connection*
1635	30	

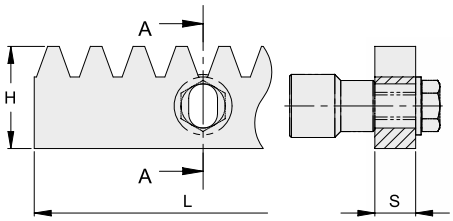

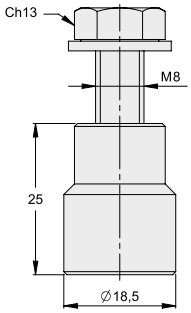

MANIGLIA IN ACCIAIO INOX DA INCASSO
RECESSED STAINLESS STEEL HANDLE

COD.	A	B	C	D	d	L	L1	
502	90	200	50	165	---	---	---	30
502/F	90	200	50	165	4	184	74	30
512	52	115	29	94	---	---	---	20
512/F	52	115	29	94	3	105	42	20

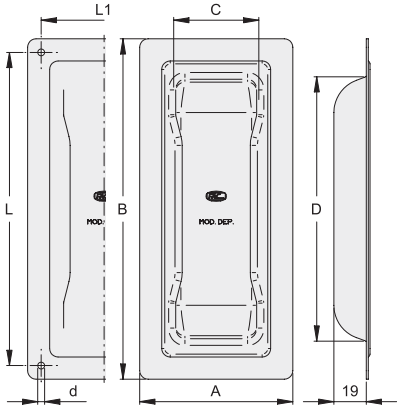

PERNI E PIASTRE IN ACCIAIO INOX
STAINLESS STEEL PINS AND PLATES

Perno
Pin

COD.	D	A	B	H	
1120	20	10	30	89	10
1121	23	12	32	98	10

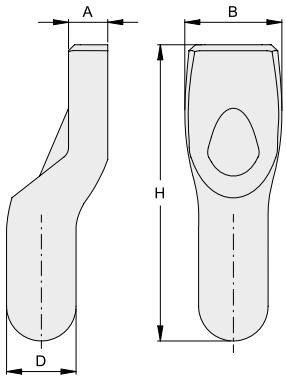

Piastra
Plate

COD.	L	D	S	
1122	50	20	15	10
1123	60	23	20	10

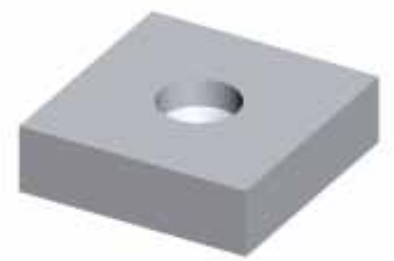

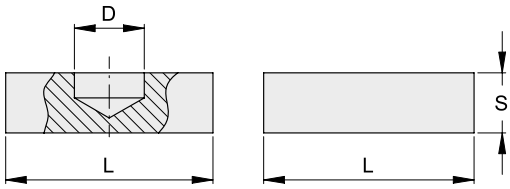

CARDINI IN ACCIAIO INOX
STAINLESS STEEL HINGES

Cardine a saldare
Weld fixing

COD.	F	H	S	I	L	G	D	
1432	M18	38	5	19	55	42÷68	23	10
1435	M22	41	6	23	65	49÷80	28	10
1436	M27	56	8	25	76	59÷94	35	6

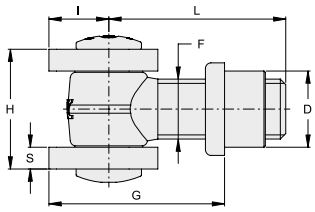

Cardine a muro
Masonry hinge

COD.	F	H	S	I	G	M	
1431	M18	38	5	19	38÷61	68	10
1434	M22	41	6	23	43÷72	77	10

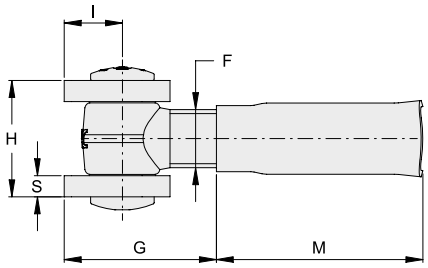

CARDINE A BARRA LUNGA IN ACCIAIO INOX
STAINLESS STEEL LONG ROD HINGE

COD.	F	H	S	I	L	G	L1	
1430	M18	38	5	19	155	in 45	x 120	10
1433	M22	41	6	23	170	in 51	x 130	6

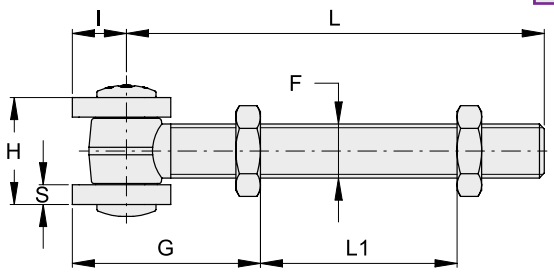

CARDINI IN ACCIAIO INOX CON CUSCINETTO
STAINLESS STEEL PIVOTS WITH BEARING

Cardine regolabile a saldare
Adjustable pivot - weld fixing

COD.	D	L	S	A	B	C	
1260.40	40	67÷77	8	30	21	25	12
1260.50	50	75÷85	10	37	26	30	8
1260.60	60	102÷112	10	45	31	30	4

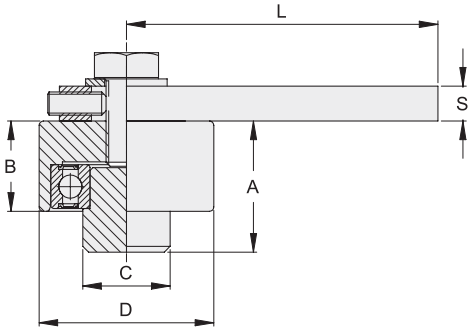

Cardine inferiore a saldare
Bottom pivot - weld fixing

COD.	D	H	
1265.40	40	45	12

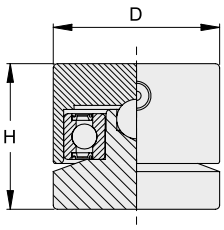

Cardine inferiore a saldare
Bottom pivot - weld fixing

COD.	D	H	
1265.50	50	32	8
1265.60	60	35	4

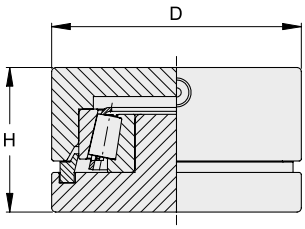

BATTENTI D ARRESTO IN ACCIAIO INOX PER CANCELLI A 2 ANTE
STAINLESS STEEL CENTRE STOPS FOR DOUBLE SWING GATES

COD.	A	B	C	D	H	
1145	72	66	34	18	70	10
1146	90	90	40	21	86	10

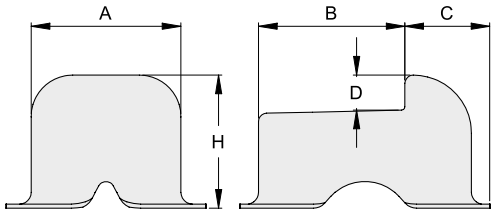

COD.	A	B	C	D	E	F	H	
1145P	70	66	34	18	13	12	31	10
1146P	90	90	40	21	18	12	39	4

Battente con piastra interna da avvitare
Centre stop with internal plate - fixing by screws

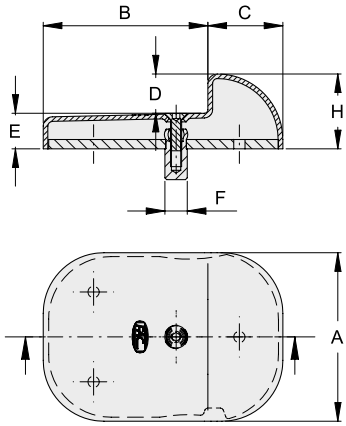

Battente flangiato da avvitare
Flanged centre stop - fixing by screws

COD.	A	B	C	D	E	H	d	L	I	M	N	
1146F	90	90	40	21	23	44	8.5	157	130	129	102	10

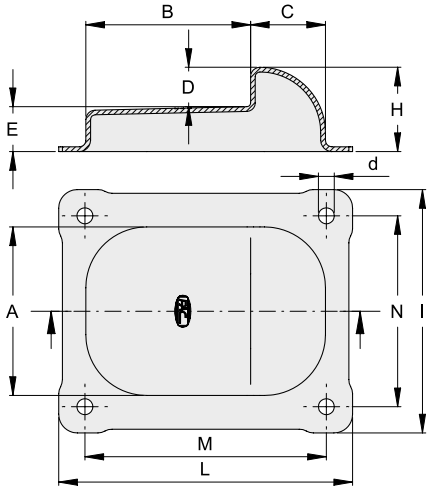

CATENACCIO A GOMITO IN ACCIAIO INOX
AUTOMATIC STAINLESS STEEL BOLT

COD.	
1300	5

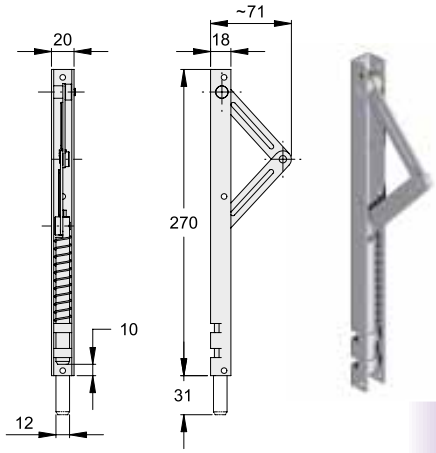

CAPPELLO UADRO IN ACCIAIO INOX CON BORDO
STAINLESS STEEL S UARED FLANGED CAP

COD.	L	B	H	
1185	30	7,5	13	100
1186	40	7,5	14	60
1187	50	7,5	16	50
1188	60	7,5	17	50
1189	80	7,5	20	30
1190	100	7,5	23	20
1191	120	8,5	26	20
1192	150	8,5	31	10
1193.200	200	12	39	20

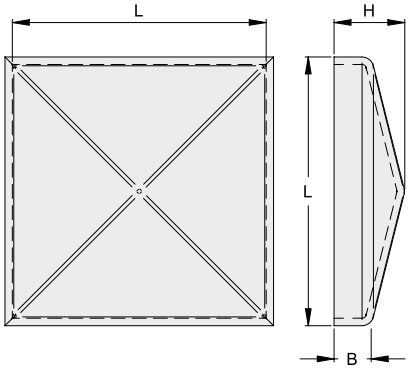

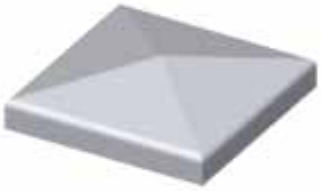

CRICCHETTO MEDIO IN ACCIAIO INOX PER SOPRALUCI
STAINLESS STEEL CATCH FOR UPPER WINDOW - MEDIUM SIZE

COD.	
1267	25

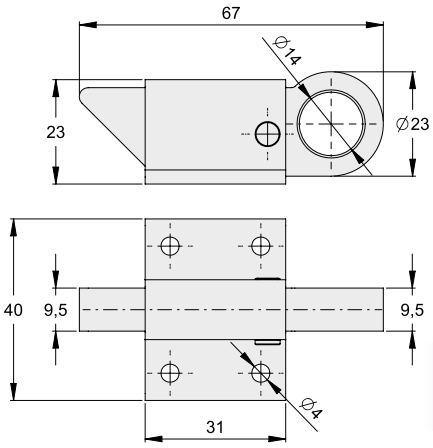

TAVELLINO IN ACCIAIO INOX PER SPORTELLI
STAINLESS STEEL LATCH

COD.	
1230	50

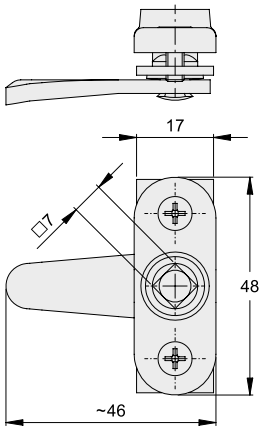

CHIAVE PER TAVELLINO
KEY FOR LATCH

COD.	
231	50

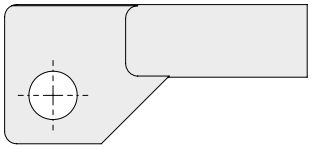

CERNIERE IN ACCIAIO INOX - A SALDARE
STAINLESS STEEL HINGES - WELD FIXING

2 ali - a tappo
2 flags - plug hinge

COD.	A	B	C	D	d	Sp	R	
1110.80	84	36	17	12	7.8	2	2.5	24
1110.100	107	46	18	14	8.8	2.2	2.5	24
1110.120	125	56	20	15	9.8	2.3	2.5	24
1110.140	148	66	22	16	10.8	2.5	3	24

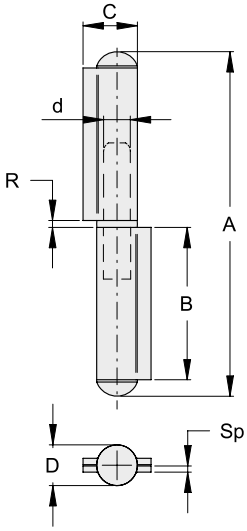

2 ali - perno sfilabile con rondella
2 flags - removable pin and washer

COD.	A	B	C	D	d	Sp	R	
1100.60	58	26	13.5	10	5.7	2	2	24
1100.80	83	38	16.5	12	7.7	2.5	2	24
1100.100	103	48	17.5	13	8.7	2.5	2	24
1100.120	122	57	21	15.3	9.8	2.5	2.5	24
1100.140	144	68	21.5	16	10.7	2.5	2.5	24

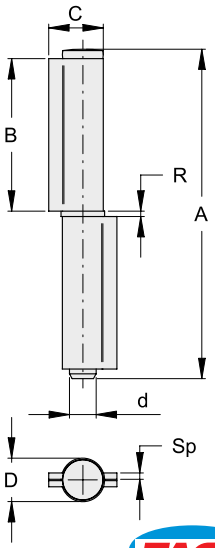

CARRELLO DI GUIDA PICCOLO SERIE 1900 IN ACCIAIO INOX - APERTURA MAX 4,5 METRI
STAINLESS STEEL SMALL SUPPORT ROLLER SERIES 1900 - OPENING UP TO MAX 4,5 METERS

COD.	
1910	2

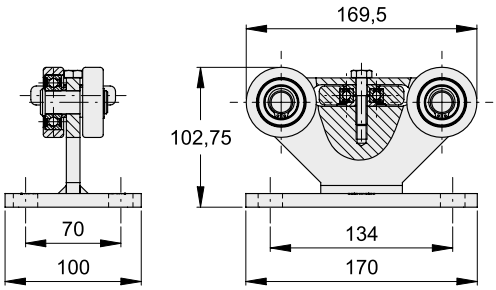

CARRELLO DI GUIDA MEDIO SERIE 11000 IN ACCIAIO INOX - APERTURA MAX 6 METRI
STAINLESS STEEL MEDIUM SUPPORT ROLLER SERIES 11000 - OPENING UP TO MAX 6 METERS

COD.	
11010	2

Ideale per utilizzo intensivo - *Specific for an intensive use*
Struttura rinforzata - *Reinforced structure*

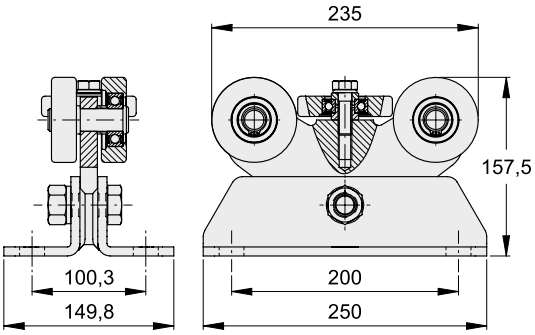

MONOROTAIE IN ACCIAIO INOX
STAINLESS STEEL MONORAILS

COD.	A	B	S	L m	
P.53/3INOX	69	59	3	3	1
P.53INOX	69	59	3	6	1
P.75/3INOX	92	84	4	3	1
P.75INOX	92	84	4	6	1

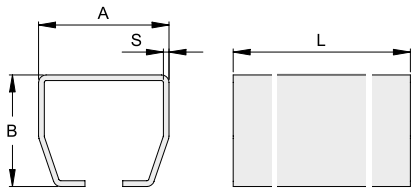

MASCHERA FORATA DI FISSAGGIO IN ACCIAIO INOX
STAINLESS STEEL DRILLED FIXING PLATE

COD.	
12050	2

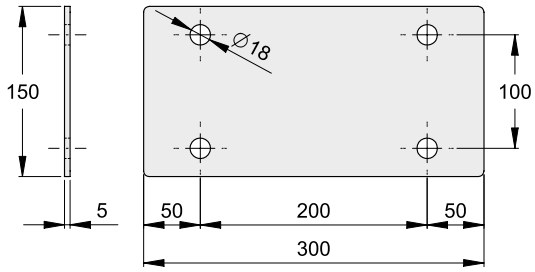

KIT TIRANTI DI ANCORAGGIO E REGOLAZIONE IN ACCIAIO INOX
STAINLESS STEEL FIXING TIES KIT

COD.	L	F	
1940	250	M14	1K 4
11040	330	M18	1K 4

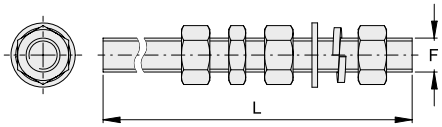

RUOTE DI ESTREMITÀ IN ACCIAIO INOX
STAINLESS STEEL GUIDE ROLLERS

COD.	A	B	H	L	
1920	60	70	76	97	2
11020	84	92	104	125	2

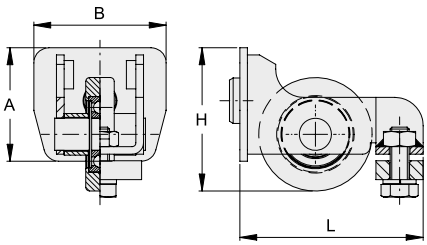

BATTENTI LATERALI IN ACCIAIO INOX
STAINLESS STEEL END STOPS

COD.	A	B	C	D	S	d	
1930	90	99	70	105	4	9	2
11030	120	131	87	126	5	9	2

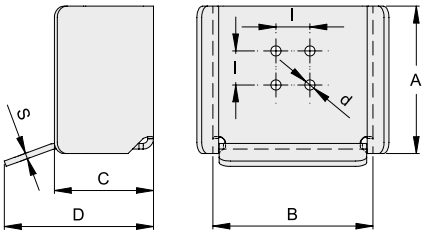

FRONTALINI IN ACCIAIO INOX
STAINLESS STEEL FRONT COVERS

COD.	H	L	S	
1925	69,5	70	3	10
11025	94,5	94	4	10

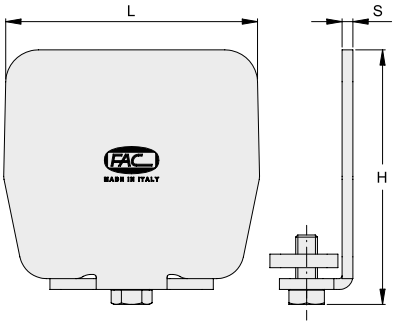

DIMENSIONAMENTO DEL CANCELLO AUTOPORTANTE
DIMENSIONING A CANTILEVER SYSTEM GATE

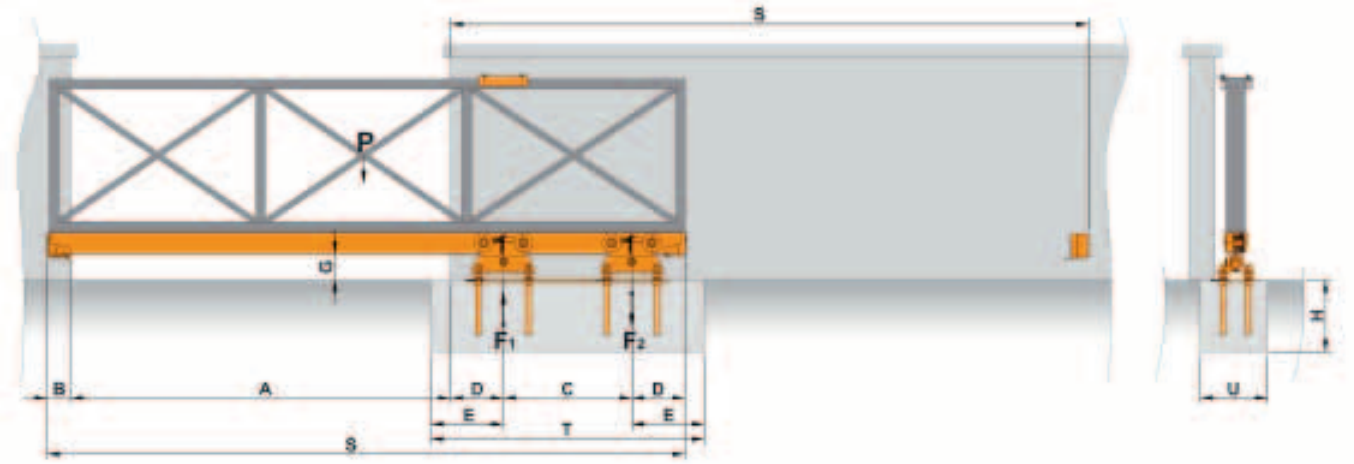

LEGENDA_*LEGEND*

Pmax (kg): peso totale del portone in opera (comprensivo di tutti gli accessori).
***Pmax (kg)**: total weight of the gate (including accessories).*

A (m): luce apertura.
***A (m)**: overall opening.*

S (m): lunghezza totale del portone.
***S (m)**: total length of the gate.*

C (m): distanza fra i centri dei carrelli.
***C (m)**: distance between the centre of the carriages.*

F1max (kg): carico massimo sopportabile dal carrello per lavorare in condizioni ottimali.
***F1max (kg)**: maximum acting load for best cariages performance.*

F2 (kg): forza di trazione (reazione per equilibrare la parte a sbalzo).
***F2 (kg)**: traction force (reaction to bilance the cantilevered part).*

B (m): spazio necessario per il battente di arresto.
***B (m)**: space required for the stop ledge.*

D (m): spazio necessario per la ruota di estremità.
***D (m)**: space required for housing the end wheel.*

Zmin (kg): peso minimo del basamento in cemento.
***Zmin (kg)**: minimum weight of the cement base.*

TxUxH min (m): dimensioni del basamento in cemento.
***TxUxH min (m)**: dimension of the cement base.*

Esempi di applicazione con carico uniforme
Example with uniform load

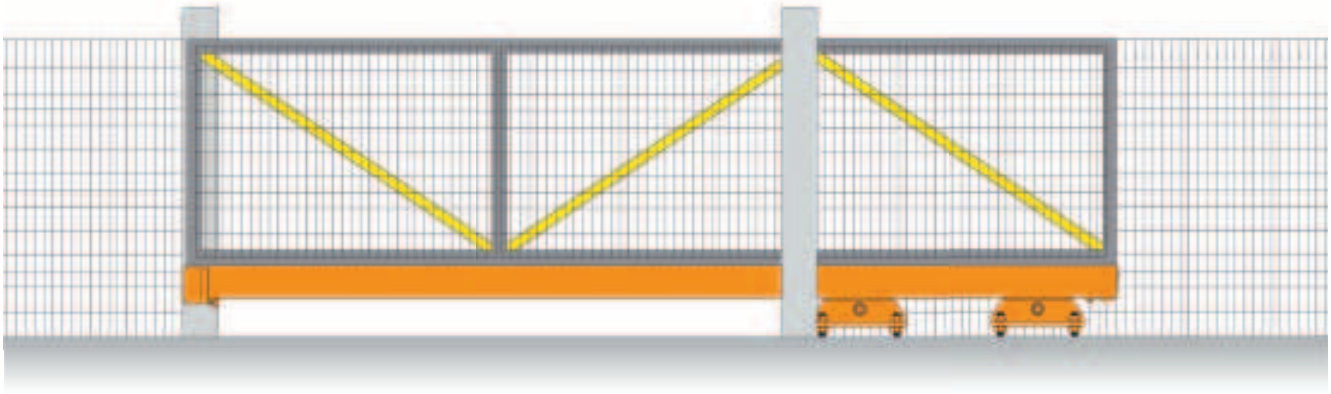

Esempi di applicazione con carico non uniforme
Example with not uniform load

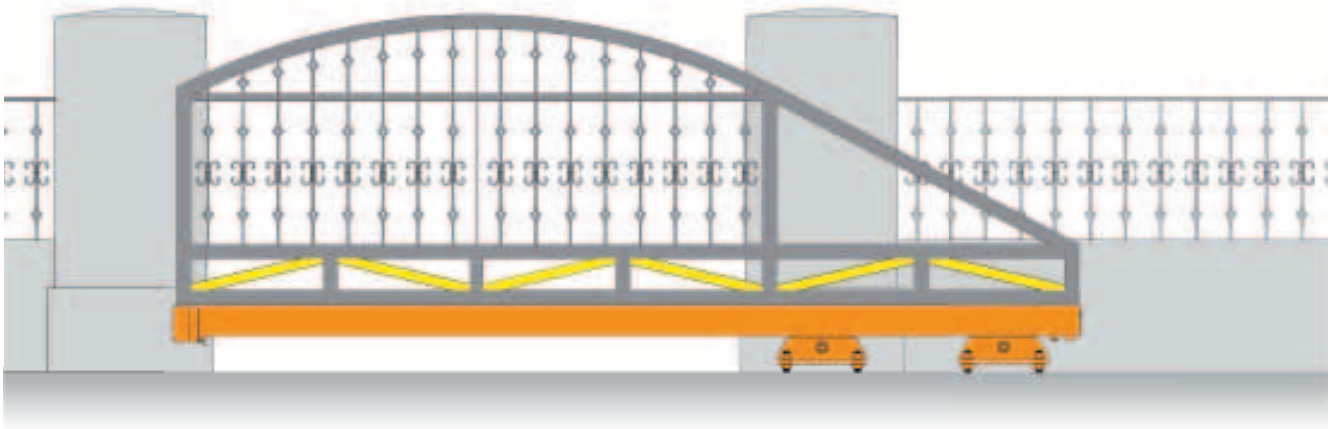

SERIE 1900 IN ACCIAIO INOX FINO A 4,5 METRI - PESO MAX DEL CANCELLO: 255 KG
STAINLESS STEEL1900 SERIES UP TO 4,5 METERS - MAX WEIGHT OF THE GATE: 255 KG

E

pag 120

2 x 1910

pag 122

2 x 1920

pag 121

P.53INOX

pag 122

2 x 1930

O

pag 121

2kit x 1940

pag 122

2 x 1925

C

pag 11

1117

pag 11

1119

pag 112

1217

pag 112

1222

pag 112

1223L

pag 11

1630

SERIE 11000 IN ACCIAIO INOX FINO A 6 METRI - PESO MAX DEL CANCELLO: 565 KG
STAINLESS STEEL 11000 SERIES UP TO 6 METERS - MAX WEIGHT OF THE GATE: 565 KG

Ideale per utilizzo intensivo - *Specific for an intensive use*

E

pag 120

2 x 11010

pag 122

2 x 11020

pag 121

P.75INOX

pag 122

2 x 11030

O

pag 121

2kit x 11040

pag 121

2 x 12050

pag 122

2 x 11025

E Essenziale - *Essential*

O Opzionale - *Optional*

C Accessori complementari - *Complementary accessories*

SERIE 1900 IN ACCIAIO INOX FINO A 4,5 METRI - PESO MAX DEL CANCELLO: 255 KG
STAINLESS STEEL1900 SERIES UP TO 4,5 METERS - MAX WEIGHT OF THE GATE: 255 KG

Dimensioni *Dimensions*			TxUxH min (m)	Carico uniforme (peso di tutta la lunghezza S) *Uniform load (weight of total length S)*			Carico uniforme (peso del tratto A) *Not uniform load (weight of overall opening A)*		
A (m)	C (m)	S (m)		Pmax [kg] 255	Zmin [kg] 510	Pmax senza-*Without* acc. FAC (kg)	Pmax [kg] 190	Zmin [kg] 675	Pmax senza-*Without* acc. FAC (kg)
1,5	0,60	2,6	1,10x0,40x0,40	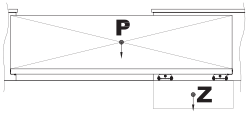		233	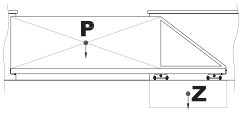		168
2	0,80	3,3	1,30x0,40x0,40			227			162
2,5	1,00	4,0	1,50x0,40x0,40			223			158
3	1,20	4,7	1,70x0,40x0,40			216			151
3,5	1,40	5,4	1,90x0,40x0,40			212			147
4	1,60	6,1	2,10x0,40x0,40			206			141
4,5	1,80	6,8	2,30x0,40x0,40			202			137
Dati costanti-*Fixed data:* F1max (kg) 450 D (m) 0,195 B (m) 0,110 Gmin (m) 0,05 Emin (m) 0,25									

SERIE 11000 IN ACCIAIO INOX FINO A 6 METRI - PESO MAX DEL CANCELLO: 565 KG
STAINLESS STEEL 11000 SERIES UP TO 6 METERS - MAX WEIGHT OF THE GATE: 565 KG

Dimensioni *Dimensions*			TxUxH min (m)	Carico uniforme (peso di tutta la lunghezza S) *Uniform load (weight of total length S)*			Carico uniforme (peso del tratto A) *Not uniform load (weight of overall opening A)*		
A (m)	C (m)	S (m)		Pmax [kg] 565	Zmin [kg] 1110	Pmax senza-*Without* acc. FAC (kg)	Pmax [kg] 425	Zmin [kg] 1490	Pmax senza-*Without* acc. FAC (kg)
3	1,20	4,8	1,90x0,60x0,60	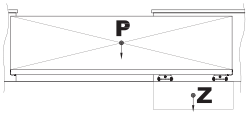		509	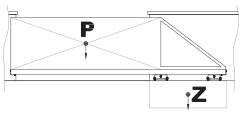		369
3,5	1,40	5,5	2,10x0,60x0,60			503			363
4	1,60	6,2	2,30x0,60x0,60			495			355
4,5	1,80	6,9	2,50x0,60x0,60			489			349
5	2,00	7,6	2,70x0,60x0,60			480			340
5,5	2,20	8,3	2,90x0,60x0,60			474			334
6	2,40	9,0	3,10x0,60x0,60			465			325
Dati costanti-*Fixed data:* F1max (kg) 1000 D (m) 0,260 B (m) 0,115 Gmin (m) 0,08 Emin (m) 0,35									

NOTE:

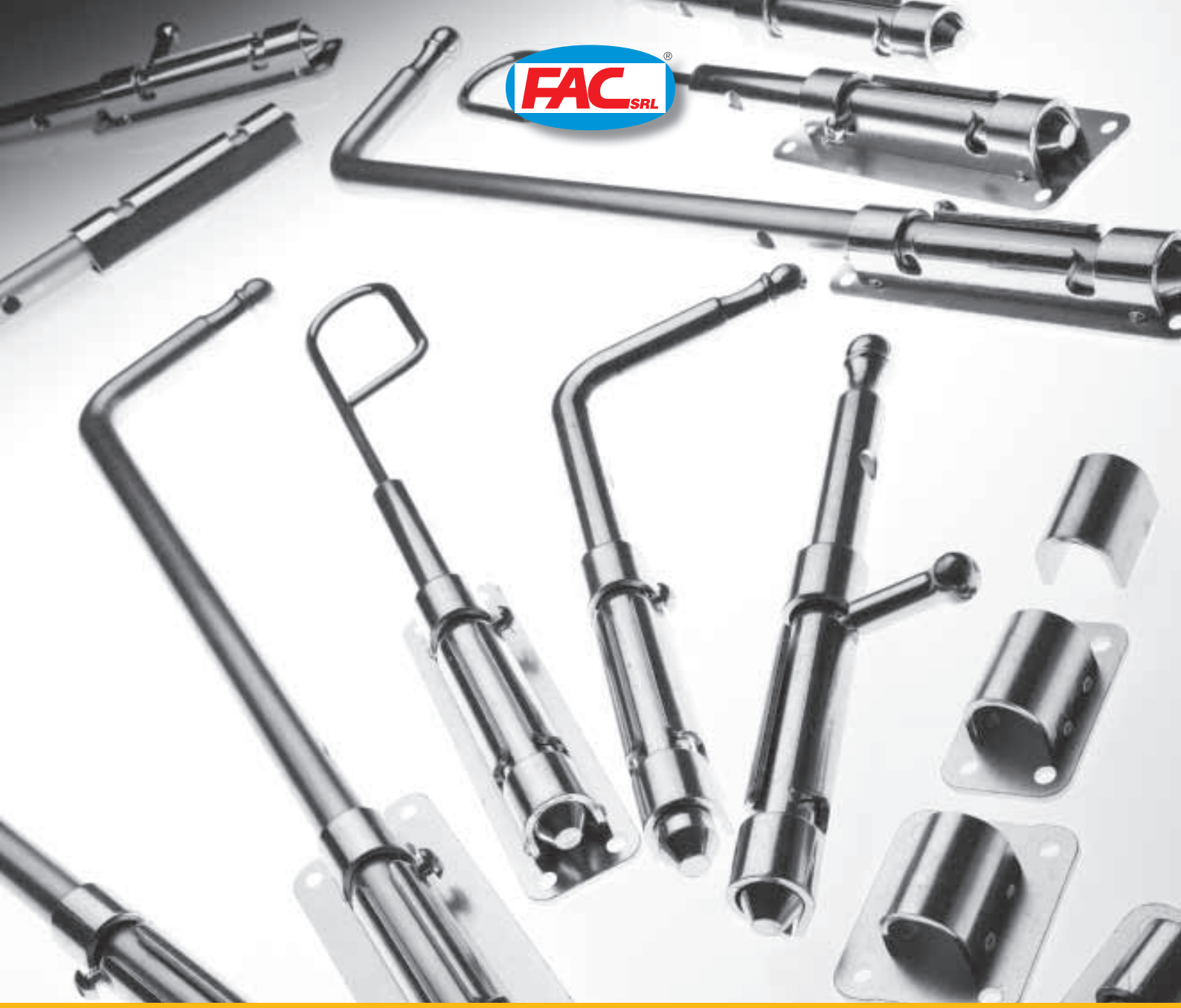

ACCESSORI VARI

SUNDRY ACCESSORIES

www.facsrl.com

Tutte le misure sono espresse in mm,
ove non diversamente specificato.

All measures are in mm, if any other measurement unit is not specified.

LEGENDA:

PORTATA
LOAD

N° CUSCINETTI
BEARINGS N.

PZ/CONF.
PIECES FOR BOX

CATENACCI ZINCATI
GALVANIZED SLIDE BOLTS

A saldare
Weld fixing

COD.	A	B	L	
194	10	22	150	20
195	10	22	200	20
196	10	22	250	10
197	10	22	300	10
198	10	22	400	10
295	16	30	200	12
296	16	30	250	6
297	16	30	300	6
298	16	30	400	6
299	16	30	500	6

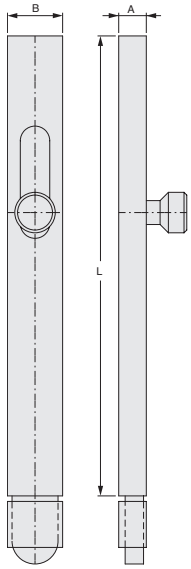

Automatico a gomito
Automatic bolt

COD.	
42	12

Catenaccio per cancelli a due ante motorizzate, funzionamento automatico. Molla di richiamo in acciaio ino con ghiera di regolazione. Applicazione destra - sinistra. Fissaggio a vite sul battente.

Bolt for automatic swing gates. Ad ustable stainless steel spring. Right and left application. Fixing by screws and stop leaf.

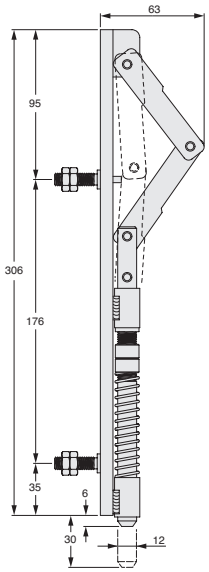

Automatico
Automatic bolt

COD.	
44	6

In acciaio zincato e ottone - *Galvanized steel and brass*

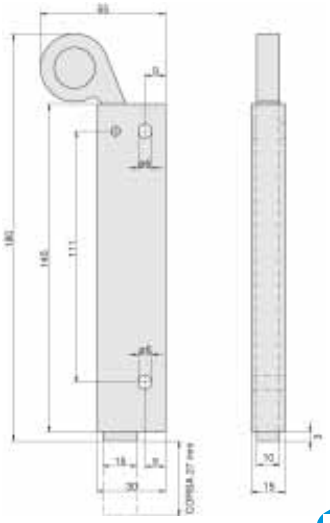

CATENACCI TONDI ZINCATI A BAIONETTA
GALVANIZED ROUND BOLTS WITH BAYONET SYSTEM

Con piastra da avvitare
With plate to be screwed

NEW

COD.	COD.	d	A	B	C	E	f	G	H	I	L	M	Sp	
50F.12VN	**50F.12**	12	180	88	5÷55	28	6	75	17	17	99	110	2	10
50FL.12VN	**50FL.12**	12	330	88	5÷55	28	6	75	17	17	99	110	2	10
50E.12VN	**50E.12**	12	180	88	5÷55	36	6	75	17	24	99	110	2	10
50EL.12VN	**50EL.12**	12	330	88	5÷55	36	6	75	17	24	99	110	2	10
50F.16VN	**50F.16**	16	240	115	6÷75	35	8	100	22,5	21	128	142	2,5	6
50FL.16VN	**50FL.16**	16	440	115	6÷75	35	8	100	22,5	21	128	142	2,5	6
50E.16VN	**50E.16**	16	240	115	6÷75	47	8	100	22,5	33	128	142	2,5	6
50EL.16VN	**50EL.16**	16	440	115	6÷75	47	8	100	22,5	33	128	142	2,5	6
Verniciato* *Painted*	Zincato *Galvanized*													

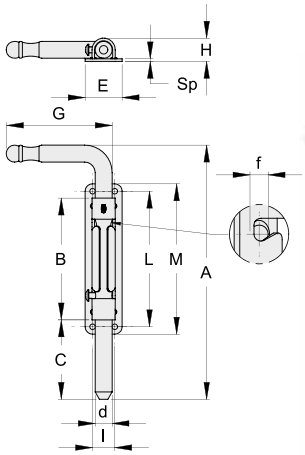

*Verniciato nero (cataforesi)
Black painted (cataphoresis)

Con alette guida a saldare
With wings - weld fixing

NEW

COD.	d	A	B	C	E	f	G	H	
51.12	12	180	88	5÷55	16,5	6	75	15	10
51L.12	12	330	88	5÷55	16,5	6	75	15	10
51.16	16	240	115	6÷75	22	8	100	20	6
51L.16	16	440	115	6÷75	22	8	100	20	6

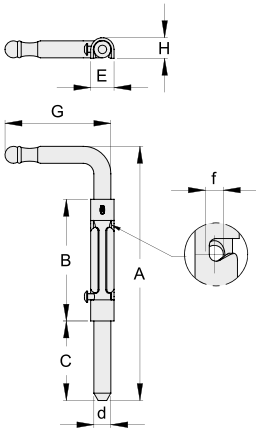

Con scatola chiusa a saldare
With closed box - weld fixing

NEW

COD.	d	A	B	C	E	f	G	H	
52.16	16	240	115	6÷75	22	8	100	26	6
52L.16	16	440	115	6÷76	22	8	100	26	6

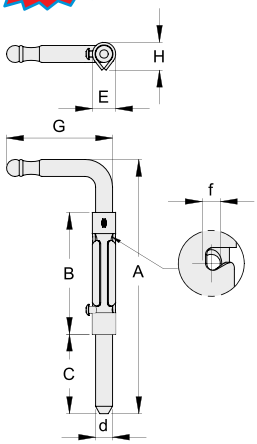

CATENACCI TONDI ZINCATI A BAIONETTA - MANICO SALDATO
GALVANIZED ROUND BOLTS WITH BAYONET SYSTEM - WELDED HANDLE

Con piastra da avvitare
With plate to be screwed

COD.	COD.	d	A	B	C	E	f	G	H	I	L	M	Sp	
50FT.12VN	**50FT.12**	12	246	88	5÷55	28	6	40	17	17	99	110	2	10
50ET.12VN	**50ET.12**	12	246	88	5÷55	36	6	40	17	24	99	110	2	10
50FT.16VN	**50FT.16**	16	340	115	6÷75	35	8	45	22,5	21	128	142	2,5	6
50ET.16VN	**50ET.16**	16	340	115	6÷75	47	8	45	22,5	33	128	142	2,5	6
Verniciato* *Painted*	Zincato *Galvanized*													

NEW

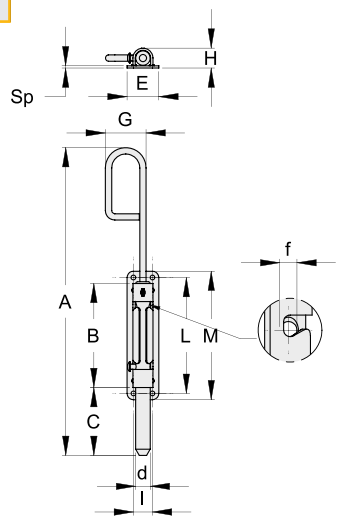

*Verniciato nero (cataforesi)
Black painted (cataphoresis)

Con alette guida a saldare
With wings - weld fixing

COD.	d	A	B	C	E	f	G	H	
51T.12	12	246	88	5÷55	16,5	6	40	15	10
51T.16	16	340	115	6÷75	22	8	45	20	6

NEW

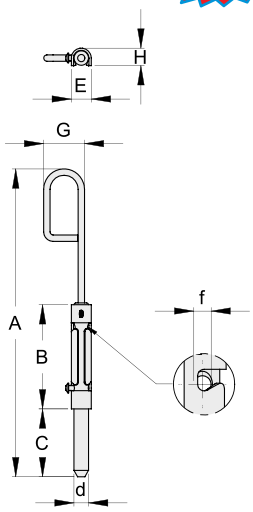

Con scatola chiusa a saldare
With closed box - weld fixing

COD.	d	A	B	C	E	f	G	H	
52T.16	16	340	115	6÷75	22	8	45	26	6

NEW

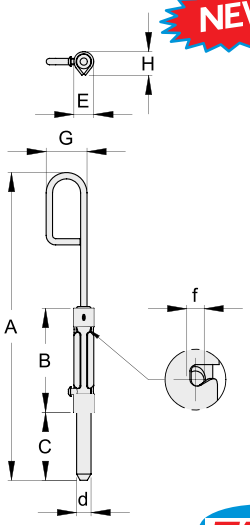

CATENACCI TONDI ZINCATI CON MANICO CENTRALE
GALVANIZED ROUND BOLTS WITH CENTRAL PIN

Con piastra da avvitare
With plate to be screwed

NEW

COD.	COD.	d	A	B	C	E	f	G	H	I	L	M	Sp	
50FS.12VN	**50FS.12**	12	170	88	5÷55	28	6	54	17	17	99	110	2	10
50ES.12VN	**50ES.12**	12	170	88	5÷55	36	6	54	17	24	99	110	2	10
50FS.16VN	**50FS.16**	16	224	115	6÷75	35	8	58	22,5	21	128	142	2,5	6
50ES.16VN	**50ES.16**	16	224	115	6÷75	47	8	58	22,5	33	128	142	2,5	6
Verniciato* *Painted*	Zincato *Galvanized*													

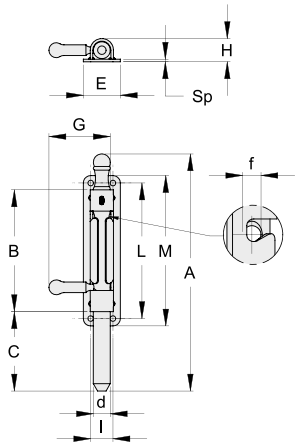

*Verniciato nero (cataforesi)
Black painted (cataphoresis)

Con alette guida a saldare
With wings - weld fixing

NEW

COD.	d	A	B	C	E	f	G	H	
51S.12	12	170	88	5÷55	16,5	6	54	15	10
51S.16	16	224	115	6÷75	22	8	58	20	6

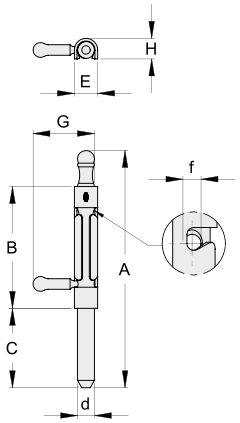

Con scatola chiusa a saldare
With closed box - weld fixing

NEW

COD.	d	A	B	C	E	f	G	H	
52S.16	16	224	115	6÷75	22	8	58	26	6

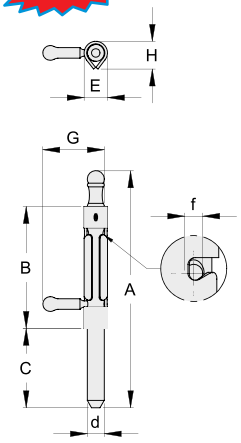

CAVALLOTTI PER CATENACCI TONDI A BAIONETTA
BRACKETS FOR ROUND BOLTS WITH BAYONET SYSTEM

A saldare
Weld fixing

NEW

COD.	d	B	E	H	
53.12	12	25	16,5	15	20
53.16	16	30	22	20	20

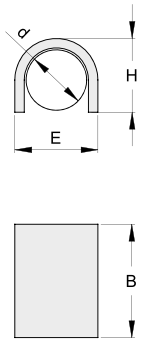

Con piastra forata
With drilled plate

NEW

COD.	COD.	d	B	E	H	I	L	M	Sp	
53F.12VN	**53F.12**	12	25	28	17	17	37	48	2	20
53E.12VN	**53E.12**	12	25	36	17	24	37	48	2	20
53F.16VN	**53F.16**	16	30	35	22,5	21	43	57	2,5	20
53E.16VN	**53E.16**	16	30	47	22,5	33	43	57	2,5	20

Verniciato* Zincato
Painted Galvanized

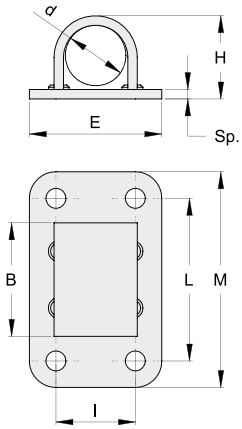

*Verniciato nero (cataforesi)
Black painted (cataphoresis)

Applicazioni
Applications

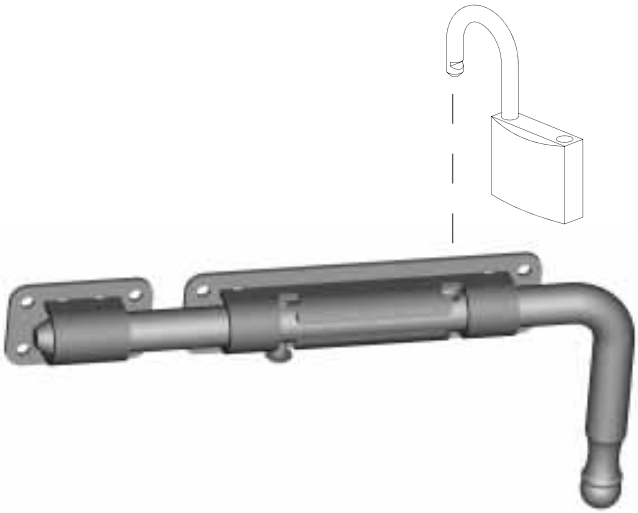

Lucchetto non incluso
Padlock not included

CATENACCIO A SALDARE ZINCATO
GALVANIZED SLIDE BOLT - WELD FIXING

uadro 10 mm
Square 10 mm

COD.	A	B	C	D	E	L	H	Sp	
205.130	130	66	40	17	34	27	25	1.8	10
205.300	300	66	40	17	34	27	25	1.8	10

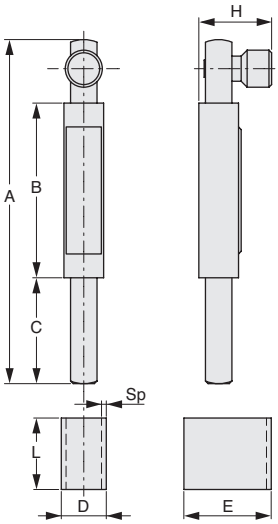

uadro 14 mm
Square 14 mm

COD.	A	B	C	D	E	L	H	Sp	
210.300	300	50	104	23	42	22	36	2.5	10
210.600	600	50	104	23	42	22	36	2.5	10

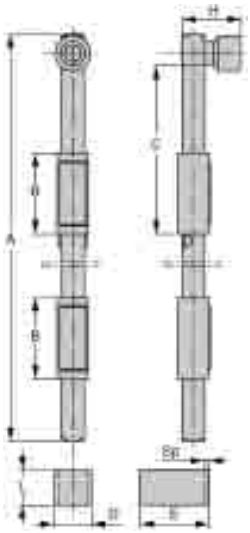

CATENACCIO PORTALUCCHETTO ZINCATO
GALVANIZED SLIDE BOLT FOR PADLOCK

COD.	A	B	C	D	F	H	
287.180	130	50	60	14	10	63	6
287.220	160	60	60	14	10	63	6
287.270	185	85	60	14	10	63	6

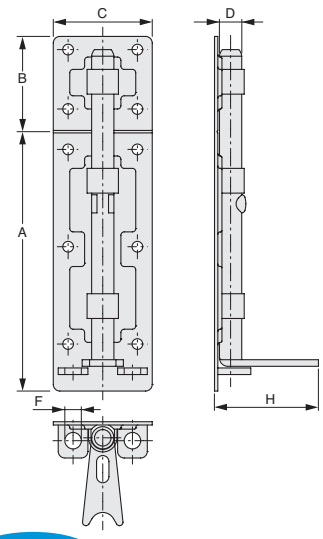

CATENACCIO PORTALUCCHETTO
SLIDE BOLT FOR PADLOCK

Serie leggera - zincato
Light series - galvanized

COD.	A	B	C	D	E	F	H	L	Sp	
285.150	150	38	30	112	20	12	36	45	5	10
285.200	200	48	30	152	20	12	36	45	5	10

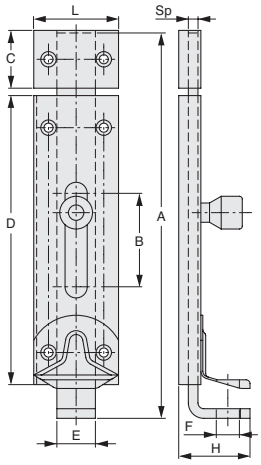

Serie leggera - zincato
Light series - galvanized

COD.	A	B	C	D	F	G	H	Sp	
284.130	80	50	16	39	8	30	37	6	10
284.180	125	50	16	39	8	30	37	6	10
284.250	195	50	16	39	8	30	37	6	10

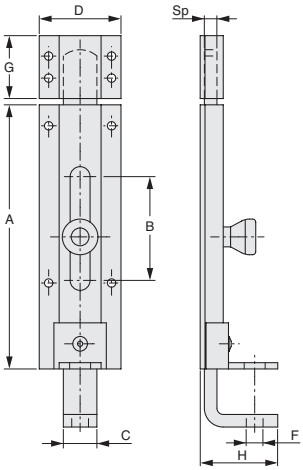

Serie pesante - zincato giallo
Heavy series - yellow-galvanising finish

COD.	A	B	C	
286.200	130	50	65	5
286.300	210	80	75	5
286.400	290	80	98	5

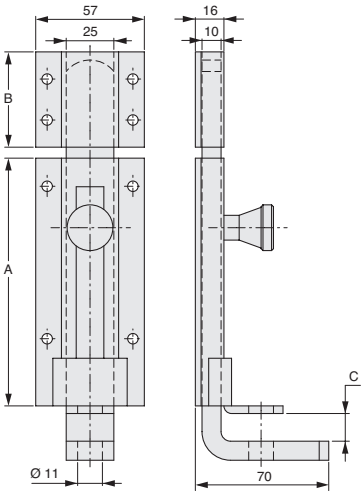

CATENACCI
SLIDE BOLTS

Serie piccola - zincata
Small series - galvanized

COD.	A	B	C	D	E	
290.50	50	25	16	20	40	12
290.80	80	42	16	35	40	12
290.100	100	52	16	50	40	12
290.120	120	78	16	70	40	12

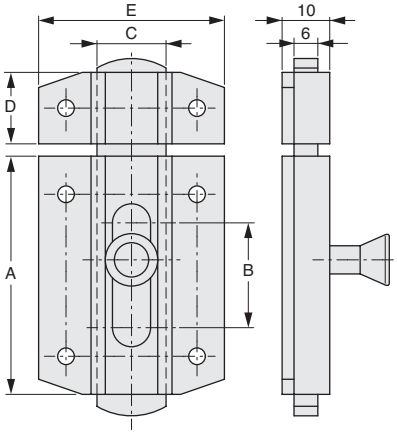

Verniciato
Painted

COD.	A	B	C	D	E	Sp	
295.150	150	50	16	30	39	6	10
295.200	200	50	16	30	39	6	10
295.250	250	50	16	30	39	6	10
295.300	300	50	16	30	39	6	10
295.400	400	50	16	30	39	6	10
295.500	500	50	16	30	39	6	10
295.700	700	50	16	30	39	6	6

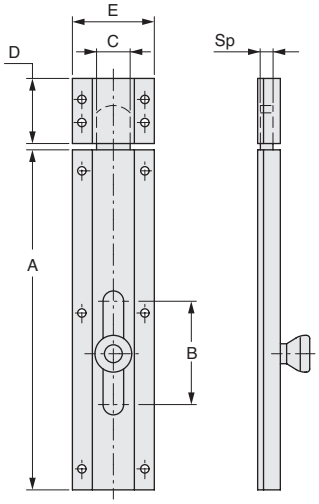

CATENACCIO A LEVA ZINCATO PER CANCELLI - SERIE LEGGERA
GALVANIZED LEVER ACTION BOLT - LIGHT SERIES

COD.	A	B	
305.350	218	380	10
305.450	318	480	10
305.600	468	630	10
305.700	568	730	10

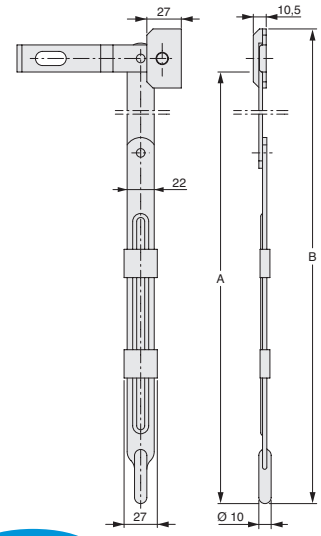

CATENACCIO A LEVA ZINCATO PER CANCELLI - SERIE PESANTE
GALVANIZED LEVER ACTION BOLT - HEAVY SERIES

COD.	A	B	
310.500	448	490	10
310.700	643	685	10

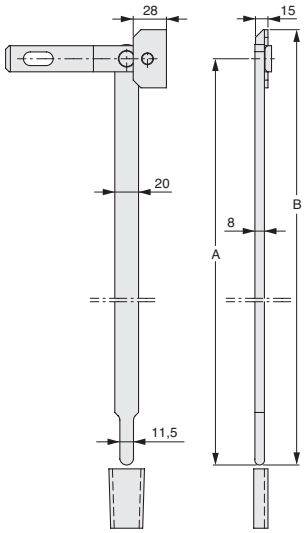

CHIAVISTELLO ZINCATO A SALDARE
GALVANIZED SMALL BOLT - WELD FIXING

COD.	
225	50

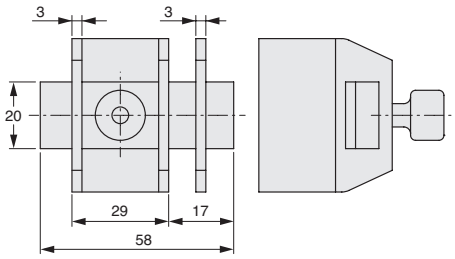

TAVELLINO ZINCATO PER SPORTELLI
GALVANIZED LATCH FOR DOORS

COD.	
230	50

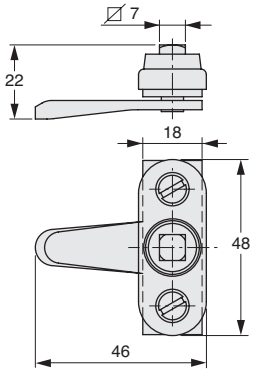

COD.	
231	50

Chiave per tavellino
Key for latch

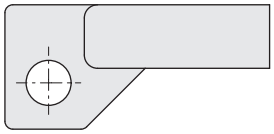

CARIGLIONE ZINCATO
GALVANIZED LEVER BOLT

Cariglione a doppia azione
Double acting lever bolt

	COD.	L	A	B	F	
	390	150÷205	25	54	5	5
Con cilind o e c i vi / it cylinde nd key	**391**	150÷205	25	54	5	5

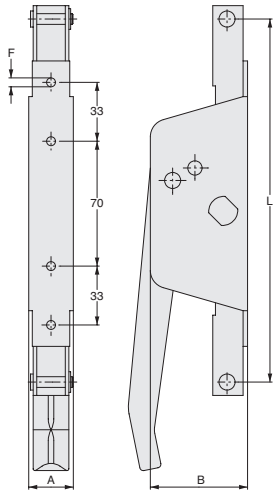

TAVELLINO ZINCATO PER SPORTELLI
GALVANIZED LATCH FOR DOORS

	COD.	A	B	C	D	E	F	
	232	126	27	20	101	15	2.6	20
	232P	101	18	15	81	12	2	20

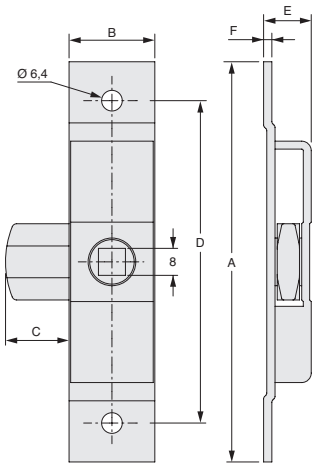

Chiave per tavellino
Key for latch

COD.	
233	20

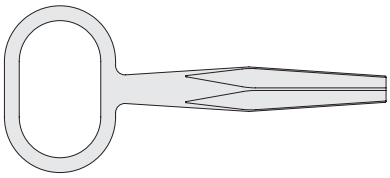

CERNIERA VASISTAS LUCIDA A SALDARE
BLACK HINGE FOR STEEL WINDOWS - WELD FIXING

COD.	A	B	C	D	E	F	G	
275.65	75	41.5	66	14	44	42	59	20
275.85	93	52	87	14	54	60	79	20

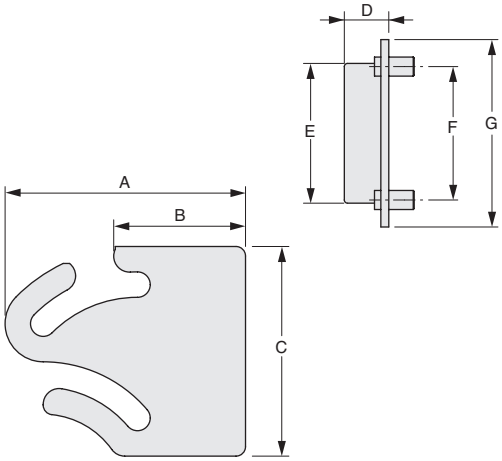

MANIGLIA A BLOCCO ZINCATA - VERSIONE DESTRA SINISTRA
GALVANIZED LOCKING HANDLE - RIGHT LEFT

COD.	
280D	12
280S	12

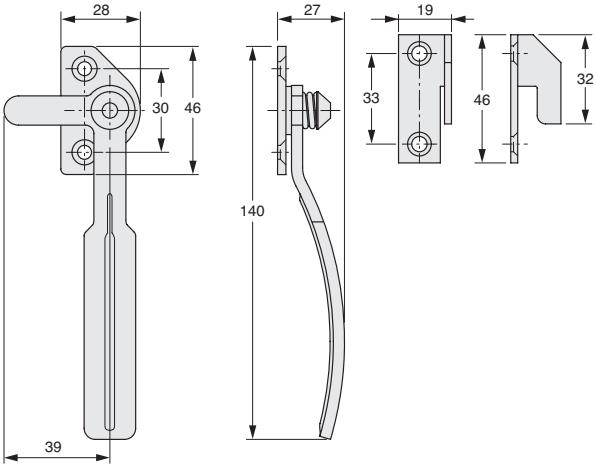

CRICCHETTO MEDIO PER SOPRALUCI ZINCATO
GALVANIZED CATCH FOR UPPER WINDOWS - MEDIUM SIZE

COD.	
265	20

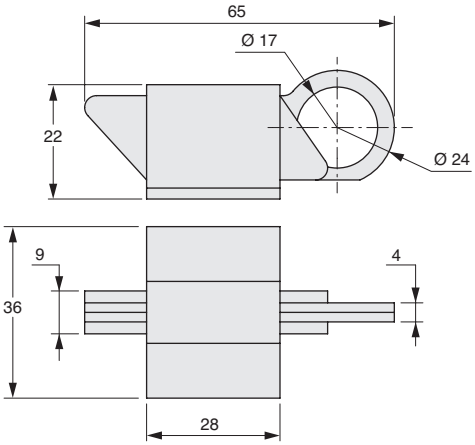

CRICCHETTO GRANDE ZINCATO PER SOPRALUCI
GALVANIZED CATCH FOR UPPER WINDOWS - LARGE SIZE

COD.	
266	25

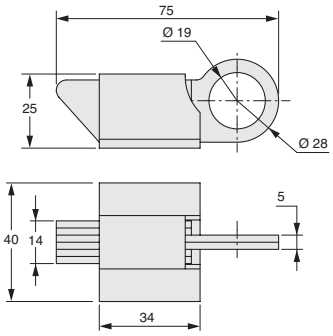

CRICCHETTO MEDIO ZINCATO PER SOPRALUCI
GALVANIZED CATCH FOR UPPER WINDOWS - MEDIUM SIZE

COD.	
267	25

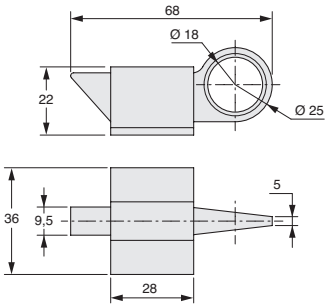

PIASTRINA APERTA LUCIDA
BLACK STRIKE

Piastrina per cricchetti medi
Strike for medium catch

COD.	
270	40

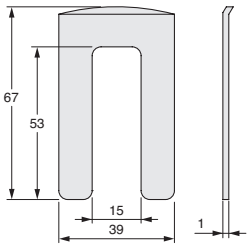

Piastrina per cricchetti grandi
Strike for large catch

COD.	
271	100

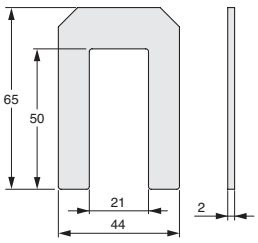

CARDINE ZINCATO CON REGOLAZIONE A GRADINI
ADJUSTABLE GALVANIZED HINGE

COD.	A	B	C	D	E	
370P	30	42	72	30	55÷65	12
370G	40	60	90	35	60÷70	10

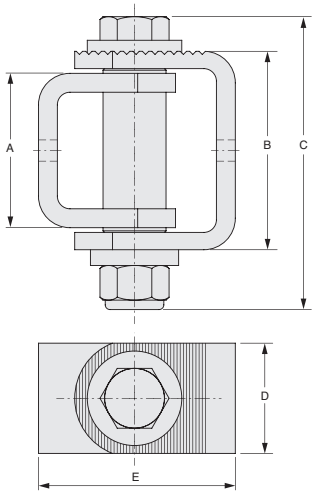

MOLLA CHIUDI PORTA CROMATA
CHROMATE SPRING DOOR CLOSER

COD.	A	Kg porta *door*	
389.200	200	40	10
389.280	280	60	10

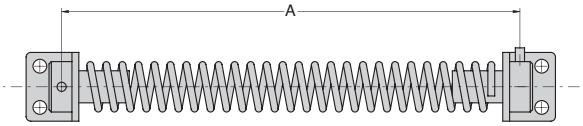

PUNTE PER CANCELLATE
SPEARS FOR GATES

COD.	
156	100
157	100
158	100

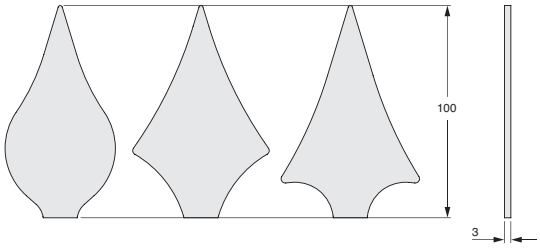

156 **157** **158**

DISTANZIALI REGOLABILI ZINCATI
ADJUSTABLE GALVANIZED SPACERS

Tipo 1
Type 1

NEW

COD.	COD.	D	H	d	
D01.25.1N	**D01.25.1**	25	15÷25	14.5	50
D01.25.2N	**D01.25.2**	25	23÷33	14.5	50
D01.30.1N	**D01.30.1**	30	15÷25	14.5	50
D01.30.2N	**D01.30.2**	30	23÷33	14.5	50
D01.35.1N	**D01.35.1**	35	15÷25	14.5	50
D01.35.2N	**D01.35.2**	35	23÷33	14.5	50
Lucido *Black*	Zincato *Galvanized*				

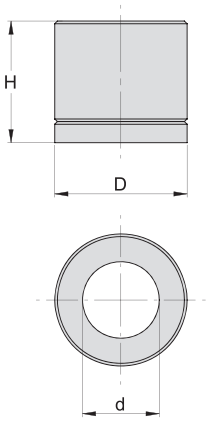

Tipo 2
Type 2

NEW

COD.	COD.	D	H	d	
D02.25.1N	**D02.25.1**	25	23÷33	11	50
D02.25.2N	**D02.25.2**	25	30÷40	11	50
D02.30.1N	**D02.30.1**	30	23÷33	14.5	50
D02.30.2N	**D02.30.2**	30	30÷40	14.5	50
D02.35.1N	**D02.35.1**	35	23÷33	14.5	50
D02.35.2N	**D02.35.2**	35	30÷40	14.5	50
Lucido *Black*	Zincato *Galvanized*				

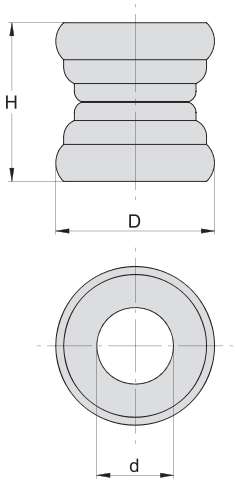

Tipo 3
Type 3

NEW

COD.	COD.	D	H	d	
D03.30.1N	**D03.30.1**	30	23÷33	10.5	50
D03.35.1N	**D03.35.1**	35	23÷33	14.5	50
Lucido *Black*	Zincato *Galvanized*				

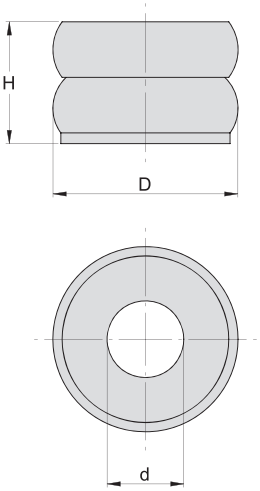

DISTANZIALI REGOLABILI ZINCATI
ADJUSTABLE GALVANIZED SPACERS

Tipo 4
Type 4

NEW

COD.	COD.	D	H	d	
D04.25.1N	**D04.25.1**	25	50÷80	11.0	50
D04.30.1N	**D04.30.1**	30	50÷80	14.5	50
D04.35.1N	**D04.35.1**	35	50÷80	14.5	50
Lucido *Black*	Zincato *Galvanized*				

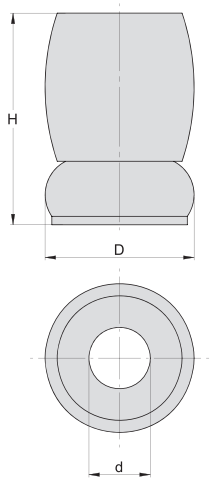

Tipo 5
Type 5

NEW

COD.	COD.	D	H	d	
D05.30.1N	**D05.30.1**	30	32÷47	10.5	50
D05.35.1N	**D05.35.1**	35	32÷47	14.5	50
Lucido *Black*	Zincato *Galvanized*				

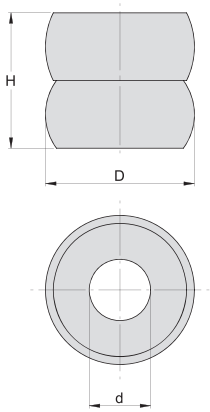

Applicazioni
Applications

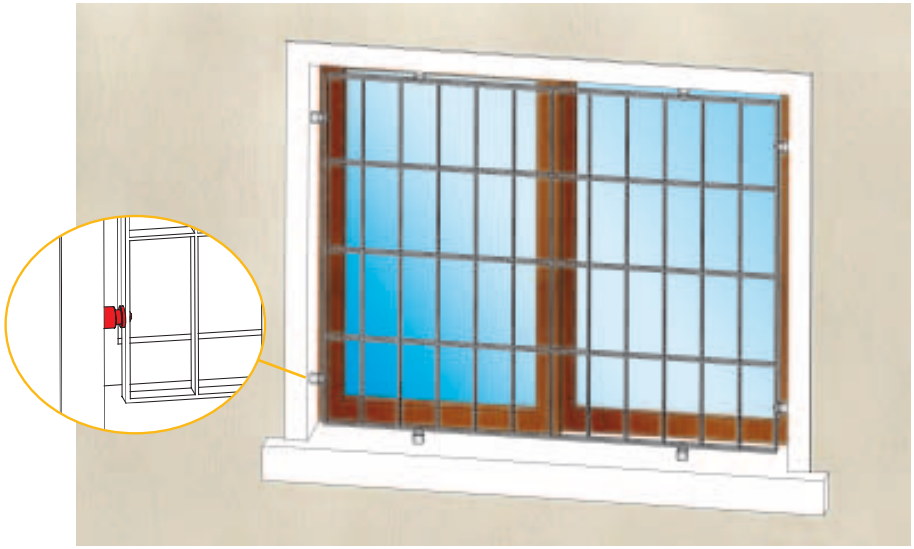

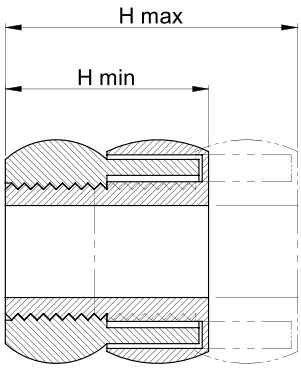

CAPPELLI COPRICOLONNA
POST CAPS

Cappello quadro a saldare
Squared cap - weld fixing

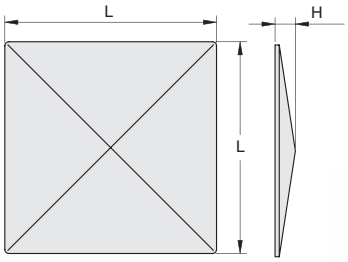

COD.	COD.	L	H	
438	**438/Z**	40	6	120
439	**439/Z**	50	8	120
138	**138/Z**	60	9	120
139	**139/Z**	80	11	50
140	**140/Z**	100	15	20
141	**141/Z**	120	17	20
142	**142/Z**	150	21	50
Lucido *Black*	Zincato *Galvanized*			

Cappello quadro con bordo
Squared flanged cap

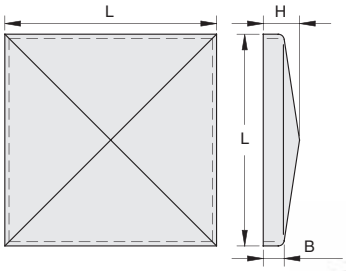

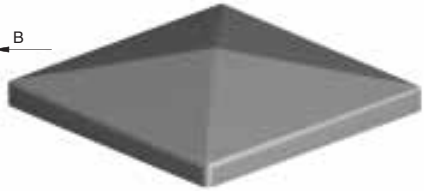

COD.	COD.	L	B	H	
184	**184/Z**	20	7,5	12	160
185	**185/Z**	30	7,5	13	100
186	**186/Z**	40	7,5	14	60
187	**187/Z**	50	7,5	16	50
188	**188/Z**	60	7,5	17	50
189	**189/Z**	80	7,5	20	30
190	**190/Z**	100	7,5	23	20
191	**191/Z**	120	8,5	26	20
192	**192/Z**	150	8,5	31	30
193	**193/Z**	175	9	35	25
193.200	**193.200/Z**	200	10,5	39	20
Lucido *Black*	Zincato *Galvanized*				

Cappello rettangolare con bordo
Rectangular flanged cap

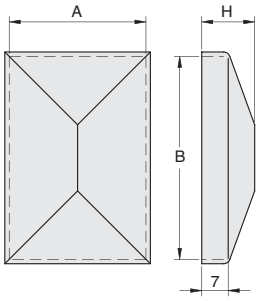

COD.	COD.	A	B	H	
481	**481/Z**	20	30	12	100
482	**482/Z**	20	40	12	80
483	**483/Z**	30	50	14	130
484	**484/Z**	30	60	14	120
485	**485/Z**	40	60	16	90
486	**486/Z**	40	80	16	100
487	**487/Z**	50	100	20	60
Lucido *Black*	Zincato *Galvanized*				

Cappello tondo con bordo
Round flanged cap

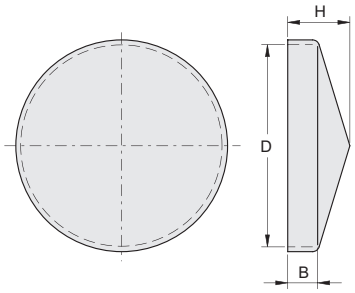

COD.	COD.	D	B	H	
461	**461/Z**	30	10	16	250
462	**462/Z**	33	10	17	250
463	**463/Z**	42	10	19	160
464	**464/Z**	48	10	20	110
465	**465/Z**	60	10	22	70
466	**466/Z**	76	12	27	50
467	**467/Z**	90	12	25	40
468	**468/Z**	101	12	26	36
469	**469/Z**	114	12	29	32
Lucido *Black*	Zincato *Galvanized*				

CAPPELLI COPRICOLONNA
POST CAPS

Cappello piano con bordo
Flat flanged cap

COD.	COD.	L	B	H	
200.40	**200.40/Z**	40	8	12,5	60
200.50	**200.50/Z**	50	6	12,5	50
200.60	**200.60/Z**	60	6	13,5	50
200.80	**200.80/Z**	80	7	14	30
200.100	**200.100/Z**	100	7	15	20
200.120	**200.120/Z**	120	8	16	20
200.150	**200.150/Z**	150	9	17	30
Lucido *Black*	Zincato *Galvanized*				

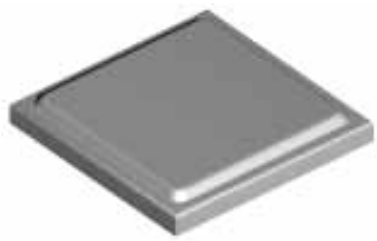

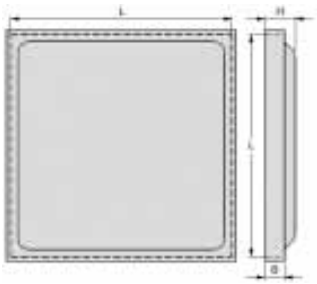

Cappello quadrato in alluminio con bordo
Squared aluminium flanged cap

COD.	L	B	H	
187A	50	7,5	16	50
188A	60	7,5	17	50
189A	80	7,5	20	30
190A	100	7,5	23	20
191A	120	8,5	26	20
192A	150	8,5	31	30
193.200A	200	10,5	39	20

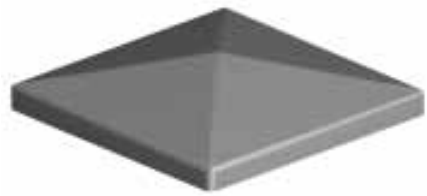

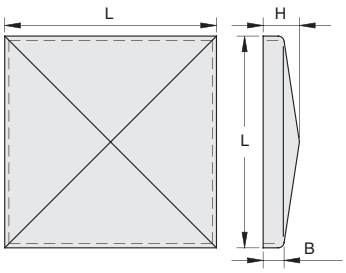

COPRIANGOLI ZINCATI PER PORTE E FINESTRE IN FERRO
GALVANIZED COVER-ANGLES FOR STEEL DOORS AND WINDOWS

COD.	A	B	
A10	10	24	500
A12	12	25	500

COD.	A	B	
B12	12	20	500

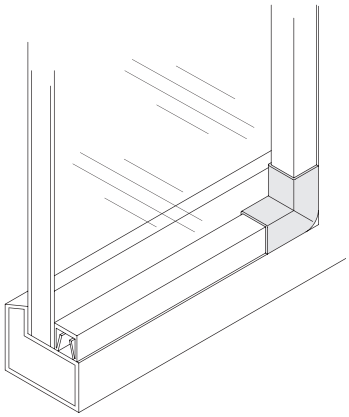

A10

B12

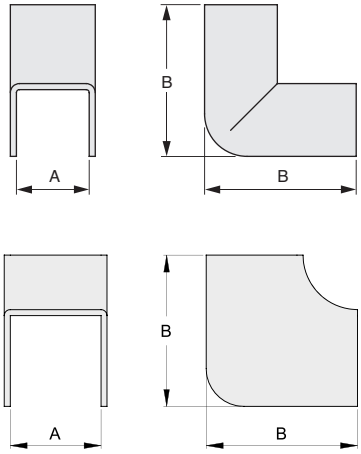

CATENACCIO A LEVA PER SERRAMENTI METALLICI
FLUSH BOLT FOR METAL DOORS

In acciaio zincato
Galvanized steel

COD.	A	
320/16	16	10
320/20	20	10
320/24	24	10

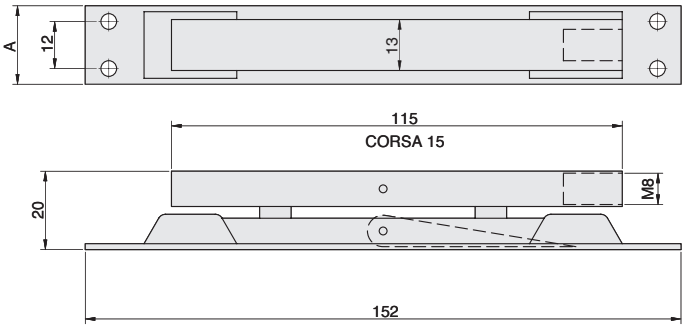

CATENACCIO A LEVA IN OTTONE SEMPLICE PER SERRAMENTI METALLICI
BRASS FLUSH BOLT FOR METAL DOORS

In acciaio zincato
Galvanized steel

COD.	A	
321/20	20	10
321/24	24	10

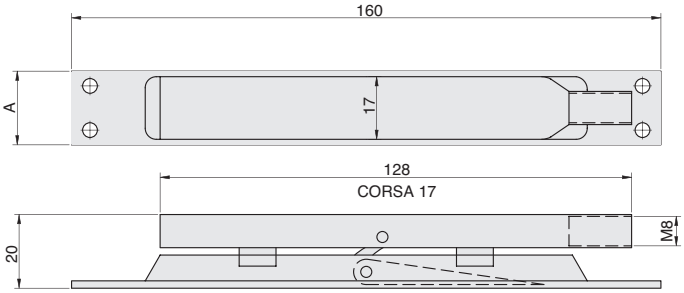

CATENACCIO A LEVA A DOPPIA AZIONE PER SERRAMENTI METALLICI
DOUBLE ACTING FLUSH BOLT FOR METAL DOORS

In acciaio zincato
Galvanized steel

COD.	
322	10

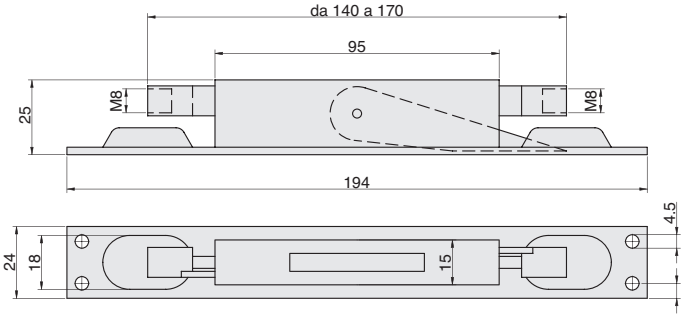

SERRATURA DI SICUREZZA PER INTERNI
INDOOR SAFETY LOCK

COD.	E	A	
340.20	18	33	10
340.25	22	37	10
340.30	27	42	10

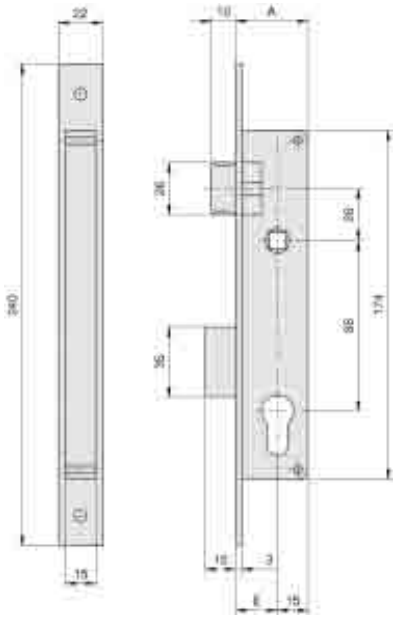

CILINDRO PER SERRATURA
CYLINDER FOR LOCK

COD.	
C35054	10

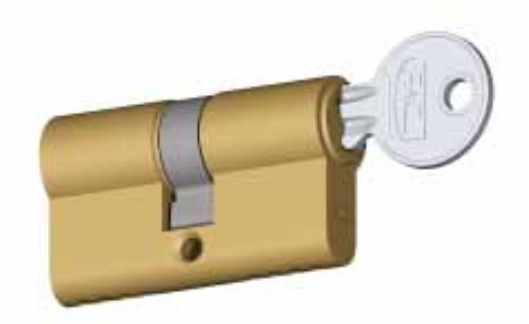

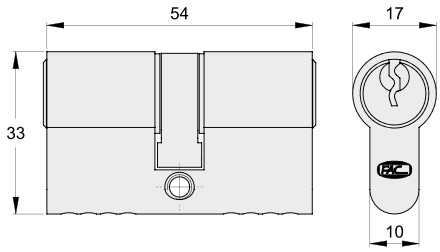

CONTROPIASTRA
STRICKING PLATE

COD.	
341	10

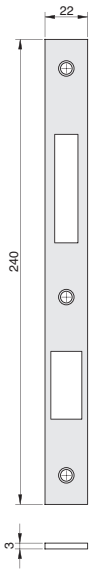

CERNIERE LUCIDE A SALDARE PER SERRAMENTI IN FERRO
BLACK HINGES FOR STEEL DOOR AND WINDOW FRAMES - WELD FIXING

2 ali - perno sfilabile con rondella
2 flags - removable pin and washer

COD.	A	B	C	D	d	Sp	R	
100.60	60	27	14	10	5.80	2	2	24
100.80	80	36	17	12	7.80	2	2	24
100.100	100	46	18	14	8.80	2.2	2	24
100.120	120	56	20	15	9.80	2.3	2	24
100.140	140	66	22	16	10.80	2.5	2.2	24
100.140R	146	66	23	17.5	11.80	2.75	2.5	12
100.170	170	81	23	17	11.80	2.7	2.5	12
100.200	200	96	27	20	13.80	3	2.5	12

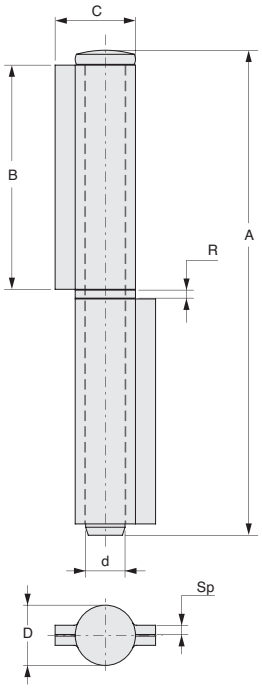

3 ali - perno sfilabile con rondella
3 flags - removable pin and washer

COD.	A	B	C	F	D	d	Sp	R	
105.80	80	17	17	36	12	7.80	2	2	24
105.100	100	22	18	46	14	8.80	2.2	2	24
105.120	120	27	20	56	15	9.80	2.3	2	24
105.140	140	32	22	66	16	10.80	2.5	2.2	24
105.140R	146	32	23	66	17.5	11.80	2.75	2.5	12
105.170	170	39	23	81	17	11.80	2.7	2.5	12
105.200	200	47	27	96	20	13.80	3	2.5	12

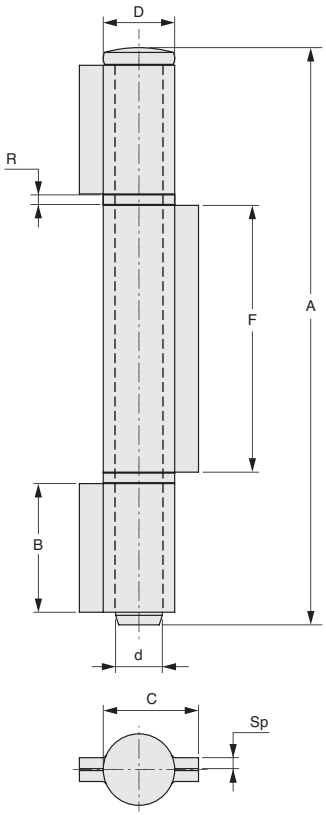

CERNIERE A TAPPO LUCIDE PER SERRAMENTI IN FERRO - A SALDARE
BLACK PLUG HINGES FOR STEEL DOOR AND WINDOW FRAMES - WELD FIXING

2 ali
2 small flags

COD.	A	B	C	D	R	d	Sp	
110.60	66	27	16	12	2.5	7.80	2	24
110.80	84	36	17	12	2.5	7.80	2	24
110.100	107	46	18	14	2.5	8.80	2.2	24
110.120	125	56	20	15	2.5	9.80	2.3	24
110.140	148	66	22	16	3	10.80	2.5	24
110.140R	146	66	23	17.5	2.5	11.80	2.75	12
110.170	180	81	23	17	3	11.80	2.7	12
110.200	210	96	27	20	3.5	13.80	3	12

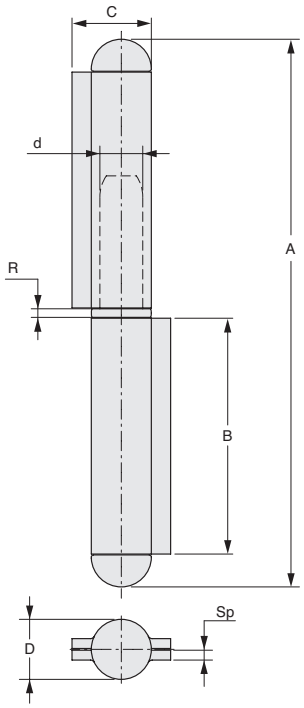

2 ali medie - versione destra sinistra
2 medium flags - right left

COD.	A	B	C	D	d	Sp	L	E	F	
240.60D	70	30	32	14	8.20	2.6	12	50	18	20
240.60S	70	30	32	14	8.20	2.6	12	50	18	20
240.80D	90	39	32	14	8.20	2.6	24	50	18	20
240.80S	90	39	32	14	8.20	2.6	24	50	18	20
240.100D	114	50	50	17	10.20	3	28	83	33	16
240.100S	114	50	50	17	10.20	3	28	83	33	16
240.120D	134	60	50	17	10.20	3	34	83	33	16
240.120S	134	60	50	17	10.20	3	34	83	33	16
240.140D	155	70	56	20	12.20	3.5	40	92	36	16
240.140S	155	70	56	20	12.20	3.5	40	92	36	16
240.160D	175	80	56	20	12.20	3.5	45	92	36	16
240.160S	175	80	56	20	12.20	3.5	45	92	36	16

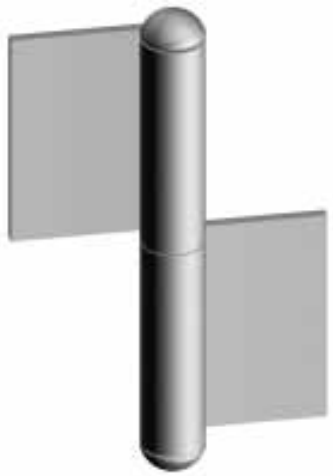

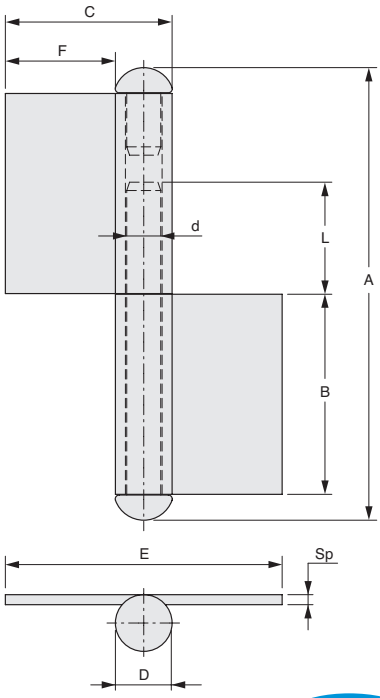

CERNIERA A TAPPO LUCIDA PER SERRAMENTI IN FERRO - A SALDARE
BLACK PLUG HINGE FOR STEEL DOOR AND WINDOW FRAMES - WELD FIXING

2 ali lunghe - versione destra sinistra
2 large flags - right left

COD.	A	B	C	D	d	Sp	E	F	L	
245.60D	70	30	62	14	8.20	2.6	110	48	12	12
245.60S	70	30	62	14	8.20	2.6	110	48	12	12
245.80D	90	39	62	14	8.20	2.6	110	48	24	12
245.80S	90	39	62	14	8.20	2.6	110	48	24	12
245.100D	114	50	68	17	10.20	3	120	53	28	12
245.100S	114	50	68	17	10.20	3	120	53	28	12
245.120D	134	60	68	17	10.20	3	120	53	34	12
245.120S	134	60	68	17	10.20	3	120	53	34	12
245.140D	155	70	85	20	12.20	3.5	150	65	40	10
245.140S	155	70	85	20	12.20	3.5	150	65	40	10
245.160D	175	80	85	20	12.20	3.5	150	65	45	10
245.160S	175	80	85	20	12.20	3.5	150	65	45	10

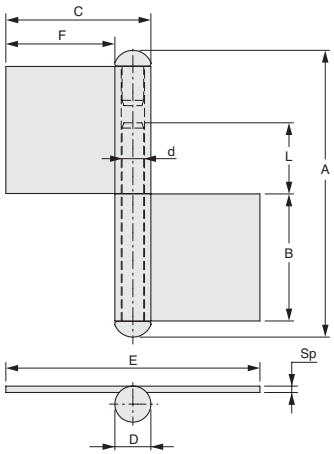

CERNIERE LUCIDE PER SERRAMENTI IN FERRO - A SALDARE
BLACK HINGES FOR STEEL DOOR AND WINDOW FRAMES - WELD FIXING

2 ali lunghe - perno sfilabile con rondella
2 large flags - removable pin and washer

COD.	A	B	C	D	d	Sp	E	F	R	
249.140	150	70	85	20	11.8	3.5	150	65	2.3	10

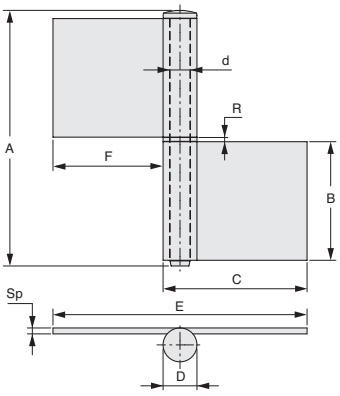

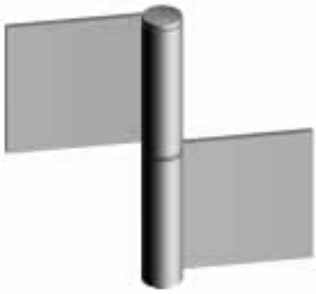

3 ali - perno sfilabile
3 flags - removable pin

COD.	A	B	B1	C	D	d	Sp	E	
250.110	130	30	50	60	15	9.80	2.6	105	10
250.140	160	35	70	56	18	11.80	3	95	10
250.170	190	45	80	65	20	11.80	3.5	110	10
250.200	220	50	100	69	22	12.80	4	115	10

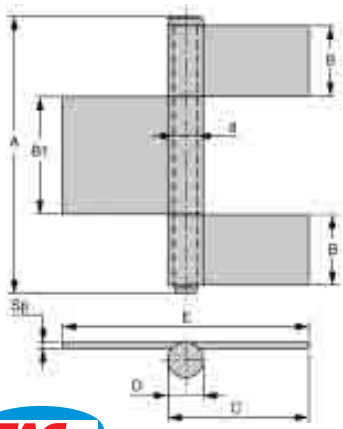

CERNIERE LUCIDE PER CANCELLI - A SALDARE
BLACK HINGES FOR GATES - WELD FIXING

2 ali aperte - perno sfilabile - 1 rondella in ottone
2 open flags - removable pin - 1 brass washer

COD.	A	B	C	E	D	d	Sp	R	
115.90	90	40	44	64	28	19.80	4	4	8
115.180	180	85	44	64	28	19.80	4	4	4

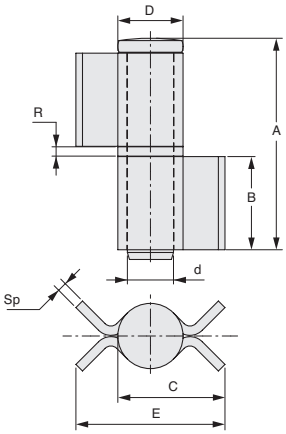

2 ali aperte - perno sfilabile - 1 cuscinetto
2 open flags - removable pin - 1 bearing

COD.	A	B	C	E	D	d	Sp	R	
120.90	90	40	44	64	28	19.80	4	7	8
120.180	180	85	44	64	28	19.80	4	7	4

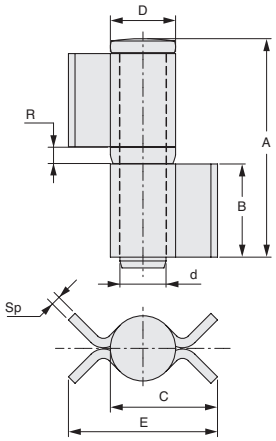

3 ali aperte - perno sfilabile - 2 rondelle in ottone
3 open flags - removable pin - 2 brass washers

COD.	A	B	C	E	F	D	d	Sp	R	
125.180	180	40	44	64	85	28	19.80	4	4	4

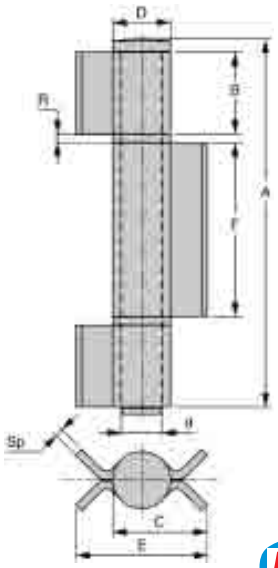

CERNIERE LUCIDE PER CANCELLI - A SALDARE
BLACK HINGES FOR GATES - WELD FIXING

3 ali aperte - perno sfilabile - 2 cuscinetti
3 open flags - removable pin - 2 bearings

COD.	A	B	C	E	F	D	d	Sp	R	
130.180	180	40	44	64	85	28	19.80	4	7	4

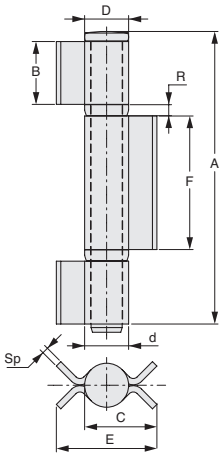

4 ali aperte - perno sfilabile - 3 rondelle in ottone
4 open flags - removable pin - 3 brass washers

COD.	A	B	C	E	D	d	Sp	R	
135.180	180	40	44	64	28	19.80	4	4	4

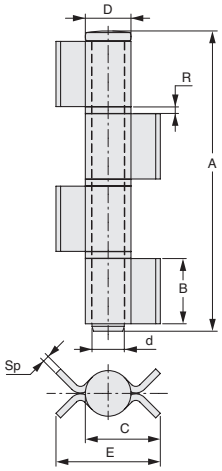

4 ali aperte - perno sfilabile - 3 cuscinetti
4 open flags - removable pin - 3 bearings

COD.	A	B	C	E	D	d	Sp	R	
140.180	180	40	44	64	28	19.80	4	7	4

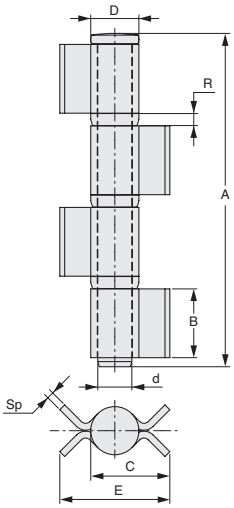

CERNIERE LUCIDE PER CANCELLI - A SALDARE
BLACK HINGES FOR GATES- WELD FIXING

2 ali chiuse - perno sfilabile - 1 rondella in ottone
2 closed flags - removable pin - 1 brass washer

COD.	A	B	C	E	D	d	Sp	R	
145.90	90	40	48	68	28	19.80	4	4	12
145.180	180	85	48	68	28	19.80	4	4	6

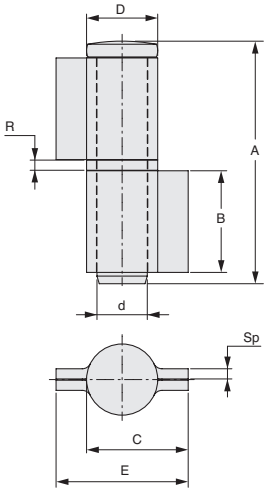

2 ali chiuse - perno sfilabile - 1 cuscinetto
2 closed flags - removable pin - 1 bearing

COD.	A	B	C	E	D	d	Sp	R	
150.90	90	40	48	68	28	19.80	4	7	12
150.180	180	85	48	68	28	19.80	4	7	6

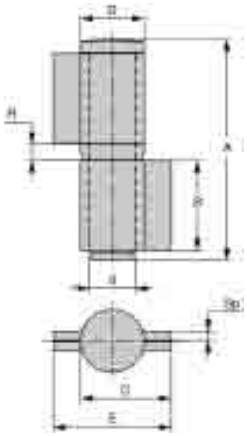

3 ali chiuse - perno sfilabile - 2 rondelle in ottone
3 closed flags - removable pin - 2 brass washers

COD.	A	B	C	E	F	D	d	Sp	R	
155.180	180	40	48	68	85	28	19.80	4	4	6

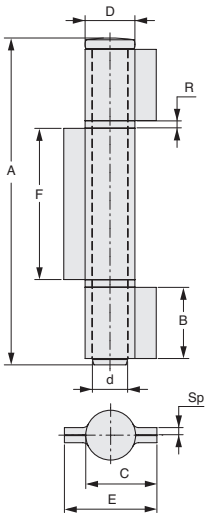

CERNIERE LUCIDE PER CANCELLI - A SALDARE
BLACK HINGES FOR GATES- WELD FIXING

3 ali chiuse - perno sfilabile - 2 cuscinetti
3 closed flags - removable pin - 2 bearings

COD.	A	B	C	E	F	D	d	Sp	R	
160.180	180	40	48	68	85	28	19.80	4	7	6

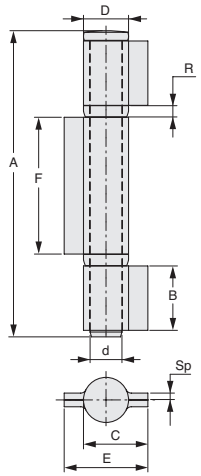

4 ali chiuse - perno sfilabile - 3 rondelle in ottone
4 closed flags - removable pin - 3 brass washers

COD.	A	B	C	E	D	d	Sp	R	
165.180	180	40	48	68	28	19.80	4	4	6

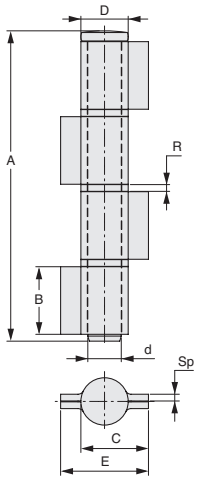

4 ali chiuse - perno sfilabile - 3 cuscinetti
4 closed flags - removable pin - 3 bearings

COD.	A	B	C	E	D	d	Sp	R	
170.180	180	40	48	68	28	19.80	4	7	6

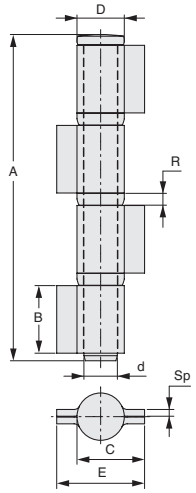

CERNIERE LUCIDE PER PORTE CORAZZATE - A SALDARE
BLACK HINGES FOR ARMOUR-PLATED DOORS - WELD FIXING

COD.	A	B	C	E	D	d	Sp	R	
175.90	90	40	40	50	28	19.80	4	4	12
175.180	180	85	40	50	28	19.80	4	4	6

2 ali - perno sfilabile - 1 rondella in ottone
2 flags - removable pin - 1 brass washer

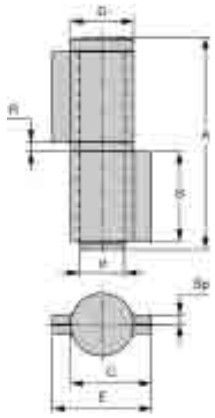

COD.	A	B	C	E	D	d	Sp	R	
180.90	90	40	40	50	28	19.80	4	7	12
180.180	180	85	40	50	28	19.80	4	7	6

2 ali - perno sfilabile - 1 cuscinetto
2 flags - removable pin - 1 bearing

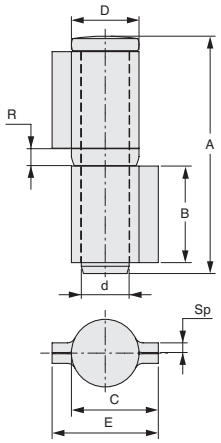

COD.	A	B	C	E	F	D	d	Sp	R	
185.180	180	40	40	50	85	28	19.80	4	4	6

3 ali - perno sfilabile - 2 rondelle in ottone
3 flags - removable pin - 2 brass washers

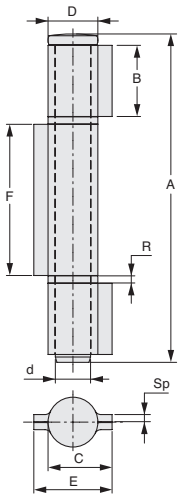

CERNIERE LUCIDE PER PORTE CORAZZATE - A SALDARE
BLACK HINGES FOR ARMOUR-PLATED DOORS - WELD FIXING

3 ali - perno sfilabile - 2 cuscinetti
3 flags - removable pin - 2 bearings

COD.	A	B	C	E	F	D	d	Sp	R	
190.180	180	40	40	50	85	28	19.80	4	7	6

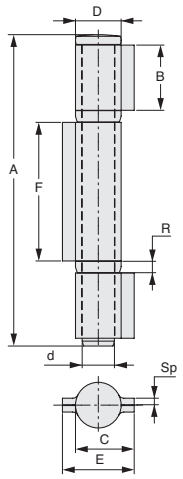

4 ali - perno sfilabile - 3 rondelle in ottone
4 flags - removable pin - 3 brass washers

COD.	A	B	C	E	D	d	Sp	R	
195.180	180	40	40	50	28	19.80	4	4	6

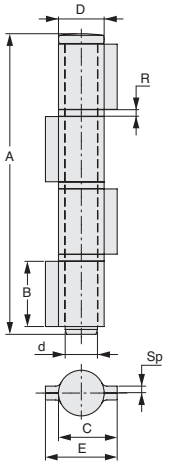

4 ali - perno sfilabile - 3 cuscinetti
4 flags - removable pin - 3 bearings

COD.	A	B	C	E	D	d	Sp	R	
200.180	180	40	40	50	28	19.80	4	7	6

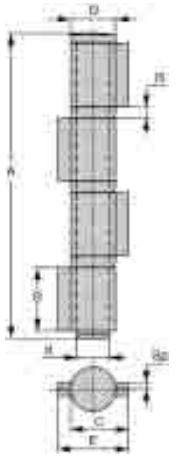

CERNIERE LUCIDE CON PROFILO A GOCCIA - A SALDARE
BLACK PROFILE HINGES - WELD FIXING

Perno in acciaio - 1 cuscinetto
Steel pin - 1 bearing

COD.	A	B	C	R	D	d	L	
254.18	140	68	19.70	6	17.25	10	30	20
254.20	140	68	24	7	20	12	38	12
254.22	150	74	24.50	7	21.75	14	35	12

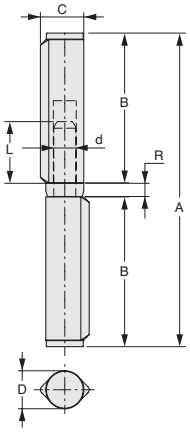

Perno in acciaio ottonato con rondella fissa
Galvanized steel brass pin with fixed washer

COD.	A	B	C	R	D	d	L	
255.40	40	20	10.90	1.5	9	6	17	24
255.60	60	29	10.90	2	9.25	6	17	24
255.80	80	40	13.20	2	11.25	7	23	24
255.100	100	48	15.60	2	13.25	8	25	24
255.120	120	58	17.70	2.5	15.25	9	28	24
255.140	140	68	17.70	2.5	15.25	9	28	24
255.18	140	68	19.70	2.5	17.25	10	28	20
255.20	140	68	24	3	20	12	38	12
255.22	150	74	24.50	3	21.75	14	35	12

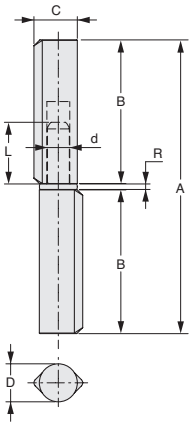

CERNIERA STAMPATA LUCIDA A 2 ALI - A SALDARE
BLACK 2 FLAGS HINGE - WELD FIXING

COD.	A	B	C	R	D	d	L	
5100.105	112	54.5	25.5	3	22	12	29	10
5100.125	133	65	30	3	25	14	33	10
5100.150	158	77.5	37	3	30	16	41	10

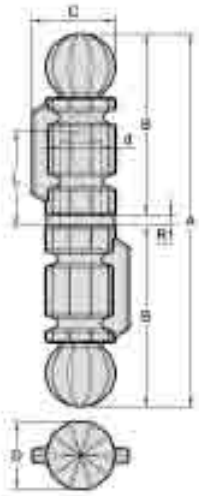

CERNIERE LUCIDE CON PROFILO A GOCCIA - A SALDARE
BLACK PROFILE HINGES - WELD FIXING

Perno e rondella in ottone
Brass pin and washer

COD.	A	B	C	R	D	d	L	
256.40	40	20	10.90	1.5	9	6	17	24
256.60	60	29	10.90	2	9.25	6	17	24
256.80	80	40	13.20	2	11.25	7	23	24
256.100	100	48	15.60	2	13.25	8	25	24
256.120	120	58	17.70	2.5	15.25	9	28	24
256.140	140	68	17.70	2.5	15.25	9	28	24
256.18	140	68	19.70	2.5	17.25	10	28	20
256.20	140	68	24	3	20	12	38	12
256.22	150	74	24.50	3	21.75	14	35	12

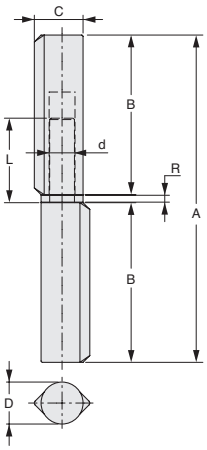

Perno in ottone con cuscinetto
Brass pin and bearing

COD.	A	B	C	R	D	d	L	
257.18	140	68	19.70	6	17.25	10	28	20
257.20	140	68	24	7	20	12	38	12
257.22	150	74	24.50	7	21.75	14	35	12

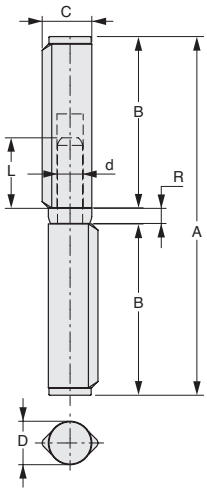

Regolabile - perno in acciaio con cuscinetto
Adjustable hinge - steel pin and bearing

COD.	A	B	C	R	D	d	L	
258.22	150	74	24.50	7	21.75	14	37	12

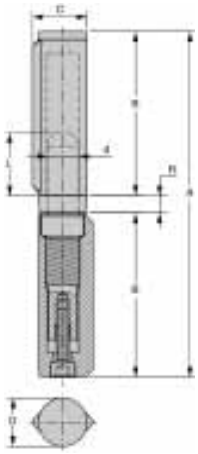

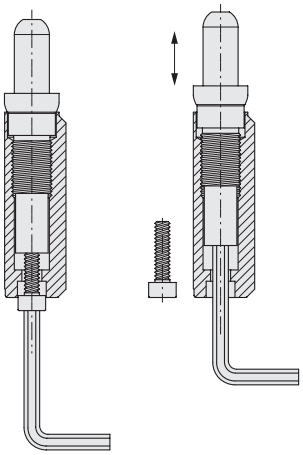

FERMAPORTE A PEDALE TIPO PICCOLO
PEDAL DOOR STOPPER - SMALL MODEL

COD.	Kg porta *door*	
330	25	6

Verniciato argento
Silver painted

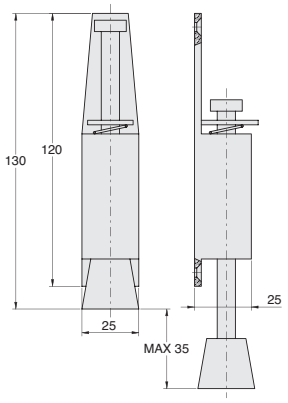

FERMAPORTE A PEDALE TIPO GRANDE
PEDAL DOOR STOPPER - BIG MODEL

COD.	Kg porta *door*	
331	40	6

Verniciato argento
Silver painted

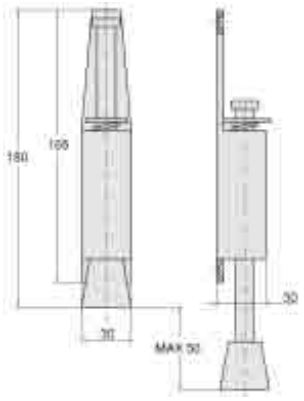

FERMAPORTE A PEDALE TIPO PESANTE A 2 MOLLE
PEDAL DOOR STOPPER WITH 2 SPRINGS - HEAVY MODEL

COD.	Kg porta *door*	
332	60	6

Verniciato argento
Silver painted

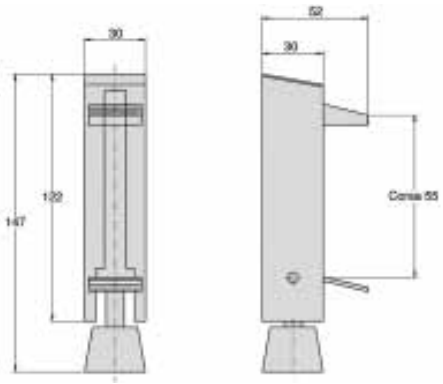

NOTE:

Dati e caratteristiche non sono impegnativi; FAC srl si riserva di apportare le modifiche che riterrà opportune per migliorare i suoi prodotti.
È vietata la riproduzione, anche parziale, del presente catalogo senza l'autorizzazione scritta di FAC srl.

Data and characteristics are not binding and can be changed without prior notice. The FAC srl reserves its rights to bring new modifications that it will consider worthy to better products. The reproduction, even partial of the present catalogue is forbidden without the written authorisation from FAC srl.

Le foto, le immagini, i disegni ed i testi sono protetti da copyright. E' vietata la loro duplicazione e la riproduzione anche parziale, se non autorizzati da FAC srl.

Pictures, images, drawings and contents are protected by copyright. The material may not be reproduced without the written permission of FAC srl.

FAC srl è lieta di aiutare l'utilizzatore finale nella marcatura CE di porte e cancelli, secondo le normative vigenti, mettendo a disposizione la documentazione riguardante le caratteristiche tecniche dei prodotti, consigli di installazione e istruzioni per la loro manutenzione.

FAC srl is very pleased to help the manufacturer with CE marking, in accordance with current regulations by giving the technical specification, installation and maintenance instruction.

CATALOGO 2011

Ediz. Gennaio 2011 - Rev. 0

www.kromia-design.com

FAC SRL
Via Bacchiglione 6 - 36033 Isola Vicentina - VICENZA - ITALY
Tel. +39 0444 976241 - Fax +39 0444 976936
info@facsrl.com - www.facsrl.com

Ediz. Gennaio 2011 - Rev. 0